CZĘŚĆ 4

Stalowe zawory kulowe
Zredukowany przelot

BROEN
BALLOMAX®

Designed to last

Stalowe zawory kulowe - DN 50, PN 40

Typ BBM50241 / BBM52241 - Zredukowany przelot

Do wspawania × Do wspawania
W pełni spawane zawory kulowe.

Materiały
Patrz kolejna strona.

Zastosowanie
Zawory odcinające dla systemów grzewczych, ciepłownictwa, chłodnictwa i instalacji przemysłowych.

Media
Woda, powietrze i inne media nie rozkładające stali. Nieodpowiednie dla pary wodnej. W przypadku wątpliwości skontaktuj się z działem sprzedaży BROEN BALLOMAX®.

Powierzchnia zewnętrzna
Powłoka przyjazna dla środowiska naturalnego, zabezpieczająca przed korozją.

Sterowanie
Standardowa rączka jest regulowana w zakresie 180°..

Zatwierdzenia i certyfikaty
BROEN jest certyfikowany zgodnie z normą ISO 9001 oraz normą środowiskową 14001. Zawory BROEN BALLOMAX są produkowane zgodnie z wymogami Dyrektywy Ciśnieniowej (PED) i spełniają jej wymogi. Wszystkie zawory począwszy od DN 50 są oznaczane znakiem CE. Certyfikat 3.1 dostępny na życzenie.

Uwagi
Możliwy montaż kołnierza ISO.

Wymiary

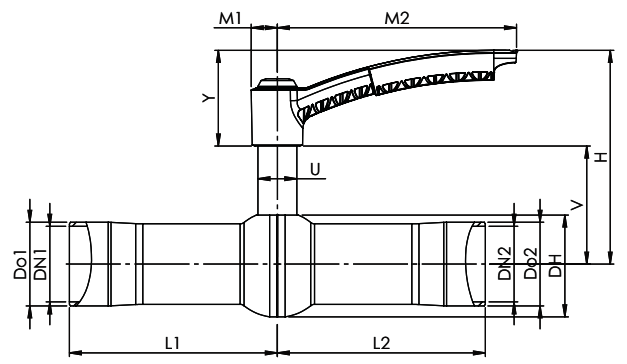

					Wszystkie wymiary podane w mm												
DN	Nr produktu BROEN	Przelot kuli	Kvs	Waga netto [kg]	L1	L2	Do1	Do2	DN1	DN2	DH	V	H	U	Y	M1	M2
50	8500240050 010	40	112	2,35	150,0	150,0	60,3	60,3	54,5	54,5	73,4	85,1	154,1	28	69,0	18,9	172,4

ZOPTYMALIZOWANY PRZEPŁYW

					Wszystkie wymiary podane w mm												
DN	Nr produktu BROEN	Przelot kuli	Kvs	Waga netto [kg]	L1	L2	Do1	Do2	DN1	DN2	DH	V	H	U	Y	M1	M2
50	8520240050 010	40	128	2,39	150,0	150,0	60,3	60,3	54,5	54,5	73,4	85,1	154,1	28	69,0	18,9	172,4

Stalowe zawory kulowe - DN 50, PN 40

Typ BBM50241 / BBM52241 - Zredukowany przelot

Rysunek techniczny
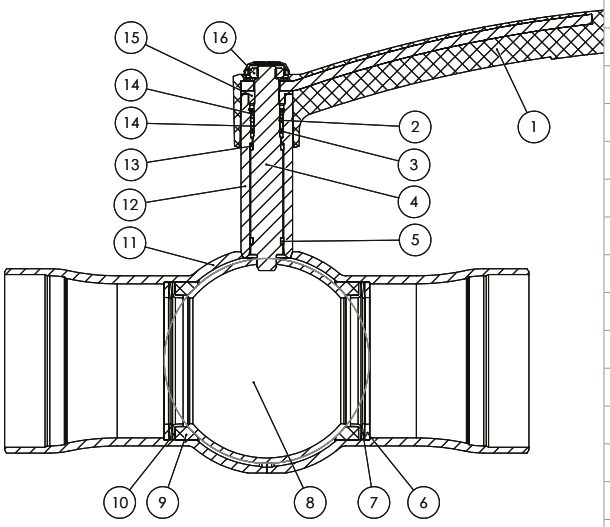

Opis materiałów		
1	Rączka	Kompozyt wzmocniony włóknem szklanym - PA6 GF30
2	O-ring	FKM70
3	O-ring	EPDM70
4	Trzpień	Stal nierdzewna - ASTM420 / 1.4021 - EN10088-3
5	Pierścień ślizgowy	PTFE 20% Węgiel
6	Pierścień podstawy	Stal - R St37-2 / DIN 17100
7	Sprężyna talerzowa	Stal / EN 10132-4
8	Kula*	Stal nierdzewna - AISI304 / 1.4301 - EN10088-3
9	Uszczelnienie	PTFE 20% Węgiel
10	Pierścień oporowy	Stal - DC01 / EN 10130
11	Korpus zaworu	Stal węglowa - P235GH / EN 10216-2
12	Szyjka trzpienia	P265GH / EN 10273
13	Pierścień ślizgowy	PTFE 20% Węgiel
14	Pierścień dystansowy	PTFE 20% Węgiel
15	Podkładka ograniczająca	Distaloy HP+0,3%C
16	Naktętka zabezpieczająca	Stal

**Przedstawiony produkt jest zoptymalizowany pod kątem przepływu*

Akcesoria	Nr produktu BROEN	Średnica	Opis
	954245	DN 50 - 65	Kołnierz ISO.

Stalowe zawory kulowe - DN 50, PN 40

Typ BBM50244 / BBM52244 - Zredukowany przelot

Do wspawania × Do wspawania
z kołnierzem ISO i przeładnią BROEN
W pełni spawane zawory kulowe.

Materiały
Patrz kolejna strona.

Zastosowanie
Zawory odcinające dla systemów grzewczych, ciepłownictwa, chłodnictwa i instalacji przemysłowych.

Media
Woda, powietrze i inne media nie rozkładające stali. Nieodpowiednie dla pary wodnej. W przypadku wątpliwości skontaktuj się z działem sprzedaży BROEN BALLOMAX®.

Powierzchnia zewnętrzna
Powłoka przyjazna dla środowiska naturalnego, zabezpieczająca przed korozją.

Zatwierdzenia i certyfikaty
BROEN jest certyfikowany zgodnie z normą ISO 9001 oraz normą środowiskową 14001. Zawory BROEN BALLOMAX są produkowane zgodniez wymogami Dyrektywy Ciśnieniowej (PED) i spełniają jej wymogi. Wszystkie zawory począwszy od DN 50 są oznaczane znakiem CE. Certyfikat 3.1 dostępny na życzenie.

Wymiary

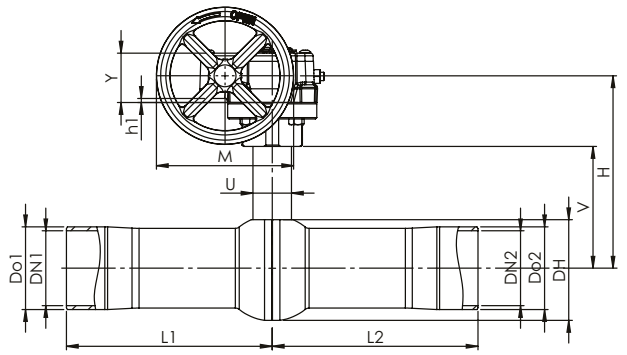

Wymiary

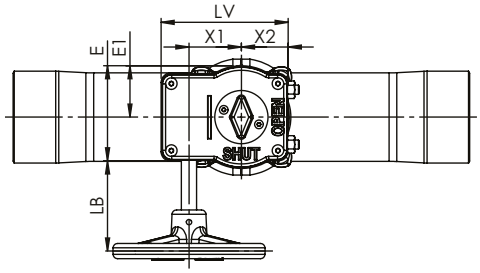

					Wszystkie wymiary podane w mm												
DN	Nr produktu BROEN	Przelot kuli	Kvs	Waga netto [kg]	L1	L2	Do1	Do2	DN1	DN2	DH	V	H	U	Y	M	h1
50	8500240050 480	40	112	3,65	150	150	60,3	60,3	54,5	54,5	73,4	88,7	140,4	28	36	100	3

ZOPTYMALIZOWANY PRZEPŁYW

					Wszystkie wymiary podane w mm												
DN	Nr produktu BROEN	Przelot kuli	Kvs	Waga netto [kg]	L1	L2	Do1	Do2	DN1	DN2	DH	V	H	U	Y	M	h1
50	8520240050 480	40	128	3,69	150	150	60,3	60,3	54,5	54,5	73,4	88,7	140,4	28	36	100	3

Stalowe zawory kulowe - DN 50, PN 40

Typ BBM50244 / BBM52244 - Zredukowany przelot

Rysunek techniczny

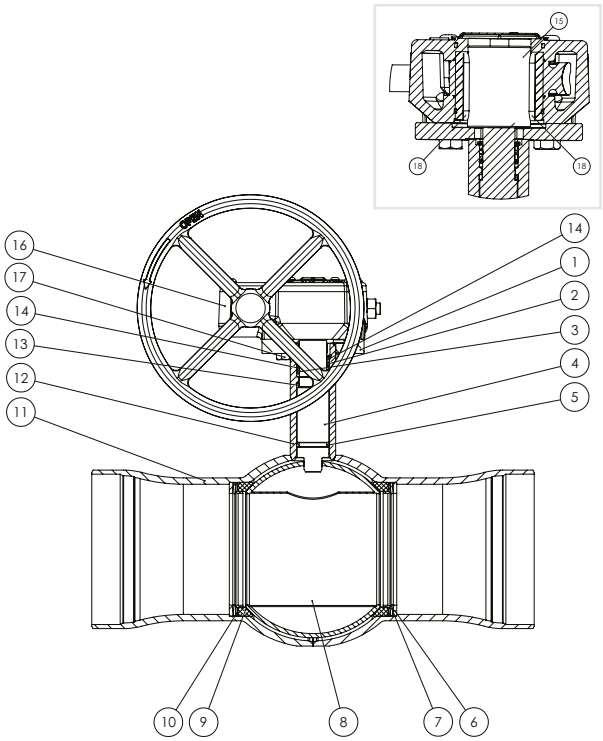

Opis materiałów		
1	Kołnierz ISO	Stal - S355J2+A / EN 10025-2
2	O-ring	FKM70
3	O-ring	EPDM70
4	Trzpień	Stal nierdzewna - ASTM420 / 1.4021 / EN 10088-3
5	Pierścień ślizgowy	PTFE 20% Węgiel
6	Pierścień podstawy	Stal - R St37-2 / DIN 17100
7	Sprężyna talerzowa	Stal / EN 10132-4
8	Kula*	Stal nierdzewna - AISI304 / 1.4301 / EN 10088-3
9	Uszczelnienie	PTFE 20% Węgiel
10	Pierścień oporowy	Stal - DC01 - EN 10130
11	Korpus zaworu	Stal węglowa - P235GH - EN 10216-2
12	Szyjka trzpienia	P265GH - EN 10273
13	Pierścień ślizgowy	PTFE 20% Węgiel
14	Pierścień dystanowy	PTFE 20% Węgiel
15	Adapter Przekładni	Stal - S355J2 / EN 10025-2
16	Przekładnia	Żeliwo
17	Śruba	Stal
18	Wpust (pryzmatyczny)	Stal

**Przedstawiony produkt jest zoptymalizowany pod kątem przepływu*

Wszystkie wymiary podane w mm					
LB	E	E1	X1	X2	LV
59,2	62,5	33,8	34,4	30,8	83,5

Wszystkie wymiary podane w mm					
LB	E	E1	X1	X2	LV
59,2	62,5	33,8	34,4	30,8	83,5

Stalowe zawory kulowe - DN 15 - 20, PN 40

Typ 61101 / 64101 - Zredukowany przelot

Gwint wewnętrzny × Do wspawania (długa tuleja spawalnicza)

W pełni spawane zawory kulowe.

Materiały

Patrz kolejna strona.

Zastosowanie

Zawory odcinające dla systemów grzewczych, ciepłownictwa, chłodnictwa i instalacji przemysłowych.

Media

Woda, powietrze i inne media nie rozkładające stali. Nieodpowiednie dla pary wodnej. W przypadku wątpliwości skontaktuj się z działem sprzedaży BROEN Ballomax®..

Powierzchnia zewnętrzna

Powłoka przyjazna dla środowiska naturalnego, zabezpieczająca przed korozją.

Sterowanie

Standardowa rączka jest regulowana w zakresie 180°.

Zatwierdzenia i certyfikaty

BROEN jest certyfikowany zgodnie z normą ISO 9001 oraz normą środowiskową 14001. Zawory BROEN Ballomax są produkowane zgodnie z wymogami Dyrektywy Ciśnieniowej (PED) i spełniają jej wymogi. Wszystkie zawory począwszy od DN 50 są oznaczane znakiem CE. Certyfikat 3.1 dostępny na życzenie.

Wymiary

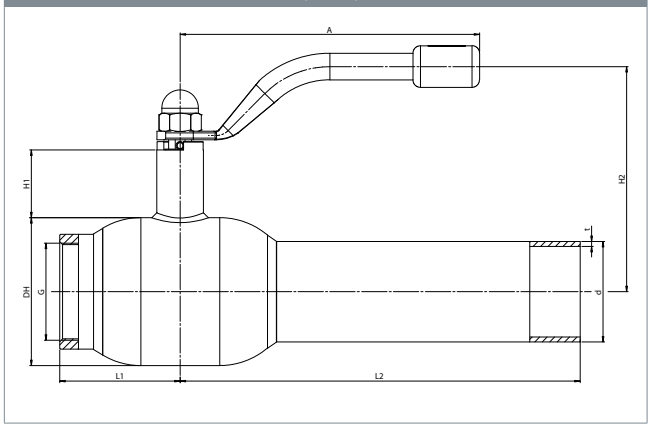

					Wszystkie wymiary podane w mm								
DN	Nr produktu BROEN	Przelot	Kvs	Waga netto [kg]	G	DH	L1	d	t	L2	H1	H2	A
15	61101015S391801	10	8	0.7	½″	38	33	21.3	2.0	187	50	116	140
20	64101020S667101	15	15	0.8	¾″	42	38	26.9	2.3	189	47	115	140

Stalowe zawory kulowe - DN 15 - 20, PN 40

Typ 61101 / 64101 - Zredukowany przelot

Rysunek techniczny

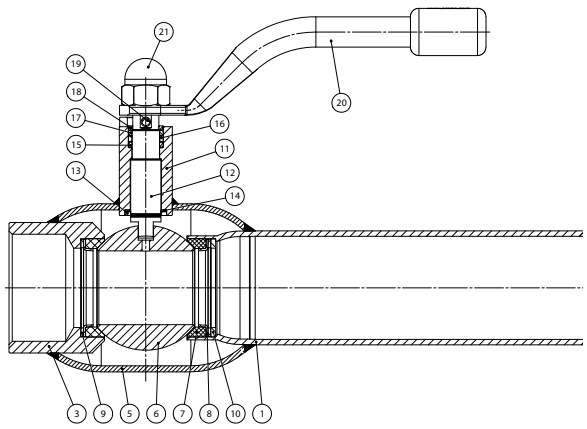

Opis materiałów		
1	Tuleja spawalnicza	Stal - P235GH / 1.0345 / EN 10217-2
3	Gwint wewnętrzny	Stal - S355J2 / 1.0570 / EN 10025-2
5	Korpus zaworu	Stal - P235GH / 1.0345 / EN 10217-2
6	Kula	Stal nierdzewna - AISI304L / 1.4306 / EN 10217-7
7	Uszczelnienie	PTFE 20% Węgiel
8	Obsada	Stal - DC01 / 1.0330 / EN 10130
9	Sprężyna talerzowa	Stal - C75S / 1.1248 / EN 10132-4
10	Pierścień podstawy	Stal - S355J2+N / 1.0570 / EN 10025-2
11	Szyjka wałka	Stal - S355J2+N / 1.0570 / EN 10025-2
12	Wałek	Stal nierdzewna - ASTM420 / 1.4021 / EN 10088-3
13	Podkładka wałka	Stal nierdzewna - AISI304 / 1.4301 / EN 10088-3
14	Podkładka ślizgowa	PTFE 20% Węgiel
15	O-ring	EPDM70
16	Obsada	PTFE 20% Węgiel
17	O-ring	Guma - FPM70
18	Pierścień pośredni	Stal nierdzewna - AISI303 / 1.4305 / EN 10088-3
19	Kołek	Stal hartowana
20	Rączka	Stal
21	Nakrętka	Stal galwanizowana

Akcesoria	Nr produktu BROEN	Średnica	Opis
	66050010 000 - żółty	DN 15 - 20	Rączki T w trzech różnych kolorach -żółtym, niebieskim i czerwonym. Rączki typu T montowane na życzenie.
	66050010 003 - niebieski		
	66050010 004 - czerwony		
	203245	DN 15 - 20	Kołnierz ISO.
	66160010 000	DN 15 - 20	Adapter sześciokątny do sterowania kluczem.

Stalowe zawory kulowe - DN 15 - 50, PN 25

Typ BBM 17031 - Zredukowany przelot

Gwint wewnętrzny × Gwint wewnętrzny z wysokim lub niskim wałkiem

Stalowe zawory kulowe.

Materiały

Patrz kolejna strona.

Zastosowanie

Zawory odcinające dla systemow grzewczych, ciepłownictwa, chłodnictwa i instalacji przemysłowych.

Media

Woda, powietrze i inne media nie rozkładające stali. Nieodpowiednie dla pary wodnej. W przypadku wątpliwości skontaktuj się z działem sprzedaży BROEN BALLOMAX®.

Powierzchnia zewnętrzna

Wszystkie zawory BROEN BALLOMAX® są malowane proszkowo na czarno.

Sterowanie

Standardowa rączka jest regulowana w zakresie 180°.

Zatwierdzenia i certyfikaty

BROEN jest certyfikowany zgodnie z normą ISO 9001 oraz normą środowiskową 14001. Zawory BROEN BALLOMAX są produkowane zgodnie z wymogami Dyrektywy Ciśnieniowej (PED) i spełniają jej wymogi.
Wszystkie zawory począwszy od DN 50 są oznaczane znakiem CE.
Certyfikat 3.1 dostępny na życzenie.

Wymiary

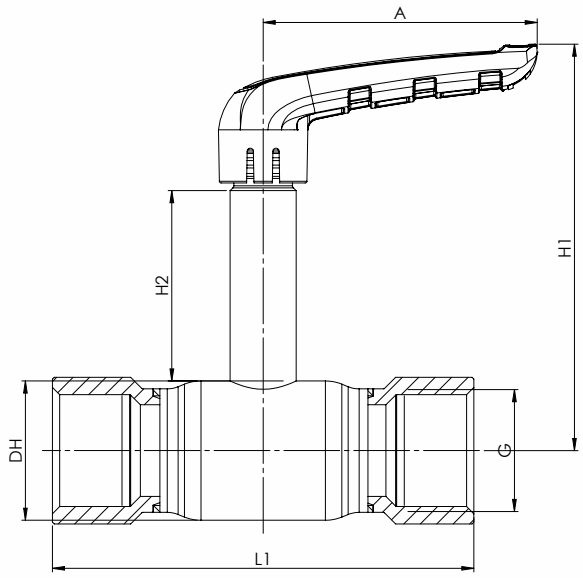

					Wszystkie wymiary podane w mm					
DN	Nr produktu BROEN	Przelot kuli	Kvs	Waga netto [kg]	G	DH	L1	H1	H2	A
15	1015007031 2101	10	15	0,32	1/2″	Ø26,0	82	107	55	75
20	1020007031 2101	15	28	0,42	3/4″	Ø30,0	109	109	55	75
25	1025007031 2101	20	46	0,49	1″	Ø38,0	115	112	55	75
32	1032007031 2101	25	74	0,98	1 1/4″	Ø45,0	136	128	52	100
40	1040007031 2101	32	111	1,31	1 1/2″	Ø56,5	148	131	52	100
50	1050007031 2101	40	183	2,22	2″	Ø68,0	184	156	63	120

Stalowe zawory kulowe - DN 15 - 50, PN 25

Typ BBM 17031 - Zredukowany przelot

Technical drawing	Material description		
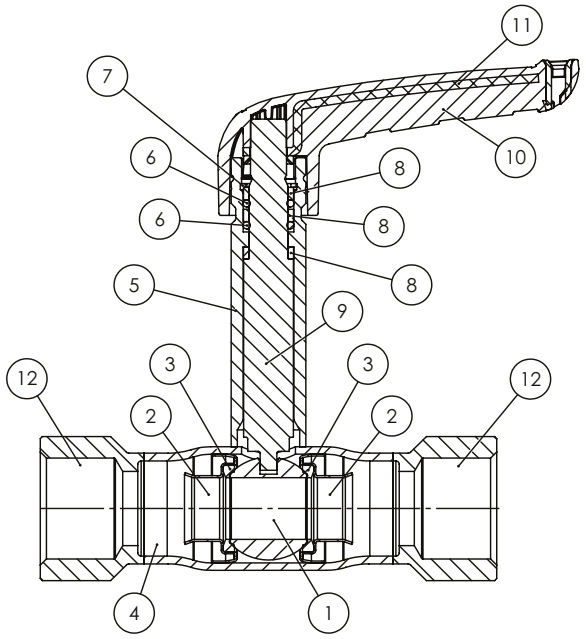	1	Kula*	Stal nierdzewna - AISI304 / 1.4301 / EN 10088-3
	2	Sprężyny wspierające kulę	Stal nierdzewna - AISI316 / EN 1.4401
	3	Uszczelnienie	PTFE
	4	Korpus zaworu	Stal - P235GH / 1.0345 / EN 10217-2
	5	Szyjka wałka	Stal - P235GH / 1.0345 / EN 10217-2
	6	O-ring	EPDM70
	7	Pierścień blokujący	Stal
	8	Pierścień	PTFE 20% Węgiel
	9	Wałek	Stal nierdzewna - AISI316 / EN 1.4401
	10	Powierzchnia rączki	Kompozyt wzmocniony włóknem szklanym - PA66
	11	Rdzeń rączki	Stal galwanizowana
	12	Gwint wewnętrzny	Stal - P235GH / 1.0345 / EN 10217-2 / ISO 228-1

**DN 32 -50 ma wydrążoną kula*

Stalowe zawory kulowe - DN 15 - 50, PN 25

Typ BBM 17231 - Zredukowany przelot

Do wspawania × Do wspawana z wysokim lub niskim wałkiem

Stalowe zawory kulowe.

Materiały

Patrz kolejna strona.

Zastosowanie

Zawory odcinające dla systemow grzewczych, ciepłownictwa, chłodnictwa i instalacji przemysłowych.

Media

Woda, powietrze i inne media nie rozkładające stali. Nieodpowiednie dla pary wodnej. W przypadku wątpliwości skontaktuj się z działem sprzedaży BROEN BALLOMAX®.

Powierzchnia zewnętrzna

Wszystkie zawory BROEN BALLOMAX® są malowane proszkowo na czarno.

Sterowanie

Standardowa rączka jest regulowana w zakresie 180°.

Zatwierdzenia i certyfikaty

BROEN jest certyfikowany zgodnie z normą ISO 9001 oraz normą środowiskową 14001. Zawory BROEN BALLOMAX są produkowane zgodnie z wymogami Dyrektywy Ciśnieniowej (PED) i spełniają jej wymogi.
Wszystkie zawory począwszy od DN 50 są oznaczane znakiem CE.
Certyfikat 3.1 dostępny na życzenie..

Wymiary

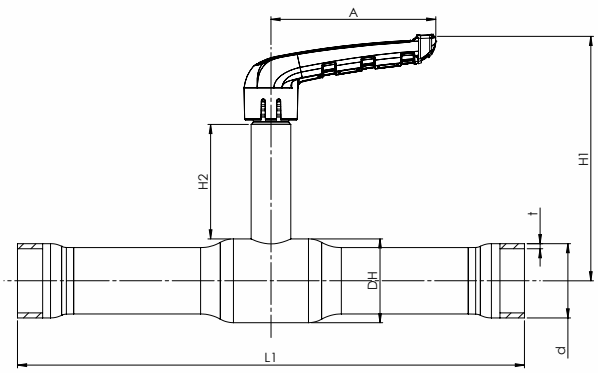

					Wszystkie wymiary podane w mm						
DN	Nr produktu BROEN	Przelot kuli	Kvs	Waga netto [kg]	DH	d	t	L1	H1	H2	A
15	1015007231 2101	10	15	0,41	Ø26,0	21,3	2,0	214	107	55	75
20	1020007231 2101	15	28	0,51	Ø30,0	26,9	2,0	230	109	55	75
25	1025007231 2101	20	46	0,67	Ø38,0	33,7	2,3	234	112	55	75
32	1032007231 2101	25	74	1,12	Ø45,0	42,4	2,6	254	128	52	100
40	1040007231 2101	32	111	1,41	Ø56,5	48,3	2,6	260	134	52	119
50	1050007231 2101	40	183	2,30	Ø68,0	60,3	2,6	280	156	60	119
65	1050007231 2101	50	238	2,52	Ø85,0	76,1	2,9	300	165	60	119

Stalowe zawory kulowe - DN 15 - 50, PN 25

Typ BBM 17231 - Zredukowany przelot

Technical drawing	Material description		
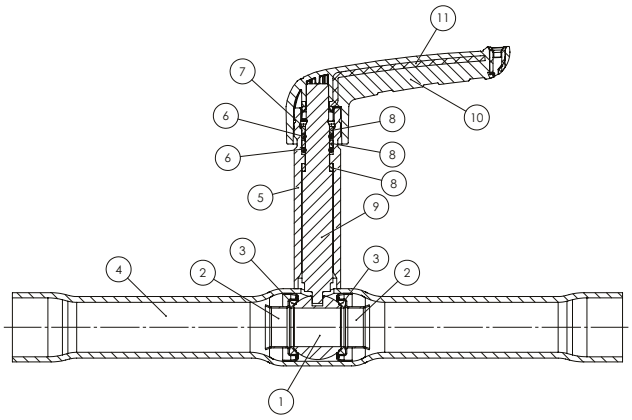	1	Kula*	Stal nierdzewna - AISI304 / 1.4301 / EN 10088-3
	2	Sprężyny wspierające kulę	Stal nierdzewna - AISI 316 / EN 1.4401
	3	Uszczelnienie	PTFE
	4	Korpus zaworu	Stal - P235GH / 1.0345 / EN 10217-2
	5	Szyjka wałka	Stal - P235GH / 1.0345 / EN 10217-2
	6	O-ring	EPDM70
	7	Pierścień blokujący	Stal
	8	Pierścień	PTFE 20% Węgiel
	9	Wałek	Stal nierdzewna - AISI316 / EN 1.4401
	10	Powierzchnia rączki	Kompozyt wzmocniony włóknem szklanym - PA66
	11	Rdzeń rączki	Stal galwanizowana

**DN 32 - 65R ma wydrążoną kula*

Stalowe zawory kulowe - DN 80 - 150, PN 25

Typ BBM50251/ BBM52251 - Zredukowany przelot

Do wspawania × Do wspawania
W pełni spawane zawory kulowe.

Materiały
Patrz kolejna strona.

Zastosowanie
Zawory odcinające dla systemów grzewczych, ciepłownictwa, chłodnictwa i instalacji przemysłowych.

Media
Woda, powietrze i inne media nie rozkładające stali. Nieodpowiednie dla pary wodnej. W przypadku wątpliwości skontaktuj się z działem sprzedaży BROEN BALLOMAX®.

Powierzchnia zewnętrzna
Powłoka przyjazna dla środowiska naturalnego, zabezpieczająca przed korozją.

Sterowanie
Standardowa rączka jest regulowana w zakresie 180°.

Zatwierdzenia i certyfikaty
BROEN jest certyfikowany zgodnie z normą ISO 9001 oraz normą środowiskową 14001. Zawory BROEN BALLOMAX są produkowane zgodnie z wymogami Dyrektywy Ciśnieniowej (PED) i spełniają jej wymogi. Wszystkie zawory począwszy od DN 50 są oznaczane znakiem CE. Certyfikat 3.1 dostępny na życzenie.

Uwagi
Możliwy montaż kołnierza ISO. Zalecamy stosowanie przekładni BROEN do średnic DN 100 i DN 150.

Wymiary DN 80 - 100

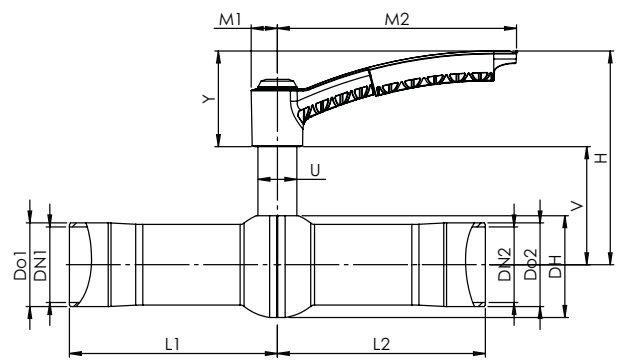

Wymiary DN 125 - 150

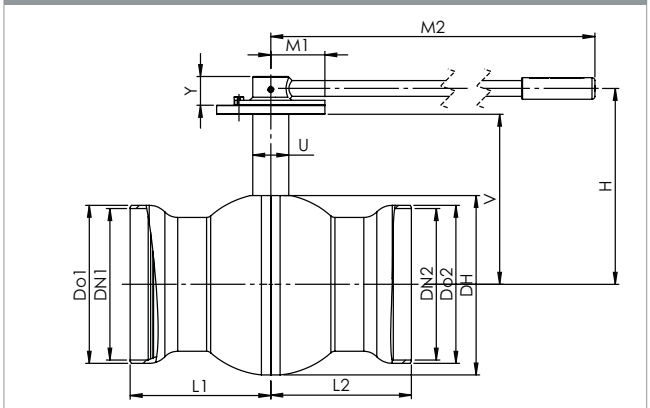

					Wszystkie wymiary podane w mm												
DN	Nr produktu BROEN	Przelot	Kvs	Waga netto [kg]	L1	L2	Do1	Do2	DN1	DN2	DH	V	H	U	Y	M1	M2
80	8500225080 010	65	293	4,42	150,0	150,0	88,9	88,9	82,5	82,5	110,5	118,9	207,9	32	89,0	20,8	310,9
100	8500225100 010	80	471	6,55	162,5	162,5	114,3	114,3	107,1	107,1	137,1	132,5	221,5	32	89,0	20,8	310,9
125	8500225125 010	100	708	12,22	195,0	195,0	139,7	139,7	132,5	132,5	168,1	172,7	208,5	40	39,8	45,0	365,0
150	8500225150 010	125	1049	17,55	195,0	195,0	168,3	168,3	160,3	160,3	206,4	191,8	227,6	45	39,8	62,5	650,0

ZOPTYMALIZOWANY PRZEPŁYW

					Wszystkie wymiary podane w mm												
DN	Nr produktu BROEN	Przelot	Kvs	Waga netto [kg]	L1	L2	Do1	Do2	DN1	DN2	DH	V	H	U	Y	M1	M2
80	8520225080 010	65	335	4,53	150,0	150,0	88,9	88,9	82,5	82,5	110,5	118,9	207,9	32	89,0	20,8	310,9
100	8520225100 010	80	550	6,72	162,5	162,5	114,3	114,3	107,1	107,1	137,1	132,5	221,5	32	89,0	20,8	310,9
125	8520225125 010	100	814	12,48	195,0	195,0	139,7	139,7	132,5	132,5	168,1	172,7	208,5	40	39,8	45,0	365,0
150	8520225150 010	125	1194	17,95	195,0	195,0	168,3	168,3	160,3	160,3	206,4	191,8	227,6	45	39,8	62,5	650,0

Stalowe zawory kulowe - DN 80 - 150, PN 25

Typ BBM50251/ BBM52251 - Zredukowany przelot

Rysunek techniczny DN 80 - 100

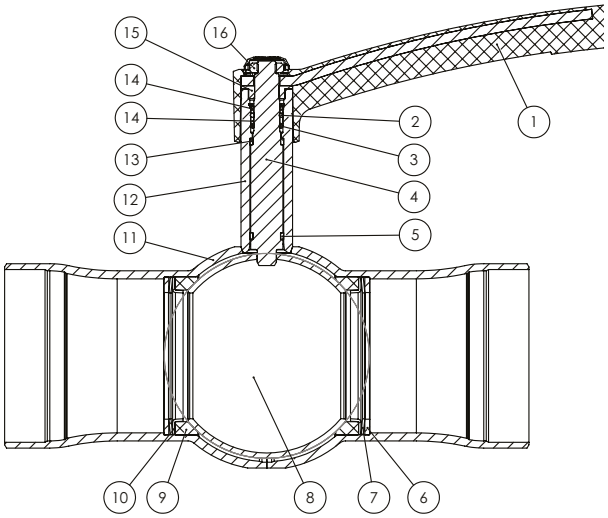

Opis materiałów		
1	Rączka	Kompozyt wzmocniony włóknem szklanym - PA6 GF30
2	O-ring	FKM70
3	O-ring	EPDM70
4	Trzpień	Stal nierdzewna - ASTM420 / 1.4021 - EN10088-3
5	Pierścień ślizgowy	PTFE 20% Węgiel
6	Pierścień podstawy	Stal - R St37-2 / DIN 17100
7	Sprężyna talerzowa	Stal / EN 10132-4
8	Kula*	Stal nierdzewna - AISI304 / 1.4301 - EN10088-3
9	Uszczelnienie	PTFE 20% Węgiel
10	Pierścień oporowy	Stal - DC01 / EN 10130
11	Korpus zaworu	Stal węglowa - P235GH / EN 10216-2
12	Szyjka trzpienia	P265GH / EN 10273
13	Pierścień ślizgowy	PTFE 20% Węgiel
14	Pierścień dystansowy	PTFE 20% Węgiel
15	Podkładka ograniczająca	Distaloy HP+0,3%C
16	Naktętka zabezpieczająca	Stal

Rysunek techniczny DN 125 - 150

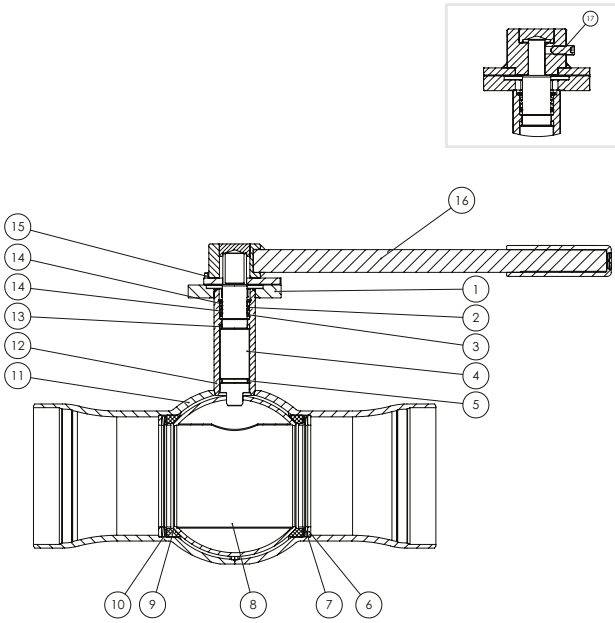

Opis materiałów		
1	Kołnierz ISO	Stal - S355J2+A / EN 10025-2
2	O-ring	FKM70
3	O-ring	EPDM70
4	Trzpień	Stal nierdzewna ASTM420 / 1.4021 / EN 10088-3
5	Pierścień ślizgowy	PTFE 20% Węgiel
6	Pierścień podstawy	Stal - R St37-2 / DIN 17100
7	Sprężyna talerzowa	Stal / EN 10132-4
8	Kula*	Stal nierdzewna - AISI304 / 1.4301 / EN 10088-3
9	Uszczelnienie	PTFE 20% Węgiel
10	Pierścień oporowy	Stal - DC01 / EN 10130
11	Korpus zaworu	Stal węglowa - P235GH / EN 10216-2
12	Szyjka trzpienia	P265GH / EN 10273
13	Pierścień ślizgowy	PTFE 20% Węgiel
14	Pierścień dystanowy	PTFE 20% Węgiel
15	Kołek oporowy	Stal
16	Rączka	Stal węglowa
17	Wkręt dociskowy	Stal

Akcesoria	Nr produktu BROEN	Średnica	Opis
	600584	DN 100	Przekładnia BROEN.
	600585	DN 125	
	600586	DN 150	
	958245	DN 80 - 100	Kołnierz ISO.

Stalowe zawory kulowe - DN 65 - 150, PN 25

Typ BBM50254 / BBM52254 - Zredukowany przelot

Do wspawania × Do wspawania z kołnierzem ISO i przeładnią BROEN

W pełni spawane zawory kulowe.

Materiały

Patrz kolejna strona.

Zastosowanie

Zawory odcinające dla systemów grzewczych, ciepłownictwa, chłodnictwa i instalacji przemysłowych.

Media

Woda, powietrze i inne media nie rozkładające stali. Nieodpowiednie dla pary wodnej. W przypadku wątpliwości skontaktuj się z działem sprzedaży BROEN BALLOMAX®.

Powierzchnia zewnętrzna

Powłoka przyjazna dla środowiska naturalnego, zabezpieczająca przed korozją.

Zatwierdzenia i certyfikaty

BROEN jest certyfikowany zgodnie z normą ISO 9001 oraz normą środowiskową 14001. Zawory BROEN BALLOMAX są produkowane zgodniez wymogami Dyrektywy Ciśnieniowej (PED) i spełniają jej wymogi. Wszystkie zawory począwszy od DN 50 są oznaczane znakiem CE. Certyfikat 3.1 dostępny na życzenie.

Wymiary

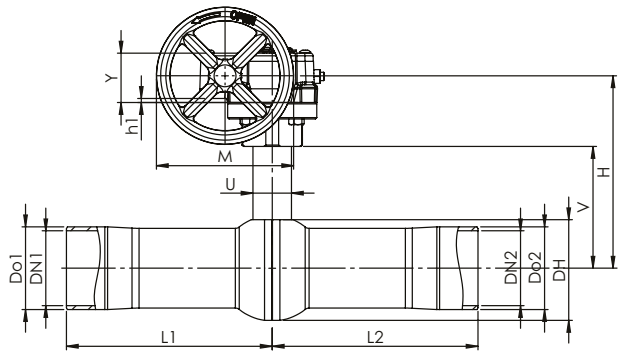

Wymiary

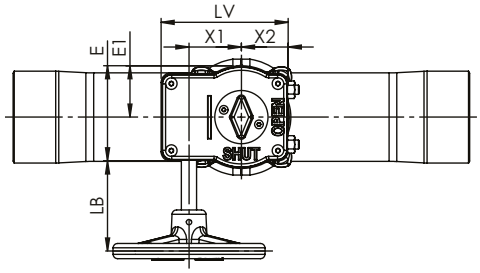

					Wszystkie wymiary podane w mm												
DN	Nr produktu BROEN	Przelot kuli	Kvs	Waga netto [kg]	L1	L2	Do1	Do2	DN1	DN2	DH	V	H	U	Y	M	h1
65	8500225065 480	50	186	4,47	150,0	150,0	76,1	76,1	70,3	70,3	90,0	97,3	148,8	28	36,0	100	3
80	8500225080 480	65	293	6,20	150,0	150,0	88,9	88,9	82,5	82,5	110,5	123,9	177,4	32	39,5	100	2
100	8500225100 480	80	471	8,40	162,5	162,5	114,3	114,3	107,1	107,1	137,1	137,5	191,0	32	39,5	200	2
125	8500225125 480	100	708	16,87	195,0	195,0	139,7	139,7	132,5	132,5	168,1	172,7	212,7	40	50,0	200	2
150	8500225150 480	125	1049	21,38	195,0	195,0	168,3	168,3	160,3	160,3	206,4	191,8	237,8	45	62,0	300	2

ZOPTYMALIZOWANY PRZEPŁYW

					Wszystkie wymiary podane w mm												
DN	Nr produktu BROEN	Przelot kuli	Kvs	Waga netto [kg]	L1	L2	Do1	Do2	DN1	DN2	DH	V	H	U	Y	M	h1
65	8520225065 480	50	215	4,53	150,0	150,0	76,1	76,1	70,3	70,3	90,0	97,3	148,8	28	36,0	100	3
80	8520225080 480	65	335	6,30	150,0	150,0	88,9	88,9	82,5	82,5	110,5	123,9	177,4	32	39,5	100	2
100	8520225100 480	80	550	8,56	162,5	162,5	114,3	114,3	107,1	107,1	137,1	137,5	191,0	32	39,5	200	2
125	8520225125 480	100	814	17,13	195,0	195,0	139,7	139,7	132,5	132,5	168,1	172,7	212,7	40	50,0	200	2
150	8520225150 480	125	1194	21,77	195,0	195,0	168,3	168,3	160,3	160,3	206,4	191,8	237,8	45	62,0	300	2

Stalowe zawory kulowe - DN 65 - 150, PN 25

Typ BBM50254 / BBM52254 - Zredukowany przelot

Rysunek techniczny

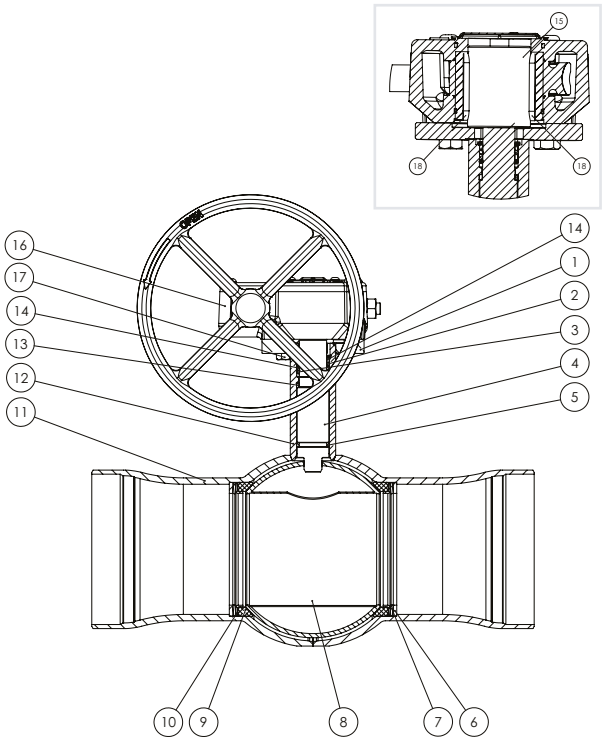

Opis materiałów

1	Kołnierz ISO	Stal - S355J2+A - EN10025-2
2	O-ring	FKM70
3	O-ring	EPDM70
4	Trzpień	Stal nierdzewna ASTM420 - 1.4021 - EN10088-3
5	Pierścień ślizgowy	PTFE 20% Węgiel
6	Pierścień podstawy	Stal - R St37-2 - DIN17100
7	Sprężyna talerzowa	Stal - EN10132-4
8	Kula*	Stal nierdzewna AISI304 - 1.4301 - EN10088-3
9	Uszczelnienie	PTFE 20% Węgiel
10	Pierścień oporowy	Stal - DC01 - EN10130
11	Korpus zaworu	Stal węglowa P235GH - EN10216-2
12	Szyjka trzpienia	S355J2+N - EN10025-2
13	Pierścień ślizgowy	PTFE 20% Węgiel
14	Pierścień dystanowy	PTFE 20% Węgiel
15	Adapter Przekładni	Stal - S355J2 / EN 10025-2
16	Przekładnia	Żeliwo
17	Śruba	Stal
18	Wpust (pryzmatyczny)	Stal

**Przedstawiony produkt jest zoptymalizowany pod kątem przepływu*

Wszystkie wymiary podane w mm					
LB	E	E1	X1	X2	LV
59,2	62,5	33,8	34,4	30,8	83,8
73,1	73,9	39,9	41,3	37,9	99,9
105,1	73,9	39,9	41,3	37,9	99,9
112,9	96,7	53,6	55,0	48,1	131,2
178,6	118,7	67,4	68,8	59,4	162,7

Wszystkie wymiary podane w mm					
LB	E	E1	X1	X2	LV
59,2	62,5	33,8	34,4	30,8	83,8
73,1	73,9	39,9	41,3	37,9	99,9
105,1	73,9	39,9	41,3	37,9	99,9
112,9	96,7	53,6	55,0	48,1	131,2
178,6	118,7	67,4	68,8	59,4	162,7

Stalowe zawory kulowe - DN 200, PN 25

Typ 61102 - Zredukowany przelot

Do wspawania × Do wspawania z kołnierzem ISO
W pełni spawane zawory kulowe.

Materiały
Patrz kolejna strona.

Zastosowanie
Zawory odcinające dla systemów grzewczych, ciepłownictwa, chłodnictwa i przeznaczenia przemysłowego.

Media
Woda, powietrze I inne media nie rozkładające stali. Nieodpowiednie dla pary wodnej. W przypadku wątpliwości skontaktuj się z działem sprzedaży BROEN Ballomax®.

Powierzchnia zewnętrzna
Powłoka przyjazna dla środowiska naturalnego, zabezpieczająca przed korozją.

Sterowanie
Standardowa rączka jest regulowana w zakresie 180°.

Poniższe urządzenia sterujące dostępne są na życzenie:
- Przekładnia BROEN.
- Napęd elektryczny.

Zatwierdzenia i certyfikaty
BROEN jest certyfikowany zgodnie z normą ISO 9001 oraz normą środowiskową 14001. Zawory BROEN Ballomax są produkowane zgodnie z wymogami Dyrektywy Ciśnieniowej (PED) i spełniają jej wymogi. Wszystkie zawory począwszy od DN 50 są oznaczane znakiem CE. Certyfikat 3.1 dostępny na życzenie.

Uwagi
Zalecamy stosowanie przekładni BROEN.

Wymiary

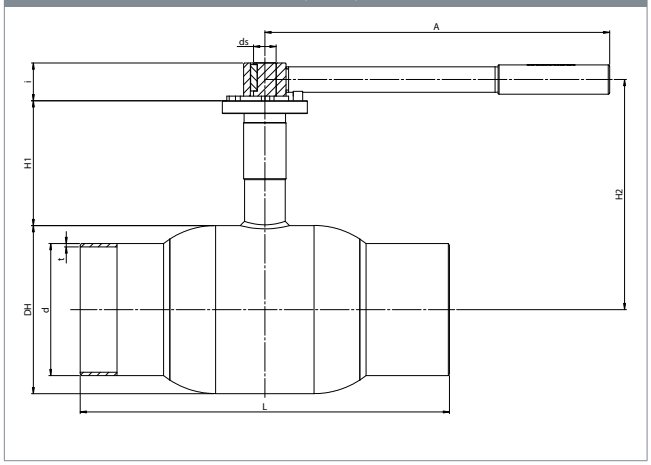

					Wszystkie wymiary podane w mm									
DN	Nr produktu BROEN	Przelot	Kvs	Waga netto [kg]	DH	d	t	L	H1	H2	ds	i	A	ISO
200	61102200 010	150	1500	43.4	267	219.1	4.5	390	155	289	30	60	900	F12

Stalowe zawory kulowe - DN 200, PN 25

Typ 61102 - Zredukowany przelot

Rysunek techniczny
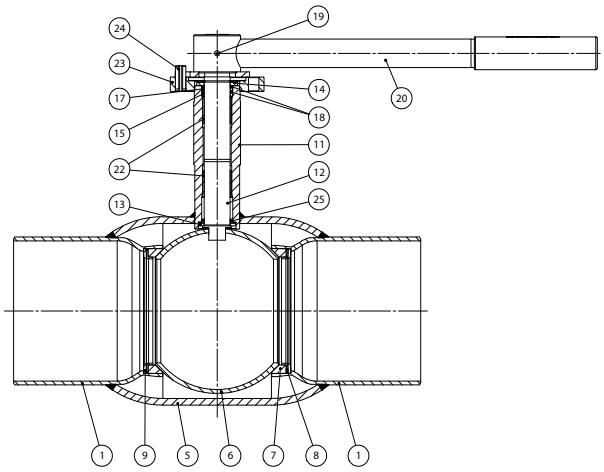

	Opis materiałów	
1	Tuleja spwalnicza	Stal - P235GH / 1.0345 / EN 10217-2
5	Korpus zaworu	Stal - P235GH / 1.0345 / EN 10217-2
6	Kula	Stal nierdzewna - AISI304L / 1.4306 / EN 10217-7
7	Uszczelnienie	PTFE 20% Węgiel
8	Obsada	Stal - DC01 / 1.0330 / EN 10130
9	Sprężyna talerzowa	Stal - C75S / 1.1248 / EN 10132-4
11	Szyjka wałka	Stal - S355J2 / 1.0570 / EN 10025-2
12	Wałek	Stal nierdzewna - ASTM420 / 1.4021 / EN 10088-3
13	Podkładka wałka	Stal nierdzewna / 1.4301 / EN 10088-3
14	Podkładka ślizgowa	PTFE 20% Węgiel
15	O-ring	EPDM70
17	O-ring	Guma - FPM70
18	Pierścień pośredni	Stal nierdzewna / 1.4305 / EN 10088-3
19	Kołek	Stal hartowana
20	Rączka	Stal
22	Tulejka ślizgowa	Stal - PTFE
23	Kołnierz ISO	Stal - S235JRG2 / 1.0038 / EN 10025-2
24	Kołek	Stal hartowana
25	Podkładka ślizgowa	PTFE 20% Węgiel

Akcesoria	Nr produktu BROEN	Średnica	Opis
	600586	DN 200	Przekładnia BROEN.

Stalowe zawory kulowe - DN 200, PN 25

Typ 61102 - Zredukowany przelot

Do wspawania × Do wspawania z kołnierzem ISO i przekładnią BROEN

W pełni spawane zawory kulowe.

Materiały

Patrz kolejna strona.

Zastosowanie

Zawory odcinające dla systemów grzewczych, ciepłownictwa, chłodnictwa i przeznaczenia przemysłowego.

Media

Woda, powietrze I inne media nie rozkładające stali. Nieodpowiednie dla pary wodnej. W przypadku wątpliwości skontaktuj się z działem sprzedaży BROEN Ballomax®.

Powierzchnia zewnętrzna

Powłoka przyjazna dla środowiska naturalnego, zabezpieczająca przed korozją.

Sterowanie

Opcjonalnie kolumna.

Zatwierdzenia i certyfikaty

BROEN jest certyfikowany zgodnie z normą ISO 9001 oraz normą środowiskową 14001. Zawory BROEN Ballomax są produkowane zgodnie z wymogami Dyrektywy Ciśnieniowej (PED) i spełniają jej wymogi. Wszystkie zawory począwszy od DN 50 są oznaczane znakiem CE. Certyfikat 3.1 dostępny na życzenie.

Wymiary

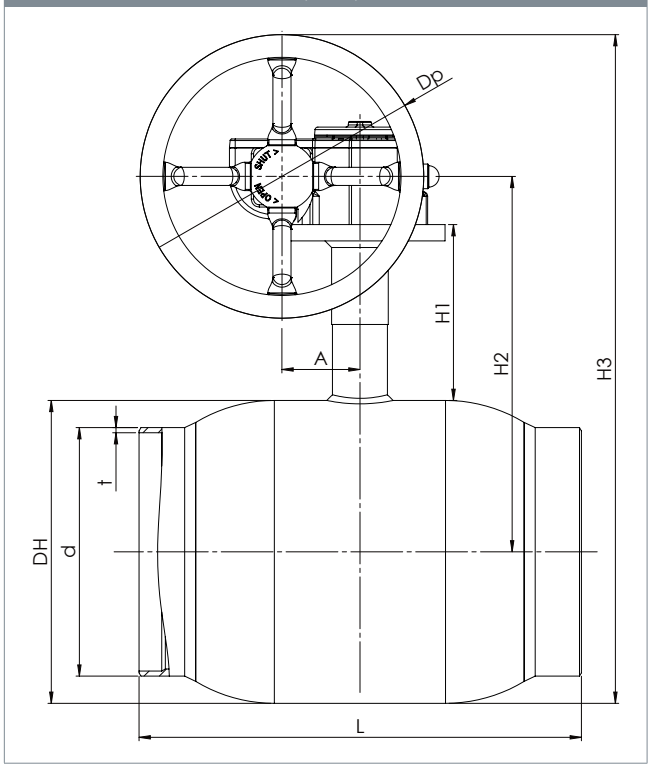

					Wszystkie wymiary podane w mm								
DN	Nr produktu BROEN	Przelot	Kvs	Waga netto [kg]	DH	d	t	L	H1	H2	H3	Dp	A
200	6110225200 480	150	1500	52.3	267	219.1	4.5	390	155	331	590	250	69

Stalowe zawory kulowe - DN 200, PN 25

Typ 61102 - Zredukowany przelot

Rysunek techniczny

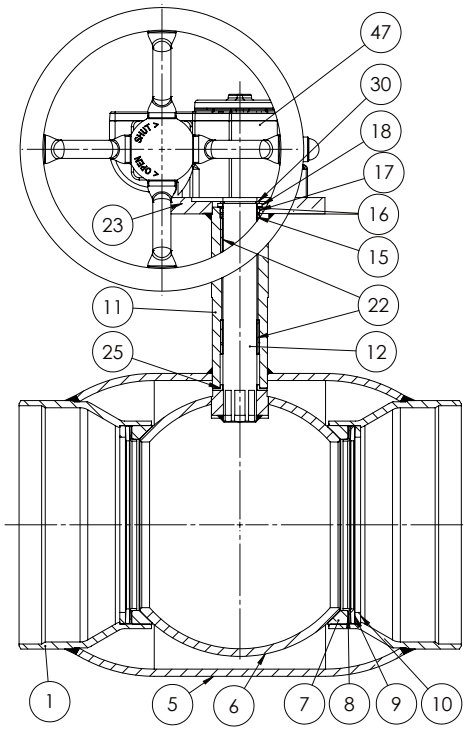

Opis materiałów

1	Tuleja spawalnicza	Stal - P235GH / 1.0345 / EN 10217-2
5	Korpus zaworu	Stal - P235GH / 1.0345 / EN 10217-2
6	Kula	Stal nierdzewna - AISI304L / 1.4306 / EN 10217-7
7	Uszczelnienie	PTFE 20% Węgiel
8	Obsada	Stal - DC01 / 1.0330 / EN 10130
9	Sprężyna talerzowa	Stal - C75S / 1.1248 / EN 10132-4
10	Pierścień podstawy	Stal - S355J2+N / 1.0570 / EN 10025-2
11	Szyjka wałka	Stal - S355J2+N / 1.0570 / EN 10025-2
12	Wałek	Stal nierdzewa - ASTM420 / 1.4021 / EN 10088-3
15	O-ring	EPDM70
16	Obsada	PTFE 20% Węgiel
17	O-ring	Guma - FPM70
18	Pierścień pośredni	Stal nierdzewna - AISI303 / 1.4305 / EN 10088-3
22	Tulejka ślizgowa	Stal - PTFE
23	Kołnierz ISO	Stal - S235JRG2 / 1.0038 / EN 10025-2
25	Podkładka ślizgowa	PTFE 20% Węgiel
30	Pierścień zabezpieczający	Stal
47	Przekładnia	-

Stalowe zawory kulowe - DN 250 - 500, PN 25

Typ 85002 - Zredukowany przelot

Do wspawania × Do wspawania z niskim wałkiem
W pełni spawane zawory kulowe.

Materiały
Patrz kolejna strona.

Zastosowanie
Zawory odcinające dla systemow grzewczych, ciepłownictwa, chłodnictwa i instalacji przemysłowych.

Media
Woda, powietrze I inne media nie rozkładające stali. Nieodpowiednie dla pary wodnej. W przypadku wątpliwości skontaktuj się z działem sprzedaży BROEN Ballomax®.

Powierzchnia zewnętrzna
Powłoka przyjazna dla środowiska naturalnego, zabezpieczająca przed korozją.

Sterowanie
Poniższe urządzenia sterujące dostępne są na życzenie:
- Przekładnia BROEN.
- Napęd elektryczny.

Zatwierdzenia i certyfikaty
BROEN jest certyfikowany zgodnie z normą ISO 9001 oraz normą środowiskową 14001. Zawory BROEN Ballomax są produkowane zgodnie z wymogami Dyrektywy Ciśnieniowej (PED) i spełniają jej wymogi. Wszystkie zawory począwszy od DN 50 są oznaczane znakiem CE. Certyfikat 3.1 dostępny na życzenie.

Uwagi
Zalecamy stosowanie przekładni BROEN.

Wymiary

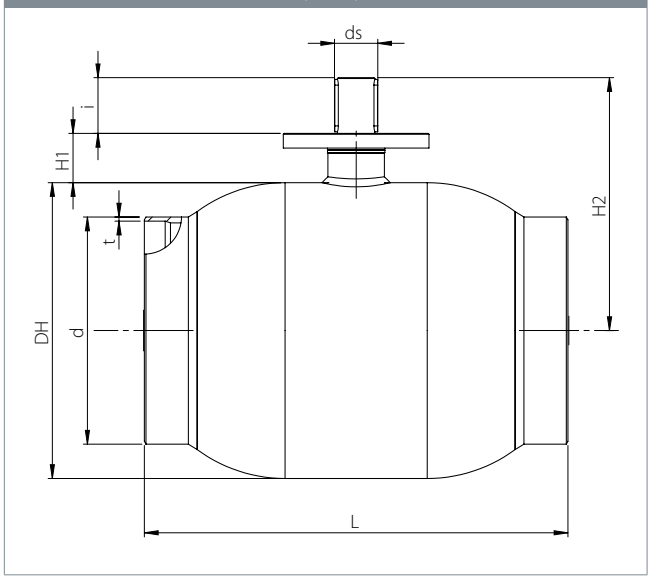

					Wszystkie wymiary podane w mm								
DN	Nr produktu BROEN	Przelot	Kvs	Waga netto [kg]	DH	d	t	L	H1	H2	ds	i	ISO
250	8500225250 000	200	3200	66	356	273.0	5.0	509	59	304	45	67	F14
300	8500225300 000	250	4700	107	457	323.9	5.6	586	70	382	50	84	F16
350	8500225350 000	250	5500	125	457	355.6	5.6	662	70	382	50	84	F16
400	8500225400 000*	305	10600	187	508	406.4	6.3	734	83	437	60	100	F16
500	8500225500 000*	380	18150	368	660	508.0	6.3	889	105	547	80	112	F30

* DN 400 - 500 - kula z płaszczem wewnętrznym.

Stalowe zawory kulowe - DN 250 - 500, PN 25

Typ 85002 - Zredukowany przelot

Rysunek techniczny

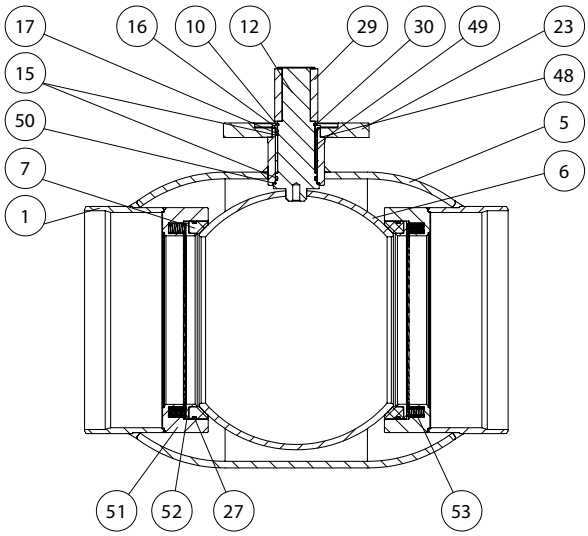

Opis materiałów		
1	Tuleja spawalnicza	Stal - P235GH / 1.0345 / EN 10217-2
5	Korpus zaworu	Stal - P235GH / 1.0345 / EN 10217-2
6	Kula	Stal nierdzewna - AISI304L / 1.4306 / EN 10217-7
7	Uszczelnienie	PTFE 20% Węgiel
10	Pierścień podstawy	Stal - S355J2+N / 1.0570 / EN 10025-2
12	Wałek	Stal nierdzewa - ASTM420 / 1.4021 / EN 10088-3
15	O-ring	EPDM70
16	Obsada	PTFE 20% Węgiel
17	O-ring	Guma - FPM70
23	Kołnierz ISO	Stal - S235JRG2 / 1.0038 / EN 10025-2
27	O-ring	EPDM70
29	Klucz	Stal
30	Pierścień zabezpieczający	Stal
48	Szyjka zaworu	Stal - P235GH / 1.0345 / EN 10216-2
49	Tulejka ślizgowa	Stal pokrywana PTFE
50	Pierścień ślizgowy	Brąz
51	Gniazdo uszczelki	Stal - S355J2H - EN 10210
52	Obsada	Stal - S355J2H - EN 10210
53	Sprężyny	Stal nierdzewna - AISI304 / 1.4301 / EN 10088-3

Akcesoria	Nr produktu BROEN	Średnica	Opis
	600587	DN 250	Przekładnia BROEN.
	600588	DN 300	
	600588	DN 350	
	600589	DN 400	
	600590	DN 500	

Stalowe zawory kulowe - DN 250 - 500, PN 25

Typ 85002 - Zredukowany przelot

Do wspawania × Do wspawania z niskim wałkiem i przekładnią BROEN

W pełni spawane zawory kulowe.

Materiały

Patrz kolejna strona.

Zastosowanie

Zawory odcinające dla systemów grzewczych, ciepłownictwa, chłodnictwa i instalacji przemysłowych.

Media

Woda, powietrze i inne media nie rozkładające stali. Nieodpowiednie dla pary wodnej. W przypadku wątpliwości skontaktuj się z działem sprzedaży BROEN Ballomax®.

Powłoka zewnętrzna

Powłoka przyjazna dla środowiska naturalnego, zabezpieczająca przed korozją.

Zatwierdzenia i certyfikaty

BROEN jest certyfikowany zgodnie z normą ISO 9001 oraz normą środowiskową 14001. Zawory BROEN Ballomax są produkowane zgodniez wymogami Dyrektywy Ciśnieniowej (PED) i spełniają jej wymogi. Wszystkie zawory począwszy od DN 50 są oznaczane znakiem CE. Certyfikat 3.1 dostępny na życzenie.

Wymiary

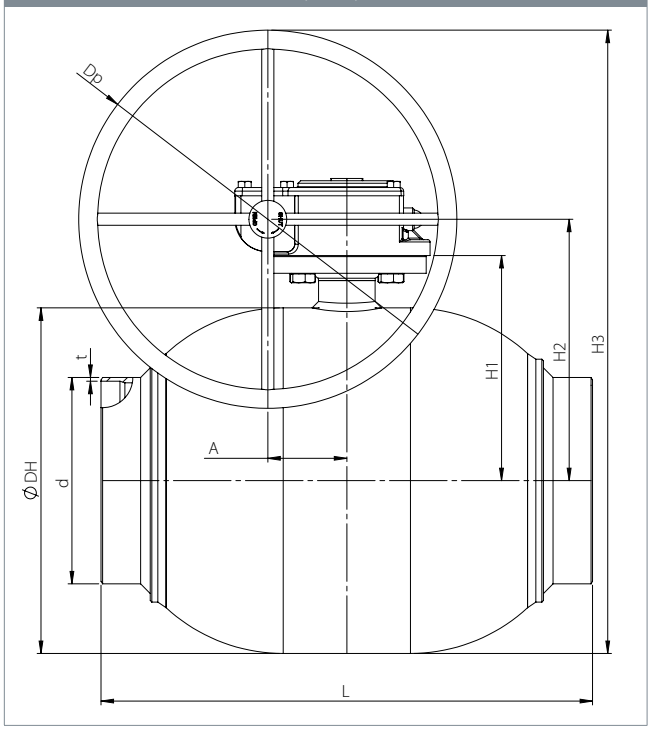

					Wszystkie wymiary podane w mm								
DN	Nr produktu BROEN	Przelot	Kvs	Waga netto [kg]	DH	d	t	L	H1	H2	H3	Dp	A
250	8500225250 480	200	3200	68.5	356	273.0	5.0	509	59	275	500.0	450	68.8
300	8500225300 480	250	4700	111.9	457	323.9	5.6	586	70	346	596.0	500	104.5
350	8500225350 480	250	5500	130.6	457	355.6	5.6	662	70	346	596.0	500	104.5
400	8500225400 480*	305	10600	197.2	508	406.4	6.3	736	83	387	566.5	350	130.0
500	8500225500 480*	400	18150	435.9	660	508.0	6.3	889	105	494	719.0	450	182.0

* DN 400 - 500 - kula z płaszczem wewnętrznym.

Stalowe zawory kulowe - DN 250 - 500, PN 25

Typ 85002 - Zredukowany przelot

Rysunek techniczny

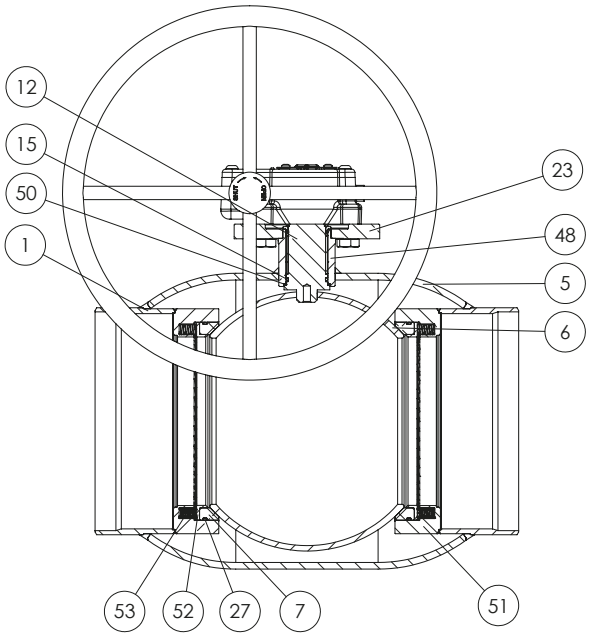

Opis materiałów

1	Tuleja spawalnicza	Stal - P235GH / 1.0345 / EN 10217-2
5	Korpus zaworu	Stal - P235GH / 1.0345 / EN 10217-2
6	Kula	Stal nierdzewna - AISI304L / 1.4306 / EN 10217-7
7	Uszczelnienie	PTFE 20% Węgiel
12	Wałek	Stal nierdzewna - ASTM420 / 1.4021 / EN 10088-3
15	O-ring	EPDM70
23	Kołnierz ISO	Stal - S235JRG2 / 1.0038 / EN 10025-2
27	O-ring	EPDM70
48	Szyjka wałka	Stal - P235GH / 1.0345 / EN 10216-2
50	Pierścień ślizgowy	Brąz
51	Obsada uszczelki	Stal - S355J2H - EN 10210
52	Obsada	Stal - S355J2H - EN 10210
53	Sprężyny	Stal nierdzewna - AISI304 / 1.4301 / EN 10088-3

Stalowe zawory kulowe - DN 250 - 500, PN 25

Typ 85012 - Zredukowany przelot

Do wspawania × Do wspawania z wysokim wałkiem i przekładnią BROEN

W pełni spawane zawory kulowe.

Materiały

Patrz kolejna strona.

Zastosowanie

Zawory odcinające dla systemów grzewczych, ciepłownictwa, chłodnictwa i instalacji przemysłowych.

Media

Woda, powietrze i inne media nie rozkładające stali. Nieodpowiednie dla pary wodnej. W przypadku wątpliwości skontaktuj się z działem sprzedaży BROEN Ballomax®.

Powłoka zewnętrzna

Powłoka przyjazna dla środowiska naturalnego, zabezpieczająca przed korozją

Zatwierdzenia i certyfikaty

BROEN jest certyfikowany zgodnie z normą ISO 9001 oraz normą środowiskową 14001. Zawory BROEN Ballomax są produkowane zgodnie z wymogami Dyrektywy Ciśnieniowej (PED) i spełniają jej wymogi. Wszystkie zawory począwszy od DN 50 są oznaczane znakiem CE. Certyfikat 3.1 dostępny na życzenie.

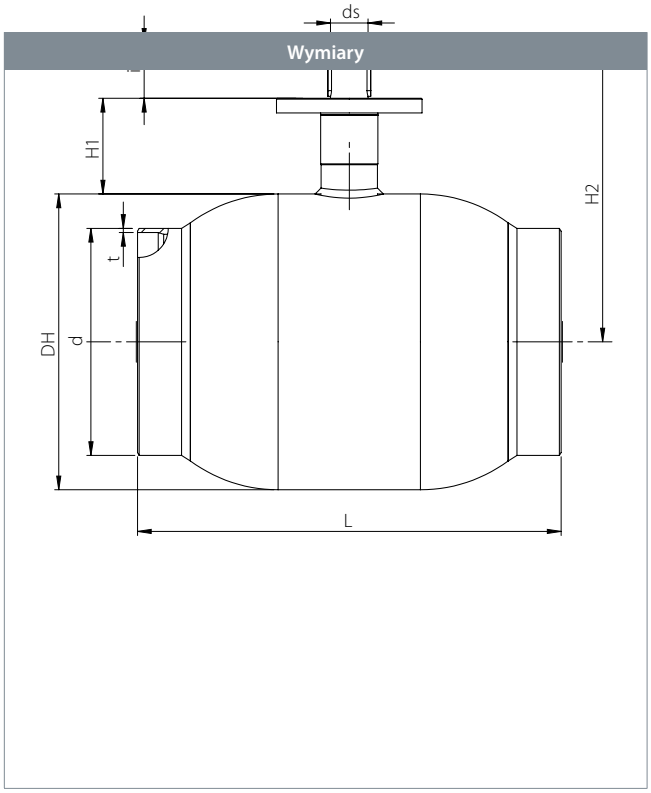

					Wszystkie wymiary podane w mm								
DN	Nr produktu BROEN	Przelot	Kvs	Waga netto [kg]	DH	d	t	L	H1	H2	H3	Dp	A
250	8503225250 000	200	3200	70.1	356	273.0	5.0	509	115	330	555	450	68.8
300	8503225300 000	250	4700	114.0	457	323.9	5.6	586	130	407	657	500	104.5
350	8503225350 000	250	5500	132.7	457	355.6	5.6	662	130	407	657	500	104.5
400	8503225400 000*	300	10600	200.6	508	406.4	6.3	736	155	460	639	350	130.0
500	8503225500 000*	400	18150	442.2	660	508.0	6.3	889	180	569	794	450	182.0

* DN 400 - 500 - kula z płaszczem wewnętrznym.

Stalowe zawory kulowe - DN 250 - 500, PN 25

Typ 85012 - Zredukowany przelot

Rysunek techniczny

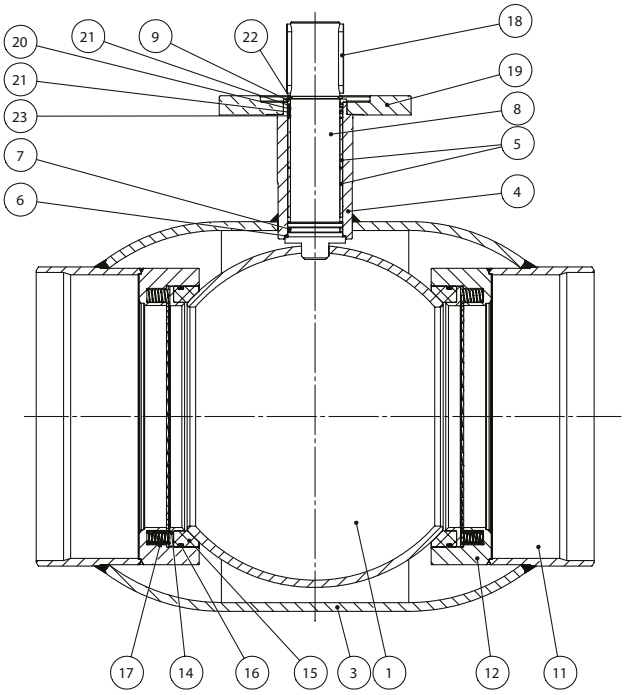

Opis materiału		
1	Kula	Stal nierdzewna - AISI 304L / 1.4306 / EN 10217-7
3	Korpus zaworu	Stal - P235GH / 1.0345 / EN 10217-2
4	Szyjka wałka	Stal - P235GH / 1.0345 / EN 10216-2
5	Łożysko	Stal powlekana PTFE
6	Pierścień ślizgowy	Brąz armatni
7	O-ring	AFLAS
8	Wałek	Stal nierdzewna - 1.4021 / EN 10088-3
9	Tarcza	Stal - S235JR / EN 10025-2
11	Do wspawania	Stal - P265GH / EN10217-2
12	Obsada uszczelki	Stal - P235GH / EN10216-2
14	Obsada	Stal - S355J2H / EN 10210-1
15	Stal	PTFE 20% Węgiel
16	O-ring	EPDM70
17	Sprężyny	Stal nierdzewna - AISI 304 / 1.4301 / EN 10088-3
18	Wpust	Stal
19	Kołnierz ISO	Stal - P235GH / 1.0038 / EN 10028-2
20	O-ring	VITON
21	Obsada	PTFE 20% Węgiel
22	Pierścień blokujący	Stal
23	O-ring	EPDM

Akcesoria	Nr produktu BROEN	Średnica	Opis
	600587	DN 250	Przekładnia BROEN.
	600588	DN 300	
	600588	DN 350	
	600589	DN 400	
	600590	DN 500	

Stalowe zawory kulowe - DN 250 - 500, PN 25

Typ 85012 - Zredukowany przelot

Do wspawania × Do wspawania
z wysokim wałkiem i przekładnią BROEN
W pełni spawane zawory kulowe.

Materiały
Patrz kolejna strona.

Zastosowanie
Zawory odcinające dla systemów grzewczych, ciepłownictwa, chłodnictwa i instalacji przemysłowych.

Media
Woda, powietrze i inne media nie rozkładające stali. Nieodpowiednie dla pary wodnej. W przypadku wątpliwości skontaktuj się z działem sprzedaży BROEN Ballomax®.

Powłoka zewnętrzna
Powłoka przyjazna dla środowiska naturalnego, zabezpieczająca przed korozją

Zatwierdzenia i certyfikaty
BROEN jest certyfikowany zgodnie z normą ISO 9001 oraz normą środowiskową 14001. Zawory BROEN Ballomax są produkowane zgodnie z wymogami Dyrektywy Ciśnieniowej (PED) i spełniają jej wymogi. Wszystkie zawory począwszy od DN 50 są oznaczane znakiem CE. Certyfikat 3.1 dostępny na życzenie.

Wymiary

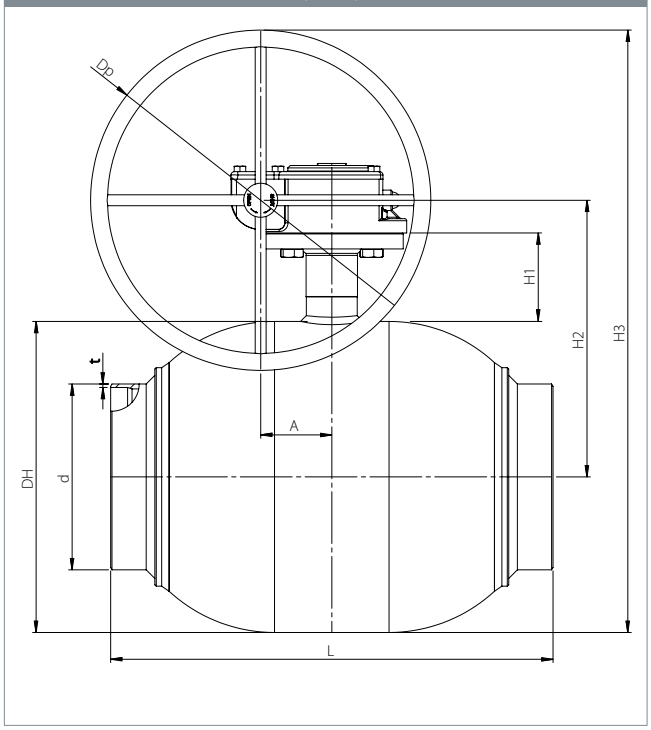

					Wszystkie wymiary podane w mm								
DN	Nr produktu BROEN	Przelot	Kvs	Waga netto [kg]	DH	d	t	L	H1	H2	H3	Dp	A
250	8503225250 480	200	3200	70.1	356	273.0	5.0	509	115	330	555	450	68.8
300	8503225300 480	250	4700	114.0	457	323.9	5.6	586	130	407	657	500	104.5
350	8503225350 480	250	5500	132.7	457	355.6	5.6	662	130	407	657	500	104.5
400	8503225400 480*	300	10600	200.6	508	406.4	6.3	736	155	460	639	350	130.0
500	8503225500 480*	400	18150	442.2	660	508.0	6.3	889	180	569	794	450	182.0

* DN 400 - 500 - kula z płaszczem wewnętrznym.

Stalowe zawory kulowe - DN 250 - 500, PN 25

Typ 85012 - Zredukowany przelot

Rysunek techniczny	Opis materiałów		
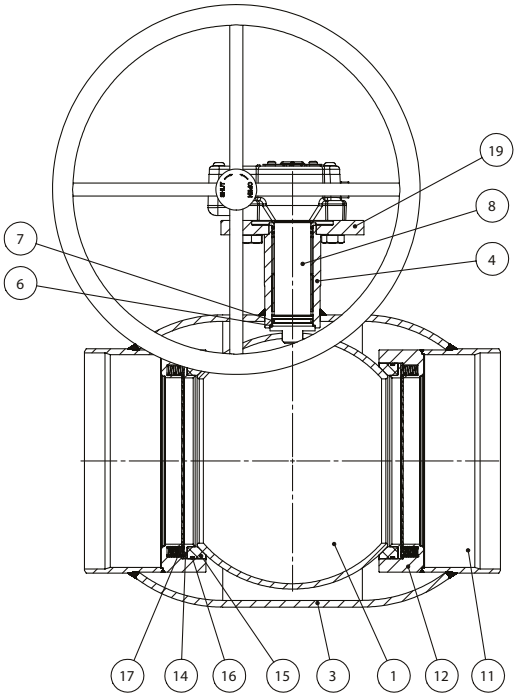	1	Kula	Stal nierdzewna - AISI 304L / 1.4306 / EN 10217-7
	3	Korpus zaworu	Stal - P235GH / 1.0345 / EN 10217-2
	4	Szyjka wałka	Stal - P235GH / 1.0345 / EN 10216-2
	6	Pierścień ślizgowy	Brąz
	7	O-ring	AFLAS
	8	Wałek	Stal nierdzewna - ASTM 420 / 1.4021 / EN 10088-3
	11	Do wspawania	Stal - P235GH / EN 10217-2
	12	Gniazdo uszczelki	Stal - P265GH / EN 10216-2
	14	Obsada	Stal - S355J2H / EN 10210-1
	15	Uszczelnienie	PTFE 20% Węgiel
	16	O-ring	EPDM70
	17	Sprężyny	Stal nierdzewna - AISI 304 / 1.4301 / EN 10088-3
	19	Kołnierz ISO	Stal - P235GH / 1.0038 / EN 10028-2

Stalowe zawory kulowe - DN 250 - 500, PN 25

Typ 85112 - Zredukowany przelot - ZOPTYMALIZOWANY PRZEPŁYW

Do wspawania × Do wspawania z wysokim wałkiem
W pełni spawnane zawory kulowe.

Materiały
Patrz kolejna strona

Zastosowanie
Zawory odcinające dla systemow grzewczych, ciepłownictwa, chłodnictwa i instalacji przemysłowych.

Media
Woda, powietrze i inne media nie rozkładające stali. Nieodpowiednie dla pary wodnej. W przypadku wątpliwości skontaktuj się z działem sprzedaży BROEN Ballomax®.

Powierzchnia zewnętrzna
Powłoka przyjazna dla środowiska naturalnego, zabezpieczająca przed korozją.

Sterowanie
Poniższe urządzenia sterujące dostępne są na życzenie:
- Przekładnia BROEN.
- Napęd elektryczny.

Zatwierdzenia i certyfikaty
BROEN jest certyfikowany zgodnie z normą ISO 9001 oraz normą środowiskową 14001. Zawory BROEN Ballomax są produkowane zgodnie z wymogami Dyrektywy Ciśnieniowej (PED) i spełniają jej wymogi. Wszystkie zawory począwszy od DN 50 są oznaczane znakiem CE. Certyfikat 3.1 dostępny na życzenie.

Uwagi
Zalecamy stosowanie przekładni BROEN.

Wymiary

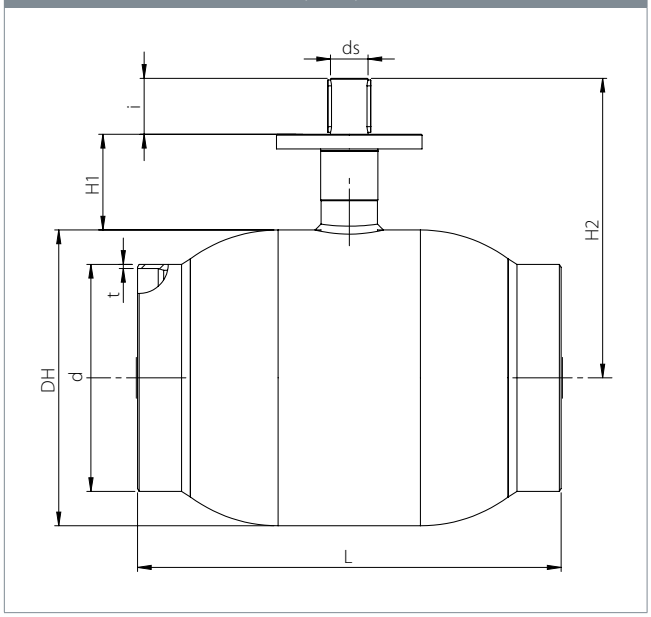

					Wszystkie wymiary podane w mm								
DN	Nr produktu BROEN	Przelot	Kvs	Waga netto [kg]	DH	d	t	L	H1	H2	ds	i	ISO
250	8513225250 000	200	5300	69.8	356	273.0	5.0	509	115	349.8	45	67	F14
300	8513225300 000	250	8200	111.7	457	323.9	5.6	586	130	443.0	50	84	F16
350	8513225350 000	250	8900	130.6	457	355.6	5.6	662	130	443.0	50	84	F16
400	8513225400 000	300	13700	194.0	508	406.4	6.3	734	155	506.5	60	100	F16
500	8513225500 000	400	20300	376.4	660	508.0	6.3	889	180	622.0	80	112	F30

Stalowe zawory kulowe - DN 250 - 500, PN 25

Typ 85112 - Zredukowany przelot - ZOPTYMALIZOWANY PRZEPŁYW

Rysunek techniczny

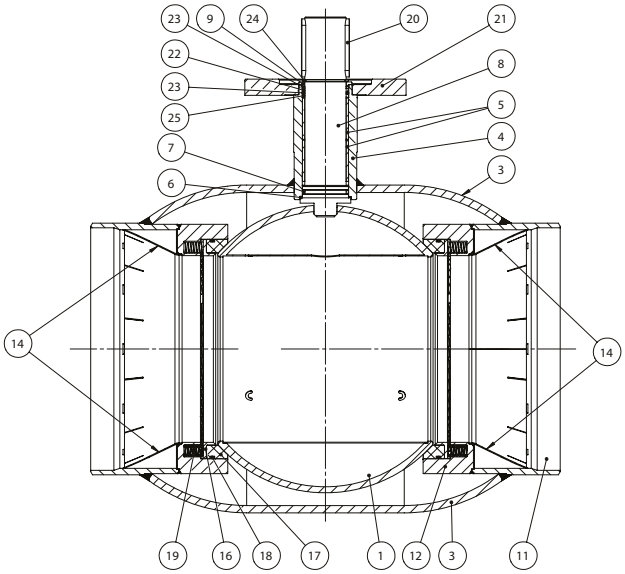

Opis materiałów		
1	Kula	Stal nierdzewna - AISI 304L / 1.4306 / EN 10217-7
3	Korpus zaworu	Stal - P235GH / 1.0345 / EN 10217-2
4	Szyjka wałka	Stal - P235GH / 1.0345 / EN 10216-2
5	Łożysko	Stal powlekana PTFE
6	Pierścień ślizgowy	Brąz armatni
7	O-ring	AFLAS
8	Wałek	Stal nierdzewna - ASTM 420 / 1.4021 / EN 10088-3
9	Tarcza	Stal - S235JR / EN 10025-2
11	Do wspawania	Stal - P235GH / EN 10217-2
12	Obsada uszczelki	Stal - P265GH / EN 10216-2
14	Wkładka przepływowa	Stal - P235GH / 1.0345 / EN 10217-2
16	Obsada	Stal - S355J2H / EN 10210-1
17	Uszczelnienie	PTFE 20% Węgiel
18	O-ring	EPDM70
19	Sprężyny	Stal nierdzewna - AISI 304 / 1.4301 / EN 10088-3
20	Wpust	Stal
21	Kołnierz ISO	Stal - P235GH / 1.0038 / EN 10028-2
22	O-ring	VITON
23	Obsada	PTFE 20% Węgiel
24	Pierścień blokujący	Stal
25	O-ring	EPDM

Akcesoria	Nr produktu BROEN	Średnica	Opis
	600587	DN 250	Przekładnia BROEN.
	600588	DN 300	
	600588	DN 350	
	600589	DN 400	
	600590	DN 500	

Stalowe zawory kulowe - DN 250 - 500, PN 25

Typ 85112 - Zredukowany przelot - ZOPTYMALIZOWANY PRZEPŁYW

Do wspawania × Do wspawania z wysokim wałkiem i przekładnią BROEN

W pełni spawane zawory kulowe.

Materiały

Patrz kolejna strona.

Zastosowanie

Zawory odcinające dla systemów grzewczych, ciepłownictwa, chłodnictwa i instalacji przemysłowych.

Media

Woda, powietrze i inne media nie rozkładające stali. Nieodpowiednie dla pary wodnej. W przypadku wątpliwości skontaktuj się z działem sprzedaży BROEN Ballomax®.

Powierzchnia zewnętrzna

Powłoka przyjazna dla środowiska naturalnego, zabezpieczająca przed korozją.

Zatwierdzenia i certyfikaty

BROEN jest certyfikowany zgodnie z normą ISO 9001 oraz normą środowiskową 14001. Zawory BROEN Ballomax są produkowane zgodnie z wymogami Dyrektywy Ciśnieniowej (PED) i spełniają jej wymogi. Wszystkie zawory począwszy od DN 50 są oznaczane znakiem CE. Certyfikat 3.1 dostępny na życzenie.

Wymiary

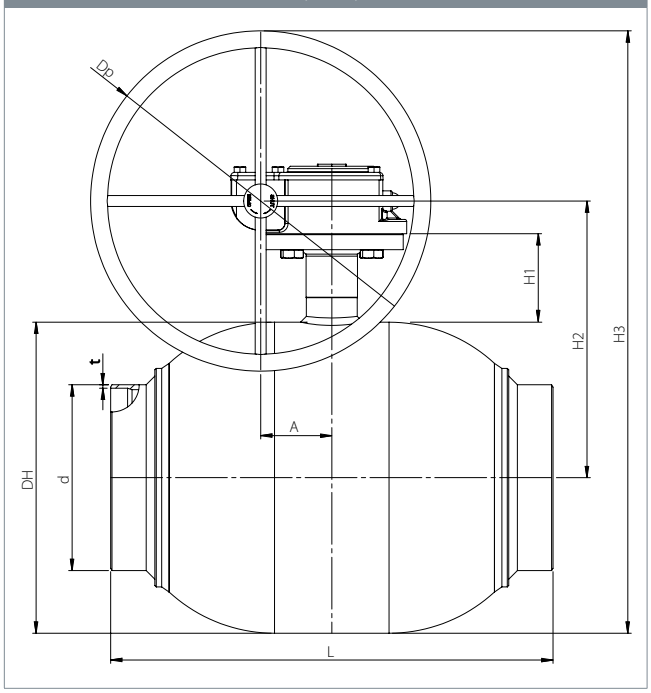

					Wszystkie wymiary podane w mm								
DN	Nr produktu BROEN	Przelot	Kvs	Waga netto [kg]	DH	d	t	L	H1	H2	H3	Dp	A
250	8513225250 480	200	5300	72.7	356	273.0	5.0	509	115	330	555	450	68.8
300	8513225300 480	250	8200	116.6	457	323.9	5.6	586	130	407	657	500	104.5
350	8513225350 480	250	8900	135.3	457	355.6	5.6	662	130	407	657	500	104.5
400	8513225400 480	300	13700	203.2	508	406.4	6.3	736	155	464	639	350	130.0
500	8513225500 480	400	20300	444.8	660	508.0	6.3	889	180	569	794	450	182.0

Stalowe zawory kulowe - DN 250 - 500, PN 25

Typ 85112 - Zredukowany przelot - ZOPTYMALIZOWANY PRZEPŁYW

Rysunek techniczny	Opis materiałów		
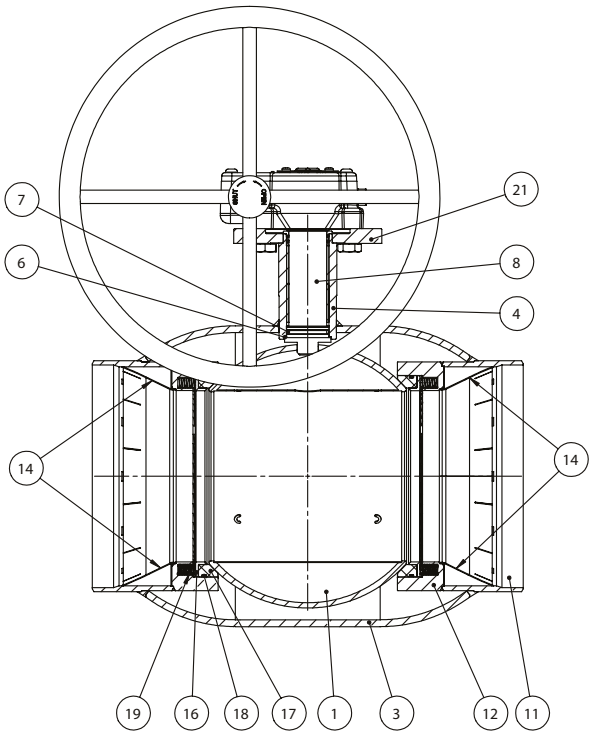	1	Kula	Stal nierdzewna - AISI 304L / 1.4306 / EN 10217-7
	3	Korpus zaworu	Stal - P235GH / 1.0345 / EN 10217-2
	4	Szyjka wałka	Stal - P235GH / 1.0345 / EN 10216-2
	6	Pierścień ślizgowy	Brąz
	7	O-ring	AFLAS
	8	Wałek	Stal nierdzewna - ASTM 420 / 1.4021 / EN 10088-3
	11	Do wspawania	Stal - P235GH / EN 10217-2
	12	Gniazdo uszczelki	Stal - P265GH / EN 10216-2
	14	Wkładka przepływowa	Stal - P235GH / EN 10217-2
	16	Obsada	Stal - S355J2H / EN 10210-1
	17	Uszczelnienie	PTFE 20% Węgiel
	18	O-ring	EPDM70
	19	Sprężyny	Stal nierdzewna - AISI 304 / 1.4301 / EN 10088-3
	21	Kołnierz ISO	Stal - P235GH / 1.0038 / EN 10028-2

Stalowe zawory kulowe - DN 20 - 50, PN 40

Typ 64104 - Zredukowany przelot

Kołnierz × Do wspawania
W pełni spawane zawory kulowe.

Materiały
Patrz kolejna strona.

Zastosowanie
Zawory odcinające dla systemow grzewczych, ciepłownictwa, chłodnictwa i instalacji przemysłowych.

Media
Woda, powietrze I inne media nie rozkładające stali. Nieodpowiednie dla pary wodnej. W przypadku wątpliwości skontaktuj się z działem sprzedaży BROEN Ballomax®.

Powierzchnia zewnętrzna
Powłoka przyjazna dla środowiska naturalnego, zabezpieczająca przed korozją.

Sterowanie
Standardowa rączka jest regulowana w zakresie 180°.

Zatwierdzenia i certyfikaty
BROEN jest certyfikowany zgodnie z normą ISO 9001 oraz normą środowiskową 14001. Zawory BROEN Ballomax są produkowane zgodnie z wymogami Dyrektywy Ciśnieniowej (PED) i spełniają jej wymogi. Wszystkie zawory począwszy od DN 50 są oznaczane znakiem CE. Certyfikat 3.1 dostępny na życzenie.

Wymiary

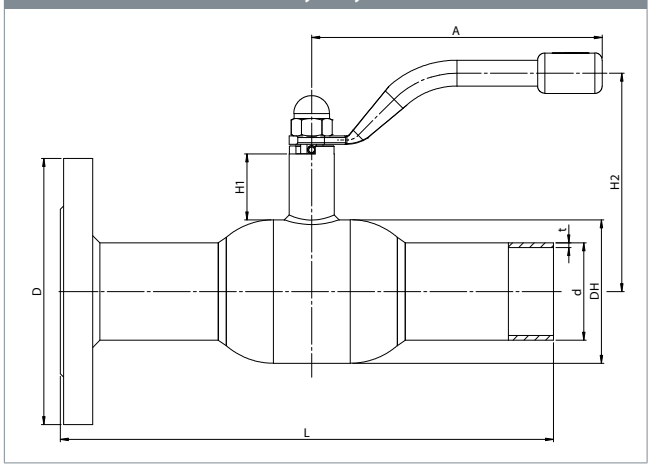

					Wszystkie wymiary podane w mm							
DN	Nr produktu BROEN	Przelot	Kvs	Waga netto [kg]	DH	D	d	t	L	H1	H2	A
20	64104020S356700	15	15	1.8	42.0	105	26.9	2.3	235.0	47	116.0	140
25	64104025S271000	20	27	2.4	51.0	115	33.7	2.6	235.0	47	119.5	140
32	64104032S271100	25	40	3.3	57.0	140	42.4	2.6	265.0	48	124.0	140
40	64104040S271200	32	69	4.4	76.1	150	48.3	2.6	265.0	41	129.0	180
50	64104050S271300	40	110	5.5	88.9	165	60.3	2.9	306.0	41	135.0	180

Stalowe zawory kulowe - DN 20 - 50, PN 40

Typ 64104 - Zredukowany przelot

Rysunek techniczny
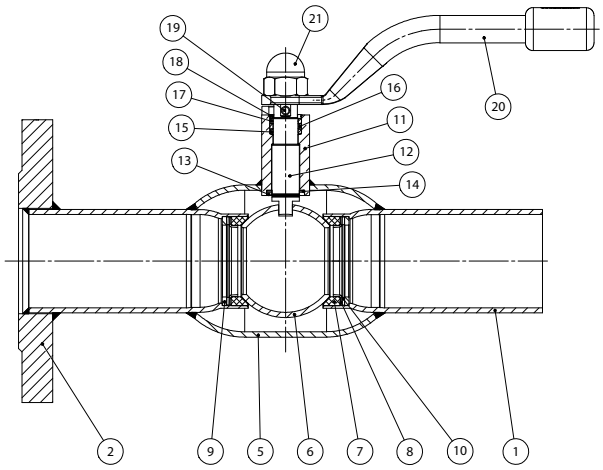

Opis materiałów		
1	Tuleja spawalnicza	Stal - P235GH / 1.0345 / EN 10217-2
2	Kołnierz	Stal - P265GH / 1.0038 / EN 10028-2
5	Korpus zaworu	Stal - P235GH / 1.0345 / EN 10217-2
6	Kula	Stal nierdzewna - AISI304L / 1.4306 / EN 10217-7
7	Uszczelnienie	PTFE 20% Węgiel
8	Obsada	Stal - DC01 / 1.0330 / EN 10130
9	Sprężyna talerzowa	Stal - C75S / 1.1248 / EN 10132-4
10	Pierścień podstawy	Stal - S355J2+N / 1.0570 / EN 10025-2
11	Szyjka wałka	Stal - S355J2+N / 1.0570 / EN 10025-2
12	Wałek	Stal nierdzewna - ASTM420 / 1.4021 / EN 10088-3
13	Podkładka wałka	Stal nierdzewna - AISI304 / 1.4301 / EN 10088-3
14	Podkładka ślizgowa	PTFE 20% Węgiel
15	O-ring	EPDM70
16	Obsada	PTFE 20% Węgiel
17	O-ring	Guma - FPM70
18	Pierścień pośredni	Stal nierdzewna - AISI303 / 1.4305 / EN 10088-3
19	Kołek	Stal hartowana
20	Rączka	Stal
21	Nakrętka	Stal galwanizowana

Akcesoria	Nr produktu BROEN	Średnica	Opis
	66050010 000 - żółty	DN 20 - 32	Rączki T w trzech różnych kolorach - żółtym, niebieskim i czerwonym. Rączki typu T montowane na życzenie.
	66050010 003 - niebieski		
	66050010 004 - czerwony		
	66050040 000 - żółty	DN 40 - 50	
	66050040 003 - niebieski		
	66050040 004 - czerwony		
	203245	DN 20 - 32	Kołnierz ISO.
	208245	DN 40 - 50	
	66160010 000	DN 20 - 32	Adapter sześciokątny do sterowania kluczem.
	66160040 000	DN 40 - 50	

Stalowe zawory kulowe - DN 65 - 100, PN 25

Typ 64104 - Zredukowany przelot

Kołnierz × Do wspawania
W pełni spawane zawory kulowe.

Materiały
Patrz kolejna strona.

Zastosowanie
Zawory odcinające dla systemow grzewczych, ciepłownictwa, chłodnictwa i instalacji przemysłowych.

Media
Woda, powietrze I inne media nie rozkładające stali. Nieodpowiednie dla pary wodnej. W przypadku wątpliwości skontaktuj się z działem sprzedaży BROEN Ballomax®.

Powierzchnia zewnętrzna
Powłoka przyjazna dla środowiska naturalnego, zabezpieczająca przed korozją.

Sterowanie
Standardowa rączka jest regulowana w zakresie 180°.

Zatwierdzenia i certyfikaty
BROEN jest certyfikowany zgodnie z normą ISO 9001 oraz normą środowiskową 14001. Zawory BROEN Ballomax są produkowane zgodnie z wymogami Dyrektywy Ciśnieniowej (PED) i spełniają jej wymogi. Wszystkie zawory począwszy od DN 50 są oznaczane znakiem CE. Certyfikat 3.1 dostępny na życzenie.

Wymiary

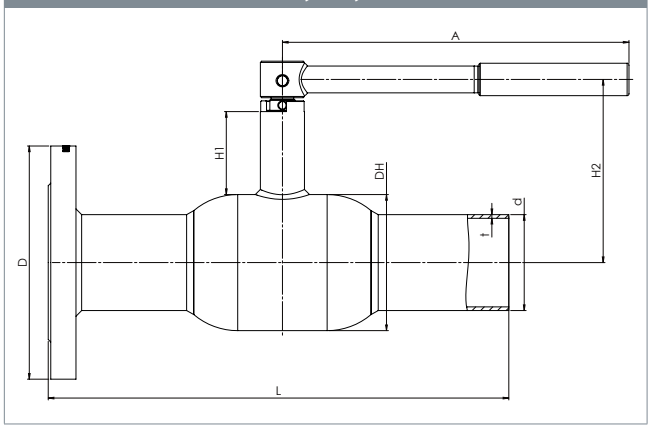

					Wszystkie wymiary podane w mm							
DN	Nr produktu BROEN	Przelot	Kvs	Waga netto [kg]	DH	D	d	t	L	H1	H2	A
65	64104065S271400	50	180	8.7	108.0	185	76.1	2.9	366.0	65.8	145.0	275
80	64104080S233010	65	288	11.3	127.0	200	88.9	3.2	377.5	66.0	153.0	275
100	64104100S271500	80	470	16.3	152.4	235	114.3	3.6	397.5	80.9	192.0	365

Stalowe zawory kulowe - DN 65 - 100, PN 25

Typ 64104 - Zredukowany przelot

Rysunek techniczny

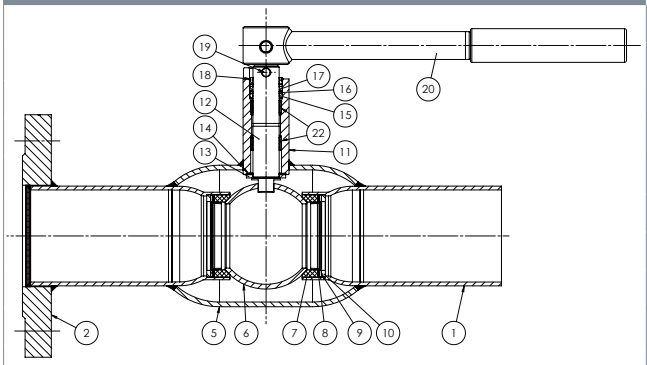

Opis materiałów		
1	Tuleja spawalnicza	Stal - P235GH / 1.0345 / EN 10217-2
2	Kołnierz	Stal - P265GH / 1.0038 / EN 10028-2
5	Korpus zaworu	Stal - P235GH / 1.0345 / EN 10217-2
6	Kula	Stal nierdzewna - AISI304L / 1.4306 / EN 10217-7
7	Uszczelnienie	PTFE 20% Węgiel
8	Obsada	Stal - DC01 / 1.0330 / EN 10130
9	Sprężyna talerzowa	Stal - C75S / 1.1248 / EN 10132-4
10	Pierścień podstawy	Stal - S355J2+N / 1.0570 / EN 10025-2
11	Szyjka wałka	Stal - S355J2+N / 1.0570 / EN 10025-2
12	Wałek	Stal nierdzewna - ASTM420 / 1.4021 / EN 10088-3
13	Podkładka wałka	Stal nierdzewna - AISI304 / 1.4301 / EN 10088-3
14	Podkładka ślizgowa	PTFE 20% Węgiel
15	O-ring	EPDM70
16	Obsada	PTFE 20% Węgiel
17	O-ring	Guma - FPM70
18	Pierścień pośredni	Stal nierdzewna - AISI303 / 1.4305 / EN 10088-3
19	Kołek	Stal hartowana
20	Rączka	Stal
22	Tulejka ślizgowa	Stal - PTFE

Akcesoria	Nr produktu BROEN	Średnica	Opis
	167245	DN 65 - 80	Kołnierz ISO.
	169245	DN 100	
	66160065 000	DN 65 - 80	Adapter sześciokątny do sterowania kluczem.
	66164100 000	DN 100	

Stalowe zawory kulowe - DN 125 - 150, PN 25

Typ 61104 - Zredukowany przelot

Kołnierz × Do wspawania z kołnierzem ISO
W pełni spawane zawory kulowe.

Materiały
Patrz kolejna strona.

Zastosowanie
Zawory odcinające dla systemow grzewczych, ciepłownictwa, chłodnictwa i instalacji przemysłowych.

Media
Woda, powietrze I inne media nie rozkładające stali. Nieodpowiednie dla pary wodnej. W przypadku wątpliwości skontaktuj się z działem sprzedaży BROEN Ballomax®.

Powierzchnia zewnętrzna
Powłoka przyjazna dla środowiska naturalnego, zabezpieczająca przed korozją.

Sterowanie
Standardowa rączka jest regulowana w zakresie 180°.

Zatwierdzenia i certyfikaty
BROEN jest certyfikowany zgodnie z normą ISO 9001 oraz normą środowiskową 14001. Zawory BROEN Ballomax są produkowane zgodnie z wymogami Dyrektywy Ciśnieniowej (PED) i spełniają jej wymogi. Wszystkie zawory począwszy od DN 50 są oznaczane znakiem CE. Certyfikat 3.1 dostępny na życzenie.

Uwagi
Zalecamy stosowanie przekładni BROEN. LWiększe średnice DN 200-500 – na życzenie.

Wymiary

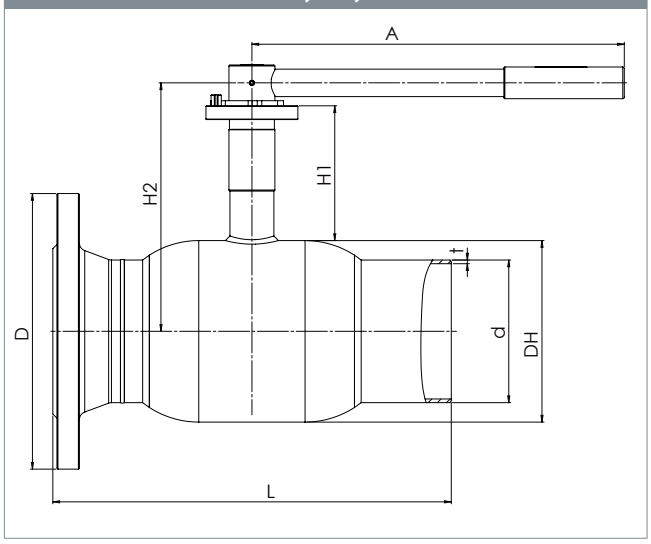

					Wszystkie wymiary podane w mm								
DN	Nr produktu BROEN	Przelot	Kvs	Waga netto [kg]	DH	D	d	t	L	H1	H2	A	ISO
125	61104125S188000	100	699	21.1	178	270	139.7	3.6	390	132	243	365	F07
150	61104150S188100	125	1046	31.2	219	300	168.3	4.0	390	135	276	650	F10

Stalowe zawory kulowe - DN 125 - 150, PN 25

Typ 61104 - Zredukowany przelot

Rysunek techniczny
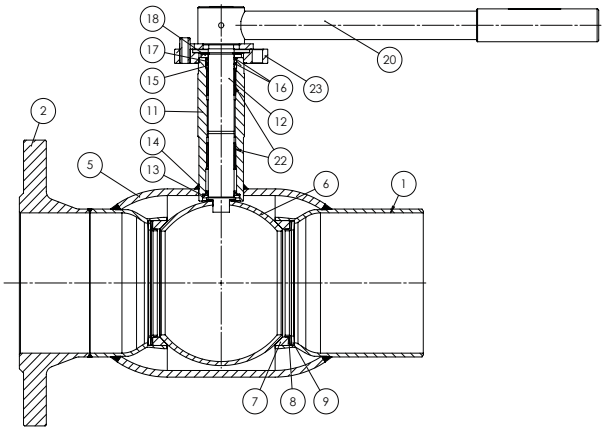

	Opis materiałów	
1	Tuleja spawalnicza	Stal - P235GH / 1.0345 / EN 10217-2
2	Kołnierz	Stal - P265GH / 1.0038 / EN 10028-2
5	Korpus zaworu	Stal - P235GH / 1.0345 / EN 10217-2
6	Kula	Stal nierdzewna - AISI304L / 1.4306 / EN 10217-7
7	Uszczelnienie	PTFE 20% Węgiel
8	Obsada	Stal - DC01 / 1.0330 / EN 10130
9	Sprężyna talerzowa	Stal - C75S / 1.1248 / EN 10132-4
11	Szyjka wałka	Stal - S355J2+N / 1.0570 / EN 10025-2
12	Wałek	Stal nierdzewna - ASTM420 / 1.4021 / EN 10088-3
13	Podkładka wałka	Stal nierdzewna - AISI304 / 1.4301 / EN 10088-3
14	Podkładka ślizgowa	PTFE 20% Węgiel
15	O-ring	EPDM70
16	Obsada	PTFE 20% Węgiel
17	O-ring	Guma - FPM70
18	Pierścień pośredni	Stal nierdzewna - AISI303 / 1.4305 / EN 10088-3
20	Rączka	Stal
22	Tulejka ślizgowa	Stal - PTFE
23	Kołnierz ISO	Stal - S235JRG2 / 1.0038 / EN 10025-2

Akcesoria	Nr produktu BROEN	Średnica	Opis
	600584	DN 125	Przekładnia BROEN.
	600585	DN 150	
	66161100 000	DN 125	Adapter sześciokątny do sterowania kluczem.
	66161150 000	DN 150	

Stalowe zawory kulowe - DN 65 - 100, PN 16

Typ 64104 - Zredukowany przelot

Kołnierz × Do wspawania
W pełni spawane zawory kulowe.

Materiały
Patrz kolejna strona.

Zastosowanie
Zawory odcinające dla systemow grzewczych, ciepłownictwa, chłodnictwa i instalacji przemysłowych.

Media
Woda, powietrze I inne media nie rozkładające stali. Nieodpowiednie dla pary wodnej. W przypadku wątpliwości skontaktuj się z działem sprzedaży BROEN Ballomax®.

Powierzchnia zewnętrzna
Powłoka przyjazna dla środowiska naturalnego, zabezpieczająca przed korozją.

Sterowanie
Standardowa rączka jest regulowana w zakresie 180°.

Zatwierdzenia i certyfikaty
BROEN jest certyfikowany zgodnie z normą ISO 9001 oraz normą środowiskową 14001. Zawory BROEN Ballomax są produkowane zgodnie z wymogami Dyrektywy Ciśnieniowej (PED) i spełniają jej wymogi. Wszystkie zawory począwszy od DN 50 są oznaczane znakiem CE. Certyfikat 3.1 dostępny na życzenie.

Wymiary

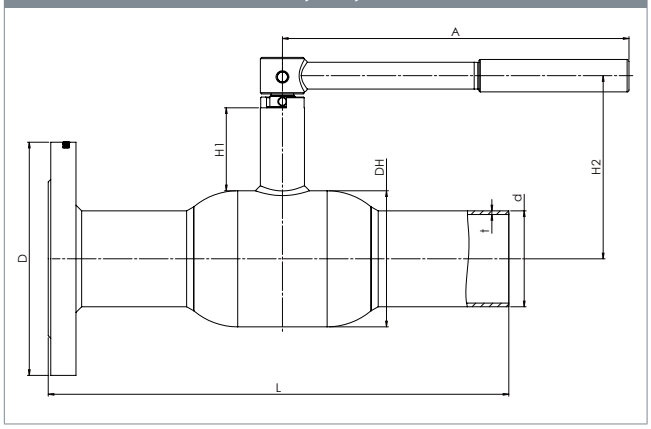

					Wszystkie wymiary podane w mm							
DN	Nr produktu BROEN	Przelot	Kvs	Waga netto [kg]	DH	D	d	t	L	H1	H2	A
65	64104065S342500	50	180	8.7	108.0	185	76.1	2.9	360.0	65.8	145.0	275
80	64104080S226500	65	288	11.3	127.0	200	88.9	3.2	377.5	66.0	153.0	275
100	64104100S226600	80	470	16.3	152.4	220	114.3	3.6	397.5	80.9	192.0	365

Stalowe zawory kulowe - DN 65 - 100, PN 16

Typ 64104 - Zredukowany przelot

Rysunek techniczny

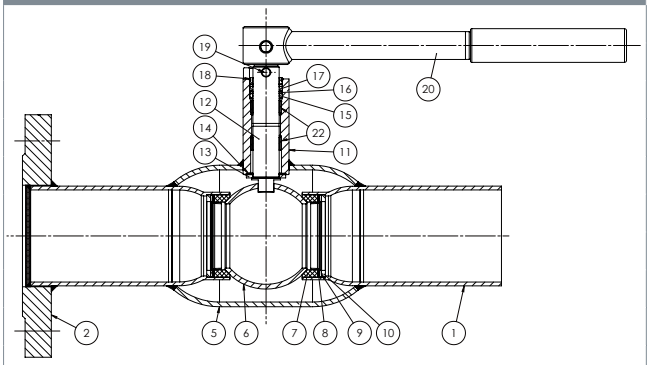

Opis materiałów		
1	Tuleja spawalnicza	Stal - P235GH / 1.0345 / EN 10217-2
2	Kołnierz	Stal - P265GH / 1.0038 / EN 10028-2
5	Korpus zaworu	Stal - P235GH / 1.0345 / EN 10217-2
6	Kula	Stal nierdzewna - AISI304L / 1.4306 / EN 10217-7
7	Uszczelnienie	PTFE 20% Węgiel
8	Obsada	Stal - DC01 / 1.0330 / EN 10130
9	Sprężyna talerzowa	Stal - C75S / 1.1248 / EN 10132-4
10	Pierścień podstawy	Stal - S355J2+N / 1.0570 / EN 10025-2
11	Szyjka wałka	Stal - S355J2+N / 1.0570 / EN 10025-2
12	Wałek	Stal nierdzewna - ASTM420 / 1.4021 / EN 10088-3
13	Podkładka wałka	Stal nierdzewna - AISI304 / 1.4301 / EN 10088-3
14	Podkładka ślizgowa	PTFE 20% Węgiel
15	O-ring	EPDM70
16	Obsada	PTFE 20% Węgiel
17	O-ring	Guma - FPM70
18	Pierścień pośredni	Stal nierdzewna - AISI303 / 1.4305 / EN 10088-3
19	Kołek	Stal hartowana
20	Rączka	Stal
22	Tulejka ślizgowa	Stal - PTFE

Akcesoria	Nr produktu BROEN	Średnica	Opis
	167245	DN 65 - 80	Kołnierz ISO.
	169245	DN 100	
	66160065 000	DN 65 - 80	Adapter sześciokątny do sterowania kluczem.
	66164100 000	DN 100	

Stalowe zawory kulowe - DN 125 - 150, PN 16

Typ 61104 - Zredukowany przelot

Kołnierz × Do wspawania z kołnierzem ISO
W pełni spwane zawory kulowe

Materiały
Patrz kolejna strona.

Zastosowanie
Zawory odcinające dla systemow grzewczych, ciepłownictwa, chłodnictwa i instalacji przemysłowych.

Media
Woda, powietrze i inne media nie rozkładające stali. Nieodpowiednie dla pary wodnej. W przypadku wątpliwości skontaktuj się z działem sprzedaży BROEN Ballomax®.

Powierzchnia zewnętrzna
Powłoka przyjazna dla środowiska naturalnego, zabezpieczająca przed korozją.

Sterowanie
Standardowa rączka jest regulowana w zakresie 180°.

Zatwierdzenia i certyfikaty
BROEN jest certyfikowany zgodnie z normą ISO 9001 oraz normą środowiskową 14001. Zawory BROEN Ballomax są produkowane zgodnie z wymogami Dyrektywy Ciśnieniowej (PED) i spełniają jej wymogi. Wszystkie zawory począwszy od DN 50 są oznaczane znakiem CE. Certyfikat 3.1 dostępny na życzenie.

Uwagi
Zalecamy stosowanie przekładni BROEN. Większe średnice DN 200-500 – na życzenie.

Wymiary

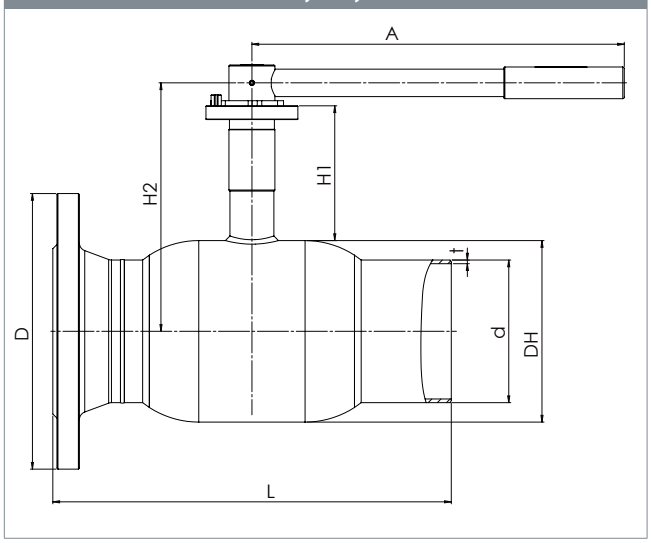

					Wszystkie wymiary podane w mm								
DN	Nr produktu BROEN	Przelot	Kvs	Waga netto [kg]	DH	D	d	t	L	H1	H2	A	ISO
125	61104125S226700	100	699	29.3	178	250	139.7	3.6	397.5	132	243	365	F07
150	61104150S208600	125	1046	32.5	219	285	168.3	4.0	338.0	135	276	650	F10

Stalowe zawory kulowe - DN 125 - 150, PN 16

Typ 61104 - Zredukowany przelot

Rysunek techniczny
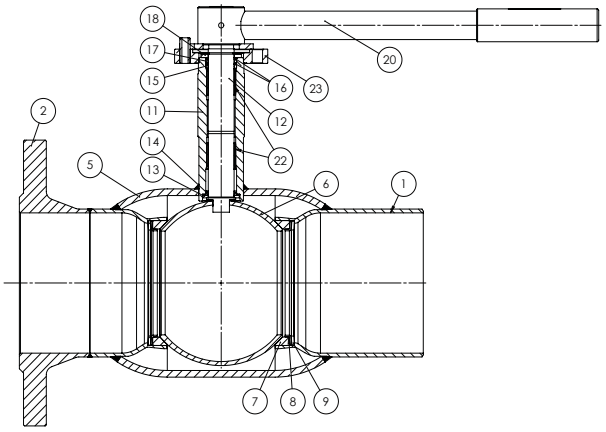

Opis materiałów		
1	Tuleja spawalnicza	Stal - P235GH / 1.0345 / EN 10217-2
2	Kołnierz	Stal - P265GH / 1.0038 / EN 10028-2
5	Korpus zaworu	Stal - P235GH / 1.0345 / EN 10217-2
6	Kula	Stal nierdzewna - AISI304L / 1.4306 / EN 10217-7
7	Uszczelnienie	PTFE 20% Węgiel
8	Obsada	Stal - DC01 / 1.0330 / EN 10130
9	Sprężyna talerzowa	Stal - C75S / 1.1248 / EN 10132-4
11	Szyjka wałka	Stal - S355J2+N / 1.0570 / EN 10025-2
12	Wałek	Stal nierdzewna - ASTM420 / 1.4021 / EN 10088-3
13	Podkładka wałka	Stal nierdzewna - AISI304 / 1.4301 / EN 10088-3
14	Podkładka ślizgowa	PTFE 20% Węgiel
15	O-ring	EPDM70
16	Obsada	PTFE 20% Węgiel
17	O-ring	Guma - FPM70
18	Pierścień pośredni	Stal nierdzewna - AISI303 / 1.4305 / EN 10088-3
20	Rączka	Stal
22	Tulejka ślizgowa	Stal - PTFE
23	Kołnierz ISO	Stal - S235JRG2 / 1.0038 / EN 10025-2

Akcesoria	Nr produktu BROEN	Średnica	Opis
	600584	DN 125	Przekładnia BROEN.
	600585	DN 150	
	66161100 000	DN 125	Adapter sześciokątny do sterowania kluczem.
	66161150 000	DN 150	

Stalowe zawory kulowe - DN 15 - 40, PN 40

Typ 61103 / 64103 - Zredukowany przelot

Kołnierz × Kołnierz
W pełni spwane zawory kulowe.

Materiały
Patrz kolejna strona.

Zastosowanie
Zawory odcinające dla systemow grzewczych, ciepłownictwa, chłodnictwa i instalacji przemysłowych.

Media
Woda, powietrze i inne media nie rozkładające stali. Nieodpowiednie dla pary wodnej. W przypadku wątpliwości skontaktuj się z działem sprzedaży BROEN Ballomax®.

Powierzchnia zewnętrzna
Powłoka przyjazna dla środowiska naturalnego, zabezpieczająca przed korozją.

Sterowanie
Standardowa rączka jest regulowana w zakresie 180°.

Zatwierdzenia i certyfikaty
BROEN jest certyfikowany zgodnie z normą ISO 9001 oraz normą środowiskową 14001. Zawory BROEN Ballomax są produkowane zgodnie z wymogami Dyrektywy Ciśnieniowej (PED) i spełniają jej wymogi. Wszystkie zawory począwszy od DN 50 są oznaczane znakiem CE. Certyfikat 3.1 dostępny na życzenie.

Uwagi
Inne długości i specjalne wykonania kołnierzy dostępne na życzenie.

Wymiary

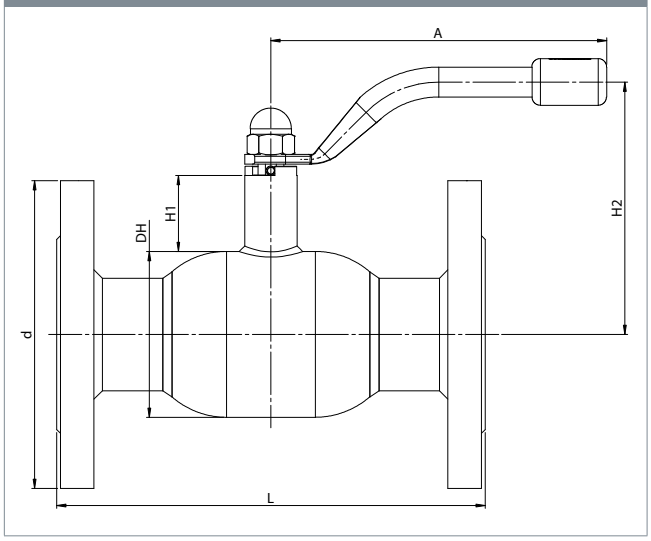

					Wszystkie wymiary podane w mm					
DN	Nr produktu BROEN	Przelot	Kvs	Waga netto [kg]	DH	d	L	H1	H2	A
15	61103015 010	10	8	1.5	38	95	130	50	116	140
20	64103020 010	15	15	2.9	42	105	150	47	85	140
25	64103025 010	20	27	3.5	51	115	160	47	89	140
32	64103032 010	25	40	4.8	57	140	180	48	93	140
40	64103040 010	32	69	6.2	76	150	200	41	108	180

Stalowe zawory kulowe - DN 15 - 40, PN 40

Typ 61103 / 64103 - Zredukowany przelot

Rysunek techniczny

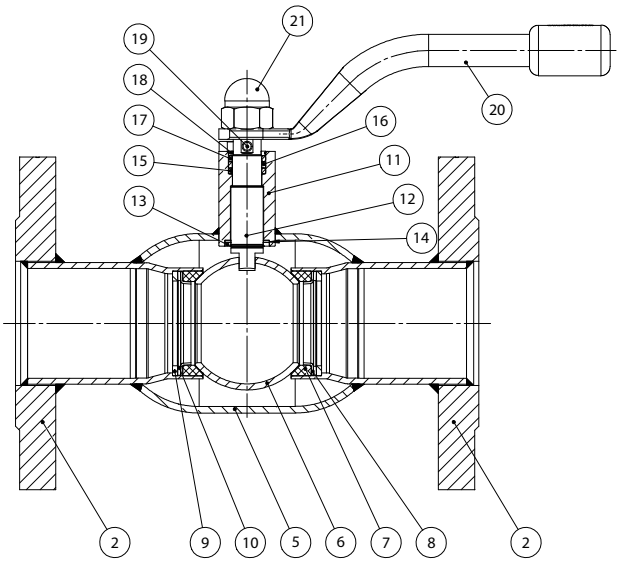

Opis materiałów		
2	Kołnierz	Stal - P265GH / 1.0038 / EN 10028-2
5	Korpus zaworu	Stal - P235GH / 1.0345 / EN 10217-2
6	Kula	Stal nierdzewna - AISI304L / 1.4306 / EN 10217-7
7	Uszczelnienie	PTFE 20% Węgiel
8	Obsada	Stal - DC01 / 1.0330 / EN 10130
9	Sprężyna talerzowa	Stal - C75S / 1.1248 / EN 10132-4
10	Pierścień podstawy	Stal - S355J2+N / 1.0570 / EN 10025-2
11	Szyjka wałka	Stal - S355J2+N / 1.0570 / EN 10025-2
12	Wałek	Stal nierdzewna - ASTM420 / 1.4021 / EN 10088-3
13	Podkładka wałka	Stal nierdzewna - AISI304 / 1.4301 / EN 10088-3
14	Podkładka ślizgowa	PTFE 20% Węgiel
15	O-ring	EPDM70
16	Obsada	PTFE 20% Węgiel
17	O-ring	Guma - FPM70
18	Pierścień pośredni	Stal nierdzewna - AISI303 / 1.4305 / EN 10088-3
19	Kołek	Stal hartowana
20	Rączka	Stal
21	Nakrętka	Stal galwanizowana

Akcesoria	Nr produktu BROEN	Średnica	Opis
	66050010 000 - żółty	DN 15 - 32	Rączki T w trzech różnych kolorach - żółtym, niebieskim i czerwonym. Rączki typu T montowane na życzenie.
	66050010 003 - niebieski		
	66050010 004 - czerwony		
	66050040 000 - żółty	DN 40	
	66050040 003 - niebieski		
	66050040 004 - czerwony		
	203245	DN 15 - 32	Kołnierz ISO.
	208245	DN 40	
	66160010 000	DN 15 - 32	Adapter sześciokątny do sterowania kluczem.
	66160040 000	DN 40	

SpModel specjalny: Minimalna długość – Kołnierz x Kołnierz – DN 15 - 40:

DN	Standardowa długość - mm	Minimalna długość- mm
15	130	Na życzenie
20	150	118
25	160	130
32	180	135
40	200	150

Stalowe zawory kulowe - DN 50, PN 40

Typ BBM50441 / BBM52441 - Zredukowany przelot

Kołnierz × Kołnierz
W pełni spawane zawory kulowe.

Materiały
Patrz kolejna strona.

Zastosowanie
Zawory odcinające dla systemów grzewczych, ciepłownictwa, chłodnictwa i instalacji przemysłowych.

Media
Woda, powietrze i inne media nie rozkładające stali. Nieodpowiednie dla pary wodnej. W przypadku wątpliwości skontaktuj się z działem sprzedaży BROEN BALLOMAX®.

Powierzchnia zewnętrzna
Powłoka przyjazna dla środowiska naturalnego, zabezpieczająca przed korozją.

Sterowanie
Standardowa rączka jest regulowana w zakresie 180°.

Zatwierdzenia i certyfikaty
BROEN jest certyfikowany zgodnie z normą ISO 9001 oraz normą środowiskową 14001. Zawory BROEN BALLOMAX są produkowane zgodnie z wymogami Dyrektywy Ciśnieniowej (PED) i spełniają jej wymogi.
Wszystkie zawory począwszy od DN 50 są oznaczane znakiem CE.
Certyfikat 3.1 dostępny na życzenie.

Uwagi
Kołnierz ISO. dostępne na zapytanie.

Wymiary

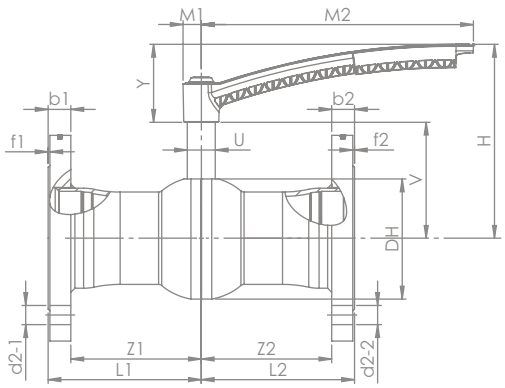

					Wszystkie wymiary podane w mm												
DN	Nr produktu BROEN	Przelot kuli	Kvs	Waga netto [kg]	L1	L2	Z1	Z2	d2-1	d2-2	b1	b2	f1	f2	DH	V	H
50	8500440050 010	40	112	7,03	115	115	95	95	18	18	20	20	2	2	73,4	85,1	154,1

ZOPTYMALIZOWANY PRZEPŁYW

					Wszystkie wymiary podane w mm												
DN	Nr produktu BROEN	Przelot kuli	Kvs	Waga netto [kg]	L1	L2	Z1	Z2	d2-1	d2-2	b1	b2	f1	f2	DH	V	H
50	8520440050 010	40	128	7,07	115	115	95	95	18	18	20	20	2	2	73,4	85,1	154,1

Stalowe zawory kulowe - DN 50, PN 40

Typ BBM50441 / BBM52441 - Zredukowany przelot

Rysunek techniczny
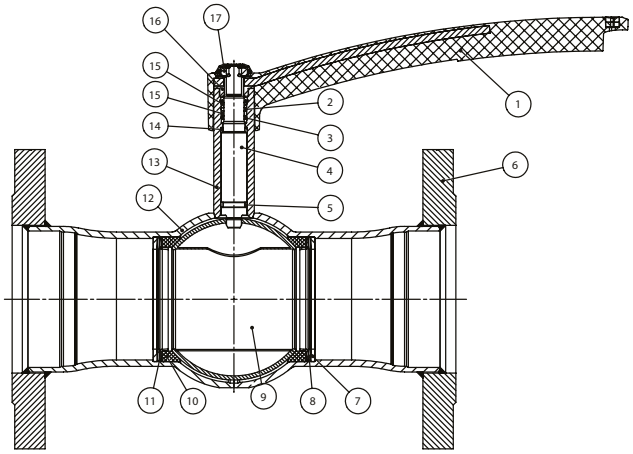

Opis materiałów		
1	Rączka	Kompozyt wzmocniony włóknem szklanym - PA6 GF30
2	O-ring	FKM70
3	O-ring	EPDM70
4	Trzpień	Stal nierdzewna - ASTM420 / 1.4021 / EN 10088-3
5	Pierścień ślizgowy	PTFE 20%C
6	Kołnierz	Stal - S355J2H / EN 10210-2
7	Pierścień podstawy	Stal - R St37-2 / DIN 17100
8	Sprężyna talerzowa	Stal / EN 10132-4
9	Kula*	Stal nierdzewna - AISI304 / 1.4301 / EN 10088-3
10	Uszczelnienie	PPTFE 20%C
11	Pierścień oporowy	Stal - DC01 / EN 10130
12	Korpus zaworu	Stal węglowa - P235GH / EN 10216-2
13	Szyjka trzpienia	Stal - P265GH / EN 10273
14	Pierścień ślizgowy	PTFE 20%C
15	Pierścień dystansowy	PTFE 20%C
16	Podkładka ograniczająca	Distaloy HP+0,3%C
17	Naktętka zabezpieczająca	Stal

**Przedstawiony produkt jest zoptymalizowany pod kątem przepływu*

Akcesoria	Nr produktu BROEN	Średnica	Opis
	954245	DN 40 - 50	Kołnierz ISO.

U	Y	M1	M2
28	69	18,9	172,4

U	Y	M1	M2
28	69	18,9	172,4

Stalowe zawory kulowe - DN 50, PN 40

Typ BBM50444 / BBM52444 - Zredukowany przelot

Kołnierz × Kołnierz
z kołnierzem ISO i przekładnią BROEN
W pełni spawane zawory kulowe.

Materiały
Patrz kolejna strona.

Zastosowanie
Zawory odcinające dla systemów grzewczych, ciepłownictwa, chłodnictwa i instalacji przemysłowych.

Media
Woda, powietrze i inne media nie rozkładające stali. Nieodpowiednie dla pary wodnej. W przypadku wątpliwości skontaktuj się z działem sprzedaży BROEN BALLOMAX®.

Powierzchnia zewnętrzna
Powłoka przyjazna dla środowiska naturalnego, zabezpieczająca przed korozją.

Zatwierdzenia i certyfikaty
BROEN jest certyfikowany zgodnie z normą ISO 9001 oraz normą środowiskową 14001. Zawory BROEN BALLOMAX są produkowane zgodnie z wymogami Dyrektywy Ciśnieniowej (PED) i spełniają jej wymogi.
Wszystkie zawory począwszy od DN 50 są oznaczane znakiem CE.
Certyfikat 3.1 dostępny na życzenie.

Wymiary

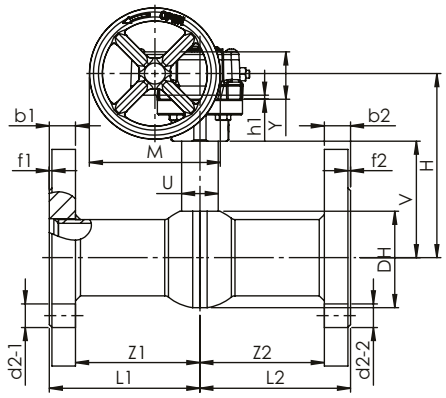

Wymiary

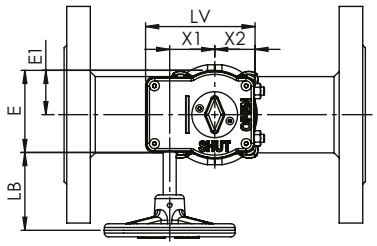

					Wszystkie wymiary podane w mm												
DN	Nr produktu BROEN	Przelot kuli	Kvs	Waga netto [kg]	L1	L2	Z1	Z2	d2-1	d2-2	b1	b2	f1	f2	DH	V	H
50	8500440050 480	40	112	8,34	115	115	95	95	18	18	20	20	2	2	73,4	88,7	161,0

ZOPTYMALIZOWANY PRZEPŁYW

					Wszystkie wymiary podane w mm												
DN	Nr produktu BROEN	Przelot kuli	Kvs	Waga netto [kg]	L1	L2	Z1	Z2	d2-1	d2-2	b1	b2	f1	f2	DH	V	H
50	8520440050 480	40	128	8,38	115	115	95	95	18	18	20	20	2	2	73,4	88,7	161,0

Stalowe zawory kulowe - DN 50, PN 40

Typ BBM50444 / BBM52444 - Zredukowany przelot

Rysunek techniczny

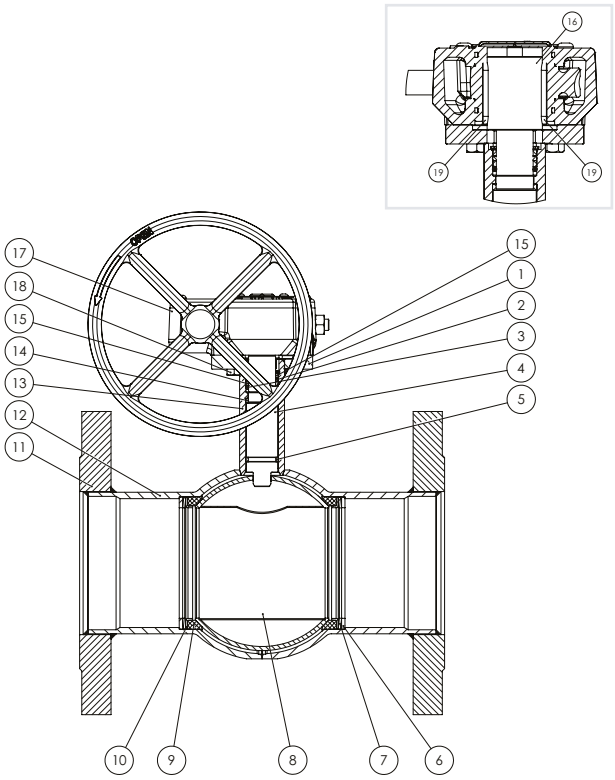

Opis materiałów

1	Kołnierz ISO	Stal - S355J2+A / EN 10025-2
2	O-ring	FKM70
3	O-ring	EPDM70
4	Trzpień	Stal nierdzewna - ASTM420 / 1.4021 / EN 10088-3
5	Pierścień ślizgowy	PTFE 20% Węgiel
6	Pierścień podstawy	Stal - R St37-2 / DIN 17100
7	Sprężyna talerzowa	Stal / EN 10132-4
8	Kula*	Stal nierdzewna - AISI304 / 1.4301 / EN 10088-3
9	Uszczelnienie	PTFE 20% Węgiel
10	Pierścień oporowy	Stal - DC01 - EN 10130
11	Kołnierz	Stal - S355J2H / EN 10210-2
12	Korpus zaworu	Stal węglowa - P235GH - EN 10216-2
13	Szyjka trzpienia	P265GH - EN 10273
14	Pierścień ślizgowy	PTFE 20% Węgiel
15	Pierścień dystanowy	PTFE 20% Węgiel
16	Adapter Przekładni	Stal - S355J2 / EN 10025-2
17	Przekładnia	Żeliwo
18	Śruba	Stal
19	Wpust (pryzmatyczny)	Stal

**Przedstawiony produkt jest zoptymalizowany pod kątem przepływu*

Wszystkie wymiary podane w mm									
U	Y	h1	M	LB	E	E1	X1	X2	LV
28	36	3	100	59,2	62,5	33,8	34,4	30,8	83,5

Wszystkie wymiary podane w mm									
U	Y	h1	M	LB	E	E1	X1	X2	LV
28	36	3	100	59,2	62,5	33,8	34,4	30,8	83,5

Stalowe zawory kulowe - DN 65 - 150, PN 25

Typ BBM50451/ BBM52451 - Zredukowany przelot

Kołnierz × Kołnierz
W pełni spawane zawory kulowe.

Materiały
Patrz kolejna strona.

Zastosowanie
Zawory odcinające dla systemów grzewczych, ciepłownictwa, chłodnictwa i instalacji przemysłowych.

Media
Woda, powietrze i inne media nie rozkładające stali. Nieodpowiednie dla pary wodnej. W przypadku wątpliwości skontaktuj się z działem sprzedaży BROEN BALLOMAX®.

Powierzchnia zewnętrzna
Powłoka przyjazna dla środowiska naturalnego, zabezpieczająca przed korozją.

Sterowanie
Standardowa rączka jest regulowana w zakresie 180°.

Zatwierdzenia i certyfikaty
BROEN jest certyfikowany zgodnie z normą ISO 9001 oraz normą środowiskową 14001. Zawory BROEN BALLOMAX są produkowane zgodnie z wymogami Dyrektywy Ciśnieniowej (PED) i spełniają jej wymogi.
Wszystkie zawory począwszy od DN 50 są oznaczane znakiem CE.
Certyfikat 3.1 dostępny na życzenie.

Uwagi
Zalecamy stosowanie przekładni BROEN z zaworami DN 125 - 150.
Inne długości i specjalne wykonania kołnierzy dostępne na zapytanie.

Wymiary DN 65 - 100

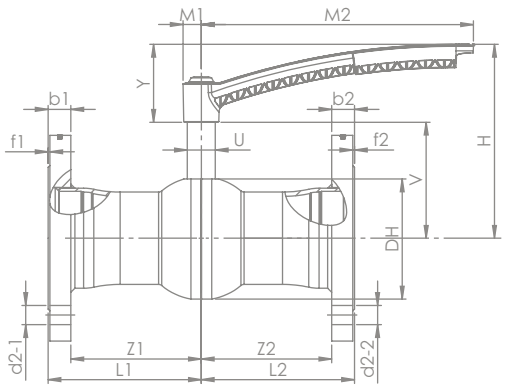

Wymiary DN 125 - 150

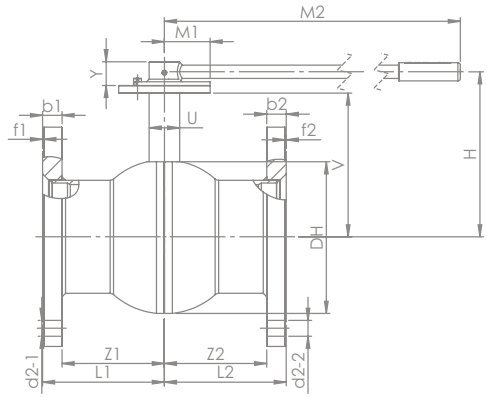

					Wszystkie wymiary podane w mm												
DN	Nr produktu BROEN	Przelot kuli	Kvs	Waga netto [kg]	L1	L2	Z1	Z2	d2-1	d2-2	b1	b2	f1	f2	DH	V	H
65	8500425065 010	50	186	9,74	145,0	145,0	123,0	123,0	18	18	22	22	2	2	90,0	93,7	162,7
80	8500425080 010	65	293	12,58	155,0	155,0	131,0	131,0	18	18	24	24	2	2	110,5	118,9	207,9
100	8500425100 010	80	471	18,04	175,0	175,0	149,0	149,0	22	22	26	26	2	2	137,1	132,5	221,5
125	8500425125 010	100	708	27,37	162,5	162,5	134,5	134,5	26	26	28	28	2	2	168,1	172,7	207,7
150	8500425150 010	125	1049	37,56	175,0	175,0	145,0	145,0	26	26	30	30	2	2	206,4	191,8	226,8

ZOPTYMALIZOWANY PRZEPŁYW

					Wszystkie wymiary podane w mm												
DN	Nr produktu BROEN	Przelot kuli	Kvs	Waga netto [kg]	L1	L2	Z1	Z2	d2-1	d2-2	b1	b2	f1	f2	DH	V	H
65	8520425065 010	50	215	9,80	145,0	145,0	123,0	123,0	18	18	22	22	2	2	90,0	93,7	162,7
80	8520425080 010	65	335	12,69	155,0	155,0	131,0	131,0	18	18	24	24	2	2	110,5	118,9	207,9
100	8520425100 010	80	550	18,20	175,0	175,0	149,0	149,0	22	22	26	26	2	2	137,1	132,5	221,5
125	8520425125 010	100	814	27,63	162,5	162,5	134,5	134,5	26	26	28	28	2	2	168,1	172,7	207,7
150	8520425150 010	125	1194	37,96	175,0	175,0	145,0	145,0	26	26	30	30	2	2	206,4	191,8	226,8

Stalowe zawory kulowe - DN 65 - 150, PN 25

Typ BBM50451/ BBM52451 - Zredukowany przelot

Rysunek techniczny 65 - 100

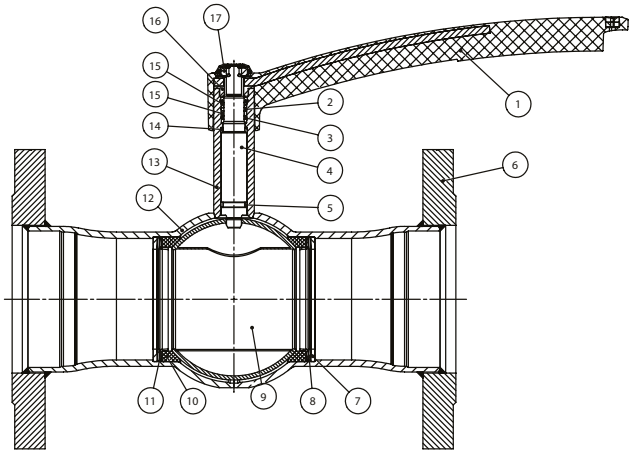

Opis materiałów		
1	Rączka	Kompozyt wzmocniony włóknem szklanym - PA6 GF30
2	O-ring	FKM70
3	O-ring	EPDM70
4	Trzpień	Stal nierdzewna - ASTM420 / 1.4021 / EN 10088-3
5	Pierścień ślizgowy	PTFE 20%C
6	Kołnierz	Stal - S355J2H / EN 10210-2
7	Pierścień podstawy	Stal - R St37-2 / DIN 17100
8	Sprężyna talerzowa	Stal / EN 10132-4
9	Kula*	Stal nierdzewna - AISI304 / 1.4301 / EN 10088-3
10	Uszczelnienie	PTFE 20%C
11	Pierścień oporowy	Stal - DC01 / EN 10130
12	Korpus zaworu	Stal węglowa - P235GH / EN 10216-2
13	Szyjka trzpienia	Stal - P265GH / EN 10273
14	Pierścień ślizgowy	PTFE 20%C
15	Pierścień dystansowy	PTFE 20%C
16	Podkładka ograniczająca	Distaloy HP+0,3%C
17	Naktętka zabezpieczająca	Stal

Rysunek techniczny DN 125 - 150

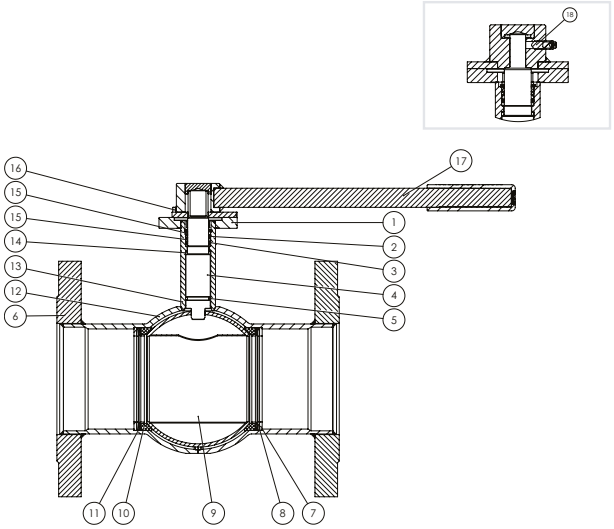

Opis materiałów		
1	Kołnierz ISO	Stal - S355J2+A / EN 10025-2
2	O-ring	FKM70
3	O-ring	EPDM70
4	Trzpień	Stal nierdzewna ASTM420 / 1.4021 / EN 10088-3
5	Pierścień ślizgowy	PTFE 20%C
6	Kołnierz	Stal - S355J2H / EN 10210-2
7	Pierścień podstawy	Stal - R St37-2 / DIN 17100
8	Sprężyna talerzowa	Stal / EN 10132-4
9	Kula*	Stal nierdzewna - AISI304 / 1.4301 / EN 10088-3
10	Uszczelnienie	PTFE 20%C
11	Pierścień oporowy	Stal - DC01 / EN 10130
12	Korpus zaworu	Stal węglowa - P235GH / EN 10216-2
13	Szyjka trzpienia	P265GH / EN 10273
14	Pierścień ślizgowy	PTFE 20%C
15	Pierścień dystanowy	PTFE 20%C
16	Kołek oporowy	Stal
17	Rączka	Stal węglowa
18	Wkręt dociskowy	Stal

**Przedstawiony produkt jest zoptymalizowany pod kątem przepływu*

U	Y	M1	M2
28	69	18,9	172,4
32	89	20,8	310,9
32	89	20,8	310,9
40	39	45,0	365,0
45	39	62,5	650,0

U	Y	M1	M2
28	69	18,9	172,4
32	89	20,8	310,9
32	89	20,8	310,9
40	39	45,0	365,0
45	39	62,5	650,0

Akcesoria	Nr produktu BROEN	Średnica	Opis
	600584	DN 100	Przekładnia BROEN
	600585	DN 125	
	600586	DN 150	
	954245 958245	DN 65 DN 80 - 100	Kołnierz ISO.

Model specjalny: Minimalna długość – Kołnierz × Kołnierz. Dotyczy tylko wariantów bez zoptymalizowanego przepływu.

DN	Standardowa długość - mm	Minimalna długość - mm
65	290	270
80	310	280
100	350	300

Stalowe zawory kulowe - DN 65 - 150, PN 25

Typ BBM50454 / BBM52454 - Zredukowany przelot

Kołnierz × Kołnierz
z kołnierzem ISO i przekładnią BROEN
W pełni spawane zawory kulowe.

Materiały
Patrz kolejna strona.

Zastosowanie
Zawory odcinające dla systemów grzewczych, ciepłownictwa, chłodnictwa i instalacji przemysłowych.

Media
Woda, powietrze i inne media nie rozkładające stali. Nieodpowiednie dla pary wodnej. W przypadku wątpliwości skontaktuj się z działem sprzedaży BROEN BALLOMAX®.

Powierzchnia zewnętrzna
Powłoka przyjazna dla środowiska naturalnego, zabezpieczająca przed korozją.

Zatwierdzenia i certyfikaty
BROEN jest certyfikowany zgodnie z normą ISO 9001 oraz normą środowiskową 14001. Zawory BROEN BALLOMAX są produkowane zgodnie z wymogami Dyrektywy Ciśnieniowej (PED) i spełniają jej wymogi.
Wszystkie zawory począwszy od DN 50 są oznaczane znakiem CE.
Certyfikat 3.1 dostępny na życzenie.

Uwagi
Inne długości dostępne na życzenie.

Wymiary

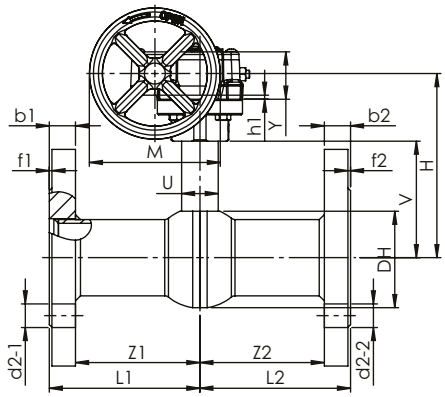

Wymiary

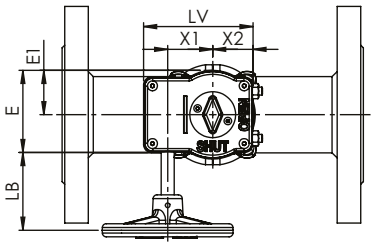

					Wszystkie wymiary podane w mm												
DN	Nr produktu BROEN	Przelot kuli	Kvs	Waga netto [kg]	L1	L2	Z1	Z2	d2-1	d2-2	b1	b2	f1	f2	DH	V	H
65	8500425065 480	50	186	11,05	145,0	145,0	123,0	123,0	18	18	22	22	2	2	90,0	97,3	148,8
80	8500425080 480	65	293	14,36	155,0	155,0	131,0	131,0	18	18	24	24	2	2	110,5	123,9	177,4
100	8500425100 480	80	471	19,89	175,0	175,0	149,0	149,0	22	22	26	26	2	2	137,1	137,5	191,0
125	8500425125 480	100	708	29,47	162,5	162,5	134,5	134,5	26	26	28	28	2	2	168,1	172,7	212,7
150	8500425150 480	125	1049	41,39	175,0	175,0	145,0	145,0	26	26	30	30	2	2	206,4	191,8	237,8

ZOPTYMALIZOWANY PRZEPŁYW

					Wszystkie wymiary podane w mm												
DN	Nr produktu BROEN	Przelot kuli	Kvs	Waga netto [kg]	L1	L2	Z1	Z2	d2-1	d2-2	b1	b2	f1	f2	DH	V	H
65	8520425065 480	50	215	11,69	145,0	145,0	123,0	123,0	18	18	22	22	2	2	90,0	97,3	148,8
80	8520425080 480	65	335	14,46	155,0	155,0	131,0	131,0	18	18	24	24	2	2	110,5	123,9	177,4
100	8520425100 480	80	550	20,05	175,0	175,0	149,0	149,0	22	22	26	26	2	2	137,1	137,5	191,0
125	8520425125 480	100	814	29,73	162,5	162,5	134,5	134,5	26	26	28	28	2	2	168,1	172,7	212,7
150	8520425150 480	125	1194	41,78	175,0	175,0	145,0	145,0	26	26	30	30	2	2	206,4	191,8	237,8

Stalowe zawory kulowe - DN 65 - 150, PN 25

Typ BBM50454 / BBM52454 - Zredukowany przelot

Rysunek techniczny

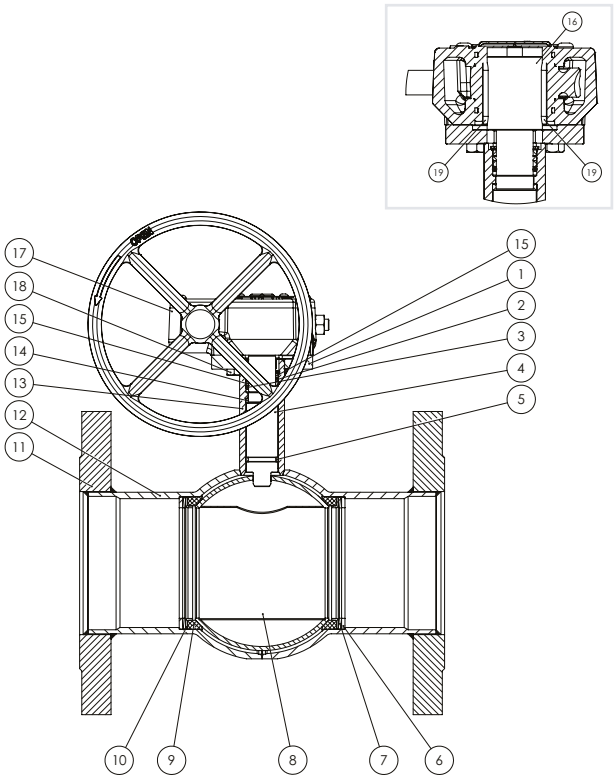

Opis materiałów

1	Kołnierz ISO	Stal - S355J2+A / EN 10025-2
2	O-ring	FKM70
3	O-ring	EPDM70
4	Trzpień	Stal nierdzewna - ASTM420 / 1.4021 / EN 10088-3
5	Pierścień ślizgowy	PTFE 20% Węgiel
6	Pierścień podstawy	Stal - R St37-2 / DIN 17100
7	Sprężyna talerzowa	Stal / EN 10132-4
8	Kula*	Stal nierdzewna - AISI304 / 1.4301 / EN 10088-3
9	Uszczelnienie	PTFE 20%C
10	Pierścień oporowy	Stal - DC01 - EN 10130
11	Kołnierz	Stal - S355J2H / EN 10210-2
12	Korpus zaworu	Stal węglowa - P235GH - EN 10216-2
13	Szyjka trzpienia	P265GH - EN 10273
14	Pierścień ślizgowy	PTFE 20%C
15	Pierścień dystanowy	PTFE 20%C
16	Adapter Przekładni	Stal - S355J2 / EN 10025-2
17	Przekładnia	Żeliwo
18	Śruba	Stal
19	Wpust (pryzmatyczny)	Stal

**Przedstawiony produkt jest zoptymalizowany pod kątem przepływu*

Model specjalny: Minimalna długość – Kołnierz × Kołnierz. Dotyczy tylko wariantów bez zoptymalizowanego przepływu.

DN	Długość standardowa - mm	Długość minimalna - mm
65	290	135
80	310	140
100	350	150

Wszystkie wymiary podane w mm									
U	Y	h1	M	LB	E	E1	X1	X2	LV
28	36,0	3	100	59,2	62,5	33,8	34,4	30,8	83,5
32	39,5	2	100	73,1	73,9	39,9	41,3	37,9	99,9
32	39,5	2	200	105,1	73,9	39,9	41,3	37,9	99,9
40	50,0	2	200	112,9	96,7	53,6	55,0	48,1	131,2
45	62,0	2	300	178,6	118,7	67,4	68,8	59,4	162,7

Wszystkie wymiary podane w mm									
U	Y	h1	M	LB	E	E1	X1	X2	LV
28	36,0	3	100	59,2	62,5	33,8	34,4	30,8	83,5
32	39,5	2	100	73,1	73,9	39,9	41,3	37,9	99,9
32	39,5	2	200	105,1	73,9	39,9	41,3	37,9	99,9
40	50,0	2	200	112,9	96,7	53,6	55,0	48,1	131,2
45	62,0	2	300	178,6	118,7	67,4	68,8	59,4	162,7

Stalowe zawory kulowe - DN 200, PN 25

Typ 61103 - Zredukowany przelot

Kołnierz × Kołnierz z kołnierzem ISO
W pełni spawane zawory kulowe.

Materiały
Patrz kolejna strona.

Zastosowanie
Zawory odcinające dla systemow grzewczych, ciepłownictwa, chłodnictwa i instalacji przemysłowych.

Media
Woda, powietrze i inne media nie rozkładające stali. Nieodpowiednie dla pary wodnej. W przypadku wątpliwości skontaktuj się z działem sprzedaży BROEN Ballomax®.

Powierzchnia zewnętrzna
Powłoka przyjazna dla środowiska naturalnego, zabezpieczająca przed korozją.

Sterowanie
Standardowa rączka jest regulowana w zakresie 180°.

Poniższe urządzenia sterujące dostępne są na życzenie:
- Przekładnia BROEN.
- Napęd elektryczny.

Zatwierdzenia i certyfikaty
BROEN jest certyfikowany zgodnie z normą ISO 9001 oraz normą środowiskową 14001. Zawory BROEN Ballomax są produkowane zgodnie z wymogami Dyrektywy Ciśnieniowej (PED) i spełniają jej wymogi. Wszystkie zawory począwszy od DN 50 są oznaczane znakiem CE. Certyfikat 3.1 dostępny na życzenie.

Uwagi
Inne długości i specjalne wykonania kołnierzy dostępne na życzenie. Zalecamy stosowanie przekładni BROEN.

Wymiary

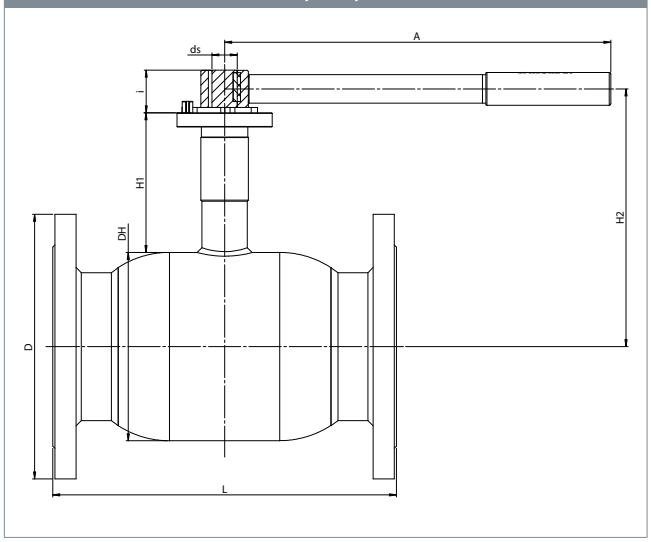

					Wszystkie wymiary podane w mm								
DN	Nr produktu BROEN	Przelot	Kvs	Waga netto [kg]	DH	D	L	H1	H2	ds	i	A	ISO
200	6110325200 010	150	1500	61.7	267	360	400	155	289	30	60	900	F12

Stalowe zawory kulowe - DN 200, PN 25

Typ 61103 - Zredukowany przelot

Rysunek techniczny
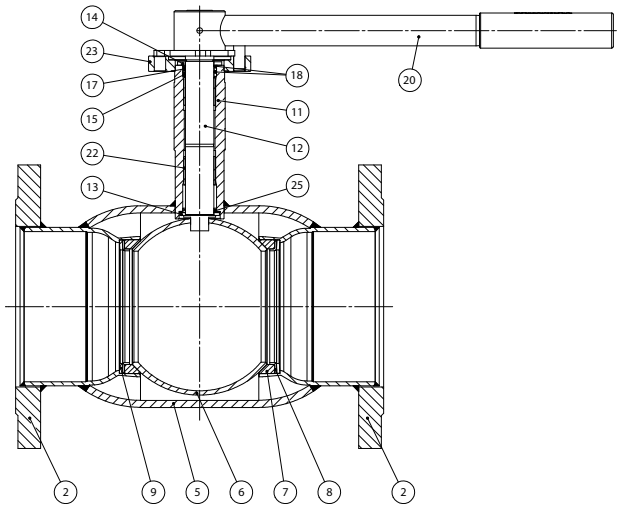

Opis materiałów		
2	Kołnierz	Stal - P265GH / 1.0038 / EN 10028-2
5	Korpus zaworu	Stal - P235GH / 1.0345 / EN 10217-2
6	Kula	Stal nierdzewna - AISI304L / 1.4306 / EN 10217-7
7	Uszczelnienie	PTFE 20% Węgiel
8	Obsada	Stal - DC01 / 1.0330 / EN 10130
9	Sprężyna talerzowa	Stal - C75S / 1.1248 / EN 10132-4
11	Szyjka wałka	Stal - S355J2+N / 1.0570 / EN 10025-2
12	Wałek	Stal nierdzewna - ASTM420 / 1.4021 / EN 10088-3
13	Podkładka wałka	Stal nierdzewna - AISI304 / 1.4301 / EN 10088-3
14	Podkładka ślizgowa	PTFE 20% Węgiel
15	O-ring	EPDM70
17	O-ring	Guma - FPM70
18	Pierścień pośredni	Stal nierdzewna - AISI303 / 1.4305 / EN 10088-3
20	Rączka	Stal
22	Tulejka ślizgowa	Stal - PTFE
23	Kołnierz ISO	Stal - S235JRG2 / 1.0038 / EN 10025-2
25	Podkładka ślizgowa	PTFE 20% Węgiel

Akcesoria	Nr produktu BROEN	Średnica	Opis
	600586	DN 200	Przekładnia BROEN.

Model specjalny: Minimalna długość – Kołnierz x Kołnierz:

DN	Standardowa długość - mm	Minimalna długość - mm
200	400	385

Stalowe zawory kulowe - DN 200, PN 25

Typ 61103 - Zredukowany przelot

Kołnierz × Kołnierz
z kołnierzem ISO i przekładnią BROEN

W pełni spawane zawory kulowe.

Materiały

Patrz kolejna strona.

Zastosowanie

Zawory odcinające dla systemow grzewczych, ciepłownictwa, chłodnictwa i instalacji przemysłowych.

Media

Woda, powietrze i inne media nie rozkładające stali. Nieodpowiednie dla pary wodnej. W przypadku wątpliwości skontaktuj się z działem sprzedaży BROEN Ballomax®.

Powierzchnia zewnętrzna

Powłoka przyjazna dla środowiska naturalnego, zabezpieczająca przed korozją.

Zatwierdzenia i certyfikaty

BROEN jest certyfikowany zgodnie z normą ISO 9001 oraz normą środowiskową 14001. Zawory BROEN Ballomax są produkowane zgodnie z wymogami Dyrektywy Ciśnieniowej (PED) i spełniają jej wymogi. Wszystkie zawory począwszy od DN 50 są oznaczane znakiem CE. Certyfikat 3.1 dostępny na życzenie.

Uwagi

Inne długości i specjalne wykonania kołnierzy dostępne na życzenie.

Wymiary

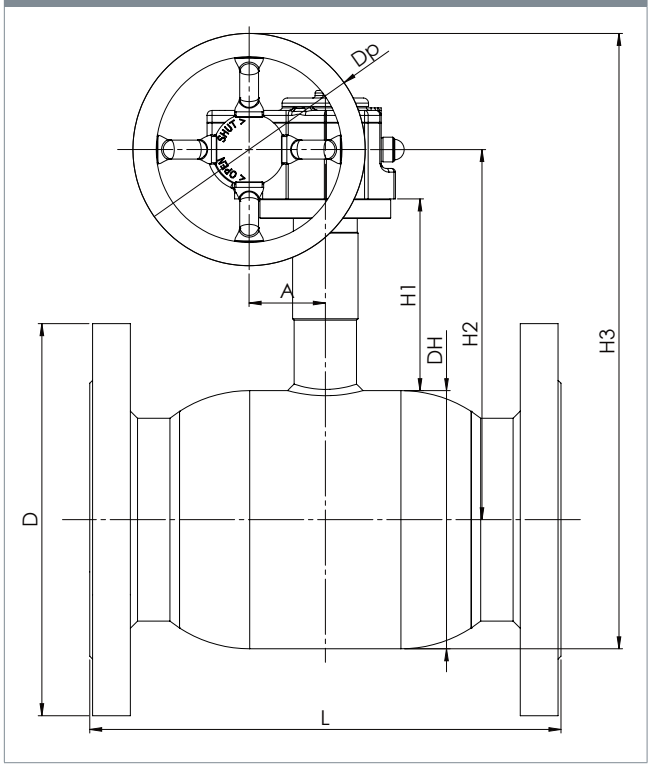

					Wszystkie wymiary podane w mm							
DN	Nr produktu BROEN	Przelot	Kvs	Waga netto [kg]	DH	D	L	H1	H2	H3	Dp	A
200	6110325200 480	150	1500	71.3	267	360	400	155	331	590	250	69

Stalowe zawory kulowe - DN 200, PN 25

Typ 61103 - Zredukowany przelot

Rysunek techniczny	Opis materiałów		
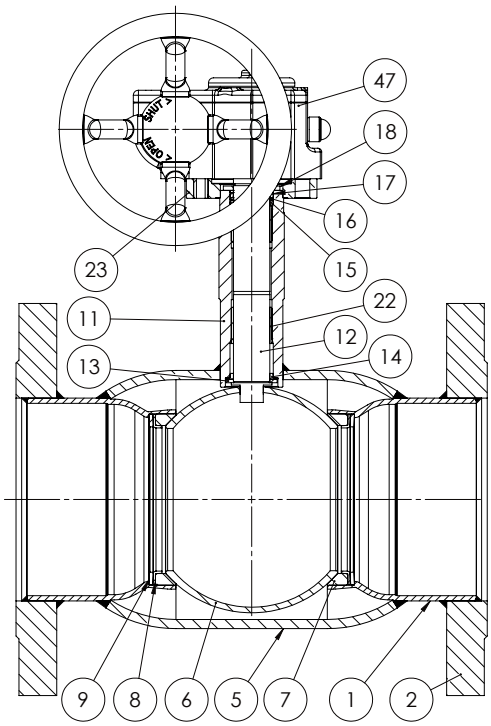	1	Tuleja spawalnicza	Stal - P235GH / 1.0345 / EN 10217-2
	2	Kołnierz	Stal - P265GH / 1.0038 / EN 10028-2
	5	Korpus zaworu	Stal - P235GH / 1.0345 / EN 10217-2
	6	Kula	Stal nierdzewna - AISI304L / 1.4306 / EN 10217-7
	7	Uszczelnienie	PTFE 20% Węgiel
	8	Obsada	Stal - DC01 / 1.0330 / EN 10130
	9	Sprężyna talerzowa	Stal - C75S / 1.1248 / EN 10132-4
	11	Szyjka wałka	Stal - S355J2+N / 1.0570 / EN 10025-2
	12	Wałek	Stal nierdzewna - ASTM420 / 1.4021 / EN 10088-3
	13	Podkładka wałka	Stal nierdzewna - AISI304 / 1.4301 / EN 10088-3
	14	Podkładka ślizgowa	PTFE 20% Węgiel
	15	O-ring	EPDM70
	16	Obsada	PTFE 20% Węgiel
	17	O-ring	Guma - FPM70
	18	Pierścień pośredni	Stal nierdzewna - AISI303 / 1.4305 / EN 10088-3
	22	Tulejka ślizgowa	Stal - PTFE
	23	Kołnierz ISO	Stal - S235JRG2 / 1.0038 / EN 10025-2
	47	Przekładnia	-

Model specjalny: Minimalna długość – Kołnierz x Kołnierz:

DN	Standardowa długość - mm	Standardowa długość - mm
200	400	385

Stalowe zawory kulowe - DN 250 - 500, PN 25

Typ 85004 - Zredukowany przelot

Kołnierz × Kołnierz z niskim wałkiem
W pełni spawane zawory kulowe.

Materiały
Patrz kolejna strona.

Zastosowanie
Zawory odcinające dla systemow grzewczych, ciepłownictwa, chłodnictwa i instalacji przemysłowych.

Media
Woda, powietrze i inne media nie rozkładające stali. Nieodpowiednie dla pary wodnej. W przypadku wątpliwości skontaktuj się z działem sprzedaży BROEN Ballomax®.

Powierzchnia zewnętrzna
Powłoka przyjazna dla środowiska naturalnego, zabezpieczająca przed korozją.

Sterowanie
Poniższe urządzenia sterujące dostępne są na życzenie:
- Przekładnia BROEN.
- Napęd elektryczny.

Zatwierdzenia i certyfikaty
BROEN jest certyfikowany zgodnie z normą ISO 9001 oraz normą środowiskową 14001. Zawory BROEN Ballomax są produkowane zgodnie z wymogami Dyrektywy Ciśnieniowej (PED) i spełniają jej wymogi. Wszystkie zawory począwszy od DN 50 są oznaczane znakiem CE. Certyfikat 3.1 dostępny na życzenie.

Uwagi
Zalecamy stosowanie przekładni BROEN.

Wymiary

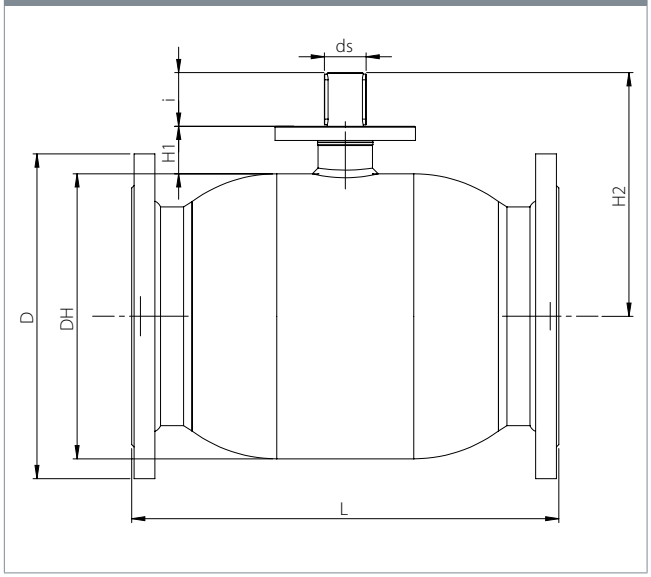

					Wszystkie wymiary podane w mm								
DN	Nr produktu BROEN	Przelot	Kvs	Waga netto [kg]	DH	D	t	L	H1	H2	ds	i	ISO
250	8500425250 000	200	3200	92.8	356	405	-	533	60.2	304	45	67	F14
300	8500425300 000	250	4700	141.8	457	460	-	610	69.2	382	50	84	F16
350	8500425350 000	250	5500	178.7	457	520	-	686	69.2	382	50	84	F16
400	8500425400 000*	305	10600	297.8	508	620	-	762	82.5	437	60	100	F16
500	8500425500 000*	400	18150	535.0	660	730	-	914	105.0	547	80	112	F30

* DN 400 - 500 - z kulą z płaszczem wewnętrznym.

Stalowe zawory kulowe - DN 250 - 500, PN 25

Typ 85004 - Zredukowany przelot

Rysunek techniczny
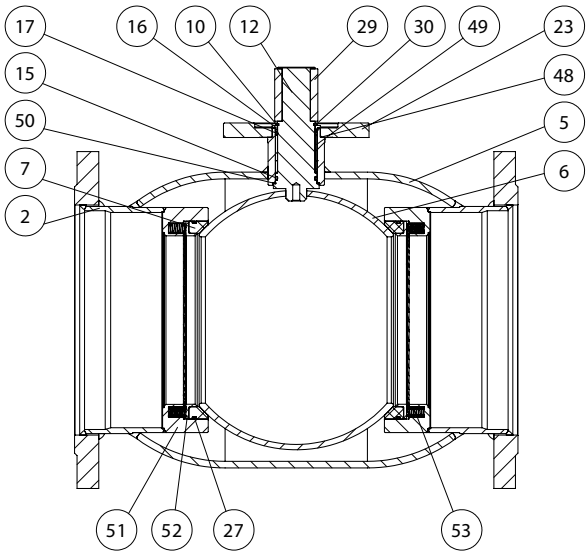

	Opis materiałów	
2	Kołnierz	Stal - P265GH / 1.0038 / EN 10028-2
5	Korpus zaworu	Stal - P235GH / 1.0345 / EN 10217-2
6	Kula	Stal nierdzewna - AISI304L / 1.4306 / EN 10217-7
7	Uszczelnienie	PTFE 20% Węgiel
10	Pierścień podstawy	Stal - S355J2+N / 1.0570 / EN 10025-2
12	Wałek	Stal nierdzewna - ASTM420 / 1.4021 / EN 10088-3
15	O-ring	EPDM70
16	Obsada	PTFE 20% Węgiel
17	O-ring	Guma - FPM70
23	Kołnierz ISO	Stal - S235JRG2 / 1.0038 / EN 10025-2
27	O-ring	EPDM70
29	Klucz	Stal
30	Pierścień zabezpieczający	Stal
48	Szyjka wałka	Stal - P235GH / 1.0345 / EN 10216-2
49	Tulejka ślizgowa	Stal pokrywana PTFE
50	Pierścień ślizgowy	Brąz
51	Gniazdo uszczelki	Stal - S355J2H - EN 10210
52	Obsada	Stal - S355J2H - EN 10210
53	Sprężyny	Stal nierdzewna - AISI304 / 1.4301 / EN 10088-3

Akcesoria	Nr produktu BROEN	Średnica	Opis
	600587	DN 250	Przekładnia BROEN.
	600588	DN 300	
	600588	DN 350	
	600589	DN 400	
	600590	DN 500	

Stalowe zawory kulowe - DN 250 - 500, PN 25

Typ 85004 - Zredukowany przelot

Kołnierz × Kołnierz
z niskim wałkiem i przekładnią BROEN

W pełni spawane zawory kulowe.

Materiały

Patrz kolejna strona.

Zastosowanie

Zawory odcinające dla systemów grzewczych, ciepłownictwa, chłodnictwa i instalacji przemysłowych.

Media

Woda, powietrze i inne media nie rozkładające stali. Nieodpowiednie dla pary wodnej. W przypadku wątpliwości skontaktuj się z działem sprzedaży BROEN Ballomax®.

Powierzchnia zewnętrzna

Powłoka przyjazna dla środowiska naturalnego, zabezpieczająca przed korozją.

Zatwierdzenia i certyfikaty

BROEN jest certyfikowany zgodnie z normą ISO 9001 oraz normą środowiskową 14001. Zawory BROEN Ballomax są produkowane zgodnie z wymogami Dyrektywy Ciśnieniowej (PED) i spełniają jej wymogi. Wszystkie zawory począwszy od DN 50 są oznaczane znakiem CE. Certyfikat 3.1 dostępny na życzenie.

Wymiary

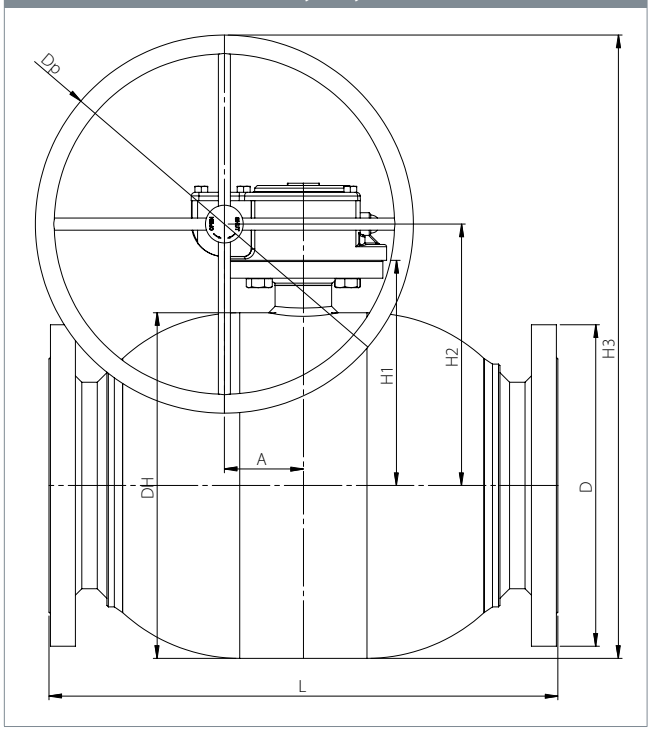

					Wszystkie wymiary podane w mm								
DN	Nr produktu BROEN	Przelot	Kvs	Waga netto [kg]	DH	D	t	L	H1	H2	H3	Dp	A
250	8500425250 480	200	3200	107.2	356	405	-	533	60.2	275	500.0	450	68.8
300	8500425300 480	250	4700	147.0	457	460	-	610	69.2	346	596.0	500	104.5
350	8500425350 480	250	5500	183.7	457	520	-	686	69.2	346	596.0	500	104.5
400	8500425400 480*	305	10600	306.1	508	620	-	762	82.5	387	566.5	350	130.0
500	8500425500 480*	400	18150	603.1	660	730	-	914	105.0	494	719.0	450	182.0

* DN 400 - 500 - kula z płaszczem wewnętrznym.

Stalowe zawory kulowe - DN 250 - 500, PN 25

Typ 85004 - Zredukowany przelot

Rysunek techniczny

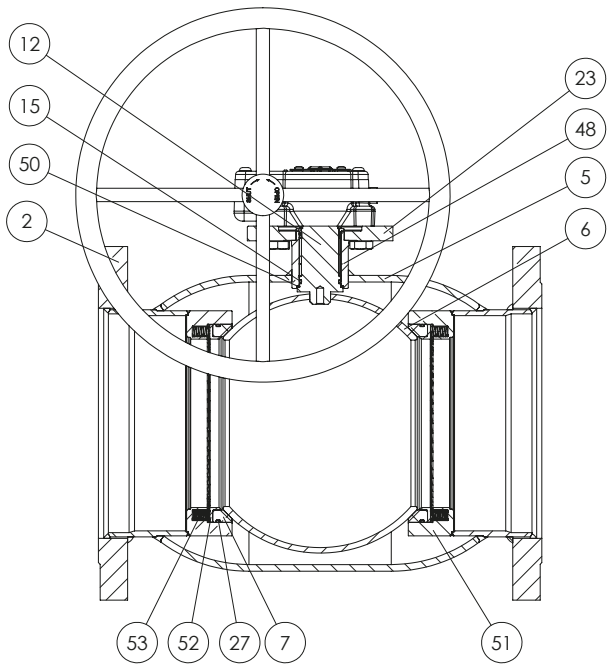

Opis materiałów

2	Kołnierz	Stal - P265GH / 1.0038 / EN 10028-2
5	Korpus zaworu	Stal - P235GH / 1.0345 / EN 10217-2
6	Kula	Stal nierdzewna - AISI304L / 1.4306 / EN 10217-7
7	Uszczelnienie	PTFE 20% Węgiel
12	Wałek	Stal nierdzewna - ASTM420 / 1.4021 / EN 10088-3
15	O-ring	EPDM70
23	Kołnierz ISO	Stal - S235JRG2 / 1.0038 / EN 10025-2
27	O-ring	EPDM70
48	Szyjka wałka	Stal - P235GH / 1.0345 / EN 10216-2
50	Pierścień ślizgowy	Brąz
51	Gniazdo uszczelki	Stal - S355J2H - EN 10210
52	Obsada	Stal - S355J2H - EN 10210
53	Sprężyny	Stal nierdzewna - AISI304 / 1.4301 / EN 10088-3

Stalowe zawory kulowe - DN 250 - 500, PN 25

Typ 85014 - Zredukowany przelot

Kołnierz × Kołnierz z wysokim wałkiem
W pełni spawane zawory kulowe.

Materiały
Patrz kolejna strona.

Zastosowanie
Zawory odcinające dla systemow grzewczych, ciepłownictwa, chłodnictwa i instalacji przemysłowych.

Media
Woda, powietrze i inne media nie rozkładające stali. Nieodpowiednie dla pary wodnej. W przypadku wątpliwości skontaktuj się z działem sprzedaży BROEN Ballomax®.

Powierzchnia zewnętrzna
Powłoka przyjazna dla środowiska naturalnego, zabezpieczająca przed korozją.

Sterowanie
Poniższe urządzenia sterujące dostępne są na życzenie:
- Przekładnia BROEN.
- Napęd elektryczny.

Zatwierdzenia i certyfikaty
BROEN jest certyfikowany zgodnie z normą ISO 9001 oraz normą środowiskową
14001. Zawory BROEN Ballomax są produkowane zgodnie z wymogami Dyrektywy Ciśnieniowej (PED) i spełniają jej wymogi. Wszystkie zawory począwszy od DN 50 są oznaczane znakiem CE. Certyfikat 3.1 dostępny na życzenie.

Uwagi
Zalecamy stosowanie przekładni BROEN.

Wymiary

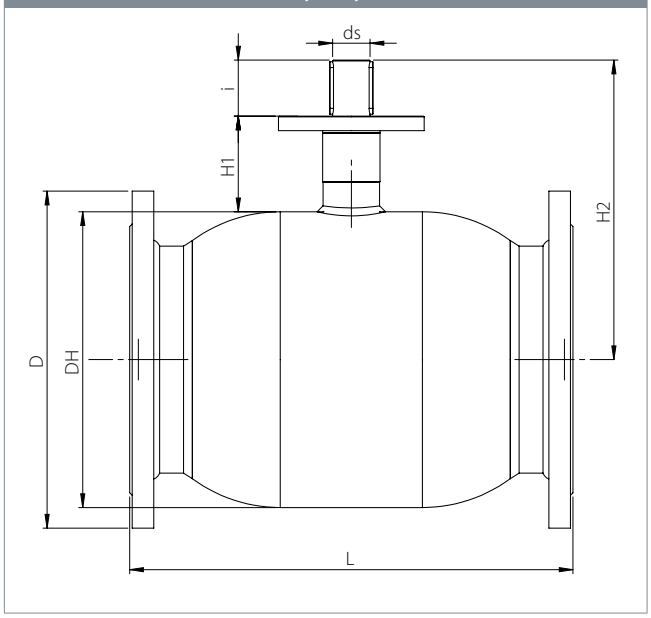

					Wszystkie wymiary podane w mm							
DN	Nr produktu BROEN	Przelot	Kvs	Waga netto [kg]	DH	D	L	H1	H2	ds	i	ISO
250	8503425250 000	200	3200	94.4	356	405	533	115	360.0	45	67	F14
300	8503425300 000	250	4700	143.9	457	460	610	130	443.0	50	84	F16
350	8503425350 000	250	5500	180.8	457	520	686	130	443.0	50	84	F16
400	8503425400 000*	300	10600	301.1	508	620	762	155	506.5	60	100	F16
500	8503425500 000*	400	18150	541.2	660	730	914	180	622.5	80	112	F30

* DN 400 - 500 - z kulą z płaszczem wewnętrznym.

Stalowe zawory kulowe - DN 250 - 500, PN 25

Typ 85014 - Zredukowany przelot

Rysunek techniczny
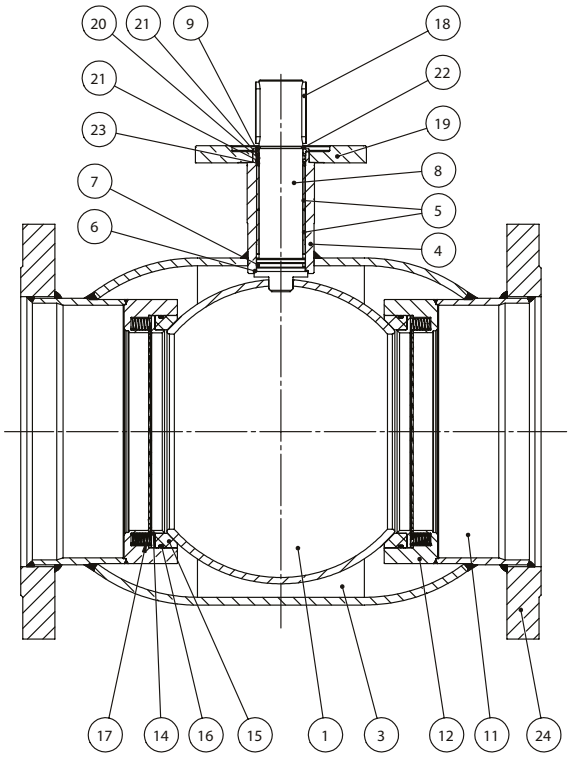

Opis materiałów		
1	Kula	Stal nierdzewna - AISI 304L / 1.4306 / EN 10217-7
3	Korpus zaworu	Stal - P235GH / 1.0345 / EN 10217-2
4	Szyjka wałka	Stal - P235GH / 1.0345 / EN 10216-2
5	Łożysko	Stal powlekana PTFE
6	Pierścień ślizgowy	Brąz armatni
7	O-ring	AFLAS
8	Wałek	Stal nierdzewna - ASTM 420 / 1.4021 / EN 10088-3
9	Tarcza	Stal - S235JR / EN 10025-2
11	Do wspawania	Stal - P235GH / EN 10217-2
12	Obsada uszczelki	Stal - P265GH / EN 10216-2
14	Obsada	Stal - S355J2H / EN 10210-1
15	Uszczelnienie	PTFE 20% Węgiel
16	O-ring	EPDM70
17	Sprężyny	Stal nierdzewna - AISI 304 / 1.4301 / EN 10088-3
18	Wpust	Stal
19	Kołnierz ISO	Stal - P235GH / 1.0038 / EN 10028-2
20	O-ring	VITON
21	Obsada	PTFE 20% Węgiel
22	Pierścień blokujący	Stal
23	O-ring	EPDM
24	Kołnierz	Stal - P265GH / 1.0038 / EN 10028-2

Akcesoria	Nr produktu BROEN	Średnica	Opis
	600587	DN 250	Przekładnia BROEN.
	600588	DN 300	
	600588	DN 350	
	600589	DN 400	
	600590	DN 500	

Stalowe zawory kulowe - DN 250 - 500, PN 25

Typ 85014 - Zredukowany przelot

Kołnierz × Kołnierz
z wysokim wałkiem i przekładnią BROEN
W pełni spawane zawory kulowe.

Materiały
Patrz kolejna strona.

Zastosowanie
Zawory odcinające dla systemów grzewczych, ciepłownictwa, chłodnictwa i instalacji przemysłowych.

Media
Woda, powietrze i inne media nie rozkładające stali. Nieodpowiednie dla pary wodnej. W przypadku wątpliwości skontaktuj się z działem sprzedaży BROEN Ballomax®.

Powierzchnia zewnętrzna
Powłoka przyjazna dla środowiska naturalnego, zabezpieczająca przed korozją

Zatwierdzenia i certyfikaty
BROEN jest certyfikowany zgodnie z normą ISO 9001 oraz normą środowiskową 14001. Zawory BROEN Ballomax są produkowane zgodnie z wymogami Dyrektywy Ciśnieniowej (PED) i spełniają jej wymogi. Wszystkie zawory począwszy od DN 50 są oznaczane znakiem CE. Certyfikat 3.1 dostępny na życzenie.

Wymiary

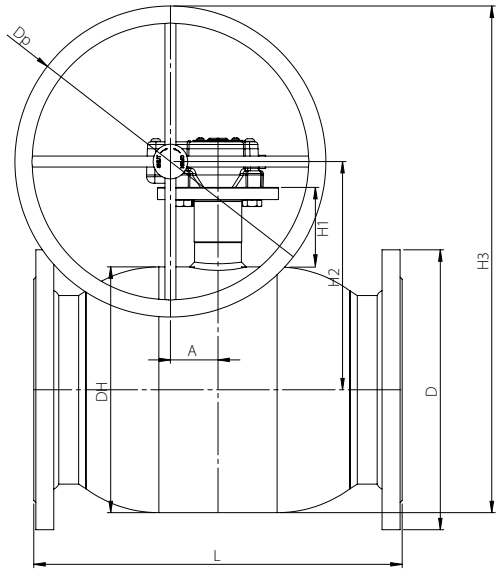

					Wszystkie wymiary podane w mm							
DN	Nr produktu BROEN	Przelot	Kvs	Waga netto [kg]	DH	D	L	H1	H2	H3	Dp	A
250	8503425250 480	200	3200	96.5	356	405	533	115	330	555	450	68.8
300	8503425300 480	250	4700	149.1	457	460	610	130	407	657	500	104.5
350	8503425350 480	250	5500	185.8	457	520	686	130	407	657	500	104.5
400	8503425400 480*	300	10600	309.6	508	620	762	155	464	639	350	130.0
500	8503425500 480*	400	18150	609.4	660	730	914	180	569	794	450	182.0

* DN 400 - 500 - kula z płaszczem wewnętrznym.

Stalowe zawory kulowe - DN 250 - 500, PN 25

Typ 85014 - Zredukowany przelot

Rysunek techniczny	Opis materiałów		
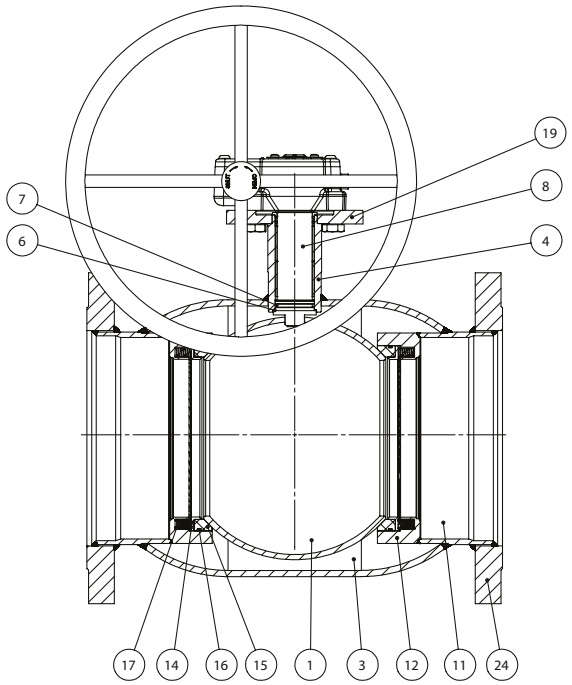	1	Kula	Stal nierdzewna - AISI 304L / 1.4306 / EN 10217-7
	3	Korpus zaworu	Stal - P235GH / 1.0345 / EN 10217-2
	4	Szyjka wałka	Stal - P235GH / 1.0345 / EN 10216-2
	6	Pierścień ślizgowy	Brąz
	7	O-ring	AFLAS
	8	Wałek	Stal nierdzewna - ASTM 420 / 1.4021 / EN 10088-3
	11	Do wspawania	Stal - P235GH / EN 10217-2
	12	Gniazdo uszczelki	Stal - P265GH / EN 10216-2
	14	Obsada	Stal - S355J2H / EN 10210-1
	15	Uszczelnienie	PTFE 20% Węgiel
	16	O-ring	EPDM70
	17	Sprężyny	Stal nierdzewna - AISI 304 / 1.4301 / EN 10088-3
	19	Kołnierz ISO	Stal - P235GH / 1.0038 / EN 10028-2
	24	Kołnierz	Stal - P265GH / 1.0038 / EN 10028-2

Stalowe zawory kulowe - DN 250 - 500, PN 25

Typ 85114 - Zredukowany przelot - ZOPTYMALIZOWANY PRZEPŁYW

Kołnierz × Kołnierz z wysokim wałkiem
W pełni spawane zawory kulowe.

Materiały
Patrz kolejna strona.

Zastosowanie
Zawory odcinające dla systemow grzewczych, ciepłownictwa, chłodnictwa i instalacji przemysłowych.

Media
Woda, powietrze i inne media nie rozkładające stali. Nieodpowiednie dla pary wodnej. W przypadku wątpliwości skontaktuj się z działem sprzedaży BROEN Ballomax®.

Powierzchnia zewnętrzna
Powłoka przyjazna dla środowiska naturalnego, zabezpieczająca przed korozją.

Sterowanie
Poniższe urządzenia sterujące dostępne są na życzenie:
- Przekładnia BROEN.
- Napęd elektryczny.

Zatwierdzenia i certyfikaty
BROEN jest certyfikowany zgodnie z normą ISO 9001 oraz normą środowiskową 14001. Zawory BROEN Ballomax są produkowane zgodnie z wymogami Dyrektywy Ciśnieniowej (PED) i spełniają jej wymogi. Wszystkie zawory począwszy od DN 50 są oznaczane znakiem CE. Certyfikat 3.1 dostępny na życzenie.

Uwagi
Zalecamy stosowanie przekładni BROEN.

Wymiary

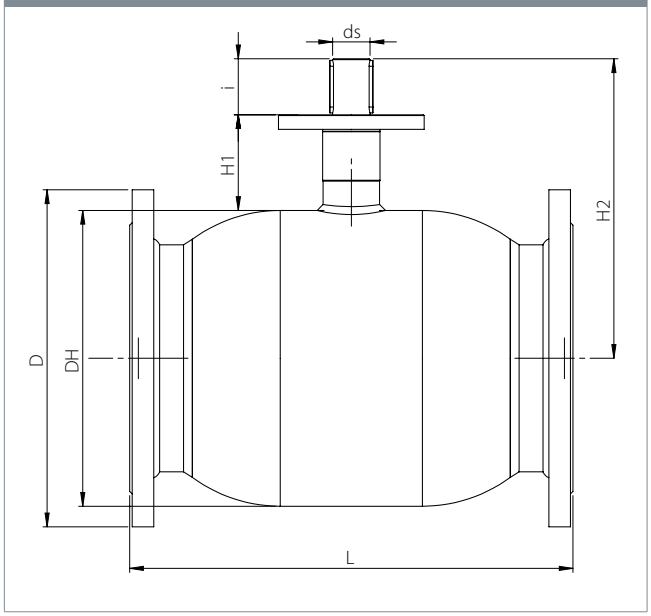

					Wszystkie wymiary podane w mm							
DN	Nr produktu BROEN	Przelot	Kvs	Waga netto [kg]	DH	D	L	H1	H2	ds	i	ISO
250	8513425250 000	200	5300	96.2	356	405	533	115	360.0	45	67	F14
300	8513425300 000	250	8200	146.7	457	460	610	130	443.0	50	84	F16
350	8513425350 000	250	8900	183.6	457	520	686	130	443.0	50	84	F16
400	8513425400 000	300	13700	302.9	508	620	762	155	506.5	60	100	F16
500	8513425500 000	400	20300	543.6	660	730	914	180	622.5	80	112	F30

Stalowe zawory kulowe - DN 250 - 500, PN 25

Typ 85114 - Zredukowany przelot - ZOPTYMALIZOWANY PRZEPŁYW

Rysunek techniczny

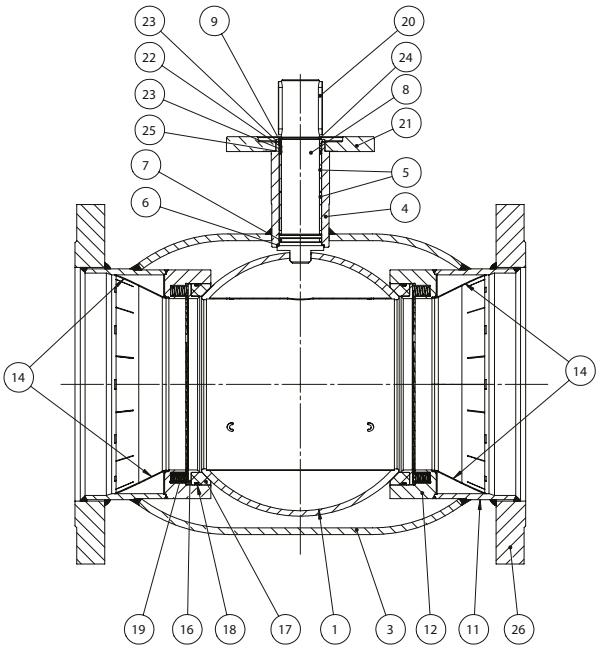

Opis materiałów		
1	Kula	Stal nierdzewna - AISI 304L / 1.4306 / EN 10217-7
3	Korpus zaworu	Stal - P235GH / 1.0345 / EN 10217-2
4	Szyjka wałka	Stal - P235GH / 1.0345 / EN 10216-2
5	Łożysko	Stal powlekana PTFE
6	Pierścień ślizgowy	Brąz armatni
7	O-ring	AFLAS
8	Wałek	Stal nierdzewna - ASTM 420 / 1.4021 / EN 10088-3
9	Tarcza	Stal - S235JR / EN 10025-2
11	Do wspawania	Stal - P235GH / EN 10217-2
12	Obsada uszczelki	Stal - P265GH / EN 10216-2
14	Wkładka przepływowa	Stal - P235GH / EN 10217-2
16	Obsada	Stal - S355J2H / EN 10210-1
17	Uszczelnienie	PTFE 20% Węgiel
18	O-ring	EPDM70
19	Sprężyny	Stal nierdzewna - AISI 304 / 1.4301 / EN 10088-3
20	Wpust	Stal
21	Kołnierz ISO	Stal - P235GH / 1.0038 / EN 10028-2
22	O-ring	VITON
23	Obsada	PTFE 20% Węgiel
24	Pierścień blokujący	Stal
25	O-ring	EPDM
26	Kołnierz	Stal - P265GH / 1.0038 / EN 10028-2

Akcesoria	Nr produktu BROEN	Średnica	Opis
	600587	DN 250	Przekładnia BROEN.
	600588	DN 300	
	600588	DN 350	
	600589	DN 400	
	600590	DN 500	

Stalowe zawory kulowe - DN 250 - 500, PN 25

Typ 85114 - Zredukowany przelot - ZOPTYMALIZOWANY PRZEPŁYW

Kołnierz x Kołnierz z wysokim wałkiem i przekładnią BROEN

W pełni spawane zawory kulowe.

Materiały

Patrz kolejna strona.

Zastosowanie

Zawory odcinające dla systemów grzewczych, ciepłownictwa, chłodnictwa i instalacji przemysłowych.

Media

Woda, powietrze i inne media nie rozkładające stali. Nieodpowiednie dla pary wodnej. W przypadku wątpliwości skontaktuj się z działem sprzedaży BROEN Ballomax®.

Powierzchnia zewnętrzna

Powłoka przyjazna dla środowiska naturalnego, zabezpieczająca przed korozją

Zatwierdzenia i certyfikaty

BROEN jest certyfikowany zgodnie z normą ISO 9001 oraz normą środowiskową 14001. Zawory BROEN Ballomax są produkowane zgodnie z wymogami Dyrektywy Ciśnieniowej (PED) i spełniają jej wymogi. Wszystkie zawory począwszy od DN 50 są oznaczane znakiem CE. Certyfikat 3.1 dostępny na życzenie.

Wymiary

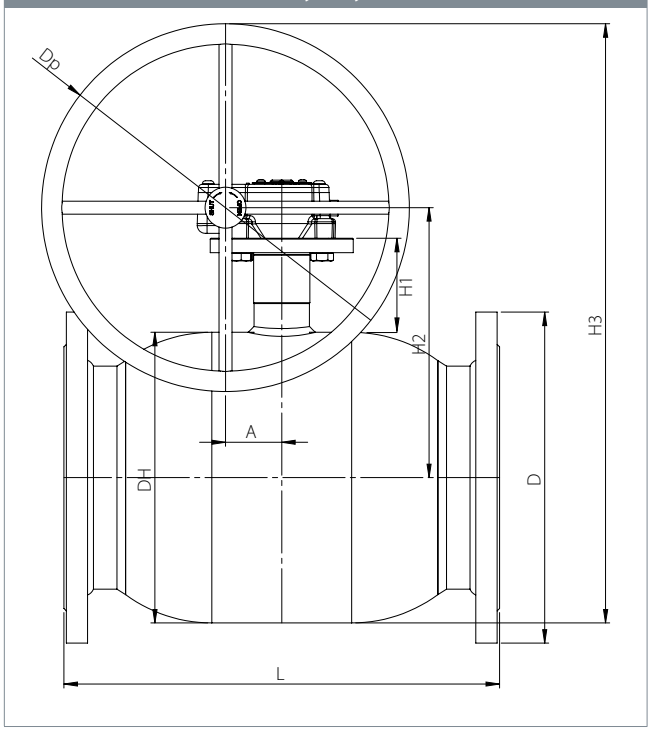

					Wszystkie wymiary podane w mm							
DN	Nr produktu BROEN	Przelot	Kvs	Waga netto [kg]	DH	D	L	H1	H2	H3	Dp	A
250	8513425250 480	200	5300	99.1	356	405	533	115	330	555	450	68.8
300	8513425300 480	250	8200	151.7	457	460	610	130	407	657	500	104.5
350	8513425350 480	250	8900	188.4	457	460	686	130	407	657	500	104.5
400	8513425400 480	300	13700	312.2	508	620	762	155	464	639	350	130.0
500	8513425500 480	400	20300	612.0	660	730	914	180	569	794	450	182.0

Stalowe zawory kulowe - DN 250 - 500, PN 25

Typ 85114 - Zredukowany przelot - ZOPTYMALIZOWANY PRZEPŁYW

Rysunek techniczny	Opis materiałów		
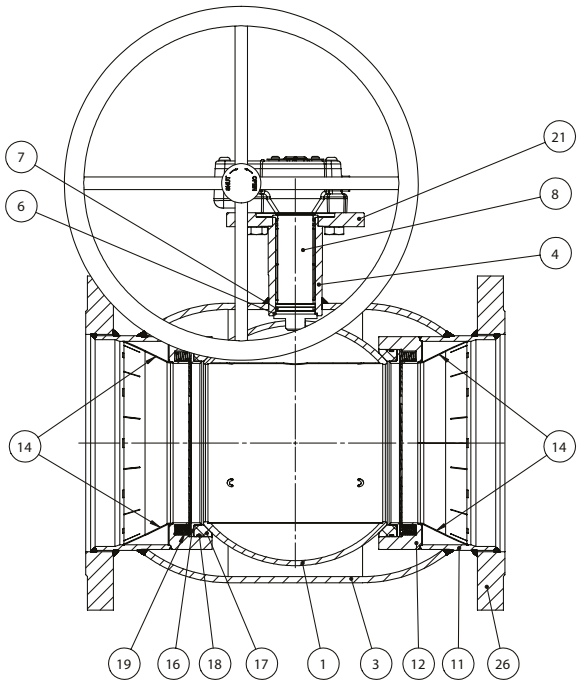	1	Kula	Stal nierdzewna - AISI 304L / 1.4306 / EN 10217-7
	3	Korpus zaworu	Stal - P235GH / 1.0345 / EN 10217-2
	4	Szyjka wałka	Stal - P235GH / 1.0345 / EN 10216-2
	6	Pierścień ślizgowy	Brąz
	7	O-ring	AFLAS
	8	Wałek	Stal nierdzewna - ASTM 420 / 1.4021 / EN 10088-3
	11	Do wspawania	Stal - P235GH / EN 10217-2
	12	Gniazdo uszczelki	Stal - P265GH / EN 10216-2
	14	Wkładka przepływowa	Stal - P235GH / EN 10217-2
	16	Obsada	Stal - S355J2H / EN 10210-1
	17	Uszczelnienie	PTFE 20% Węgiel
	18	O-ring	EPDM70
	19	Sprężyny	Stal nierdzewna - AISI 304 / 1.4301 / EN 10088-3
	21	Kołnierz ISO	Stal - P235GH / 1.0038 / EN 10028-2
	26	Kołnierz	Stal - P265GH / 1.0038 / EN 10028-2

Stalowe zawory kulowe - DN 65 - 150, PN 16

Typ BBM50461 / BBM52461 - Zredukowany przelot

Kołnierz × Kołnierz
W pełni spawane zawory kulowe.

Materiały
Patrz kolejna strona.

Zastosowanie
Zawory odcinające dla systemów grzewczych, ciepłownictwa, chłodnictwa i instalacji przemysłowych.

Media
Woda, powietrze i inne media nie rozkładające stali. Nieodpowiednie dla pary wodnej. W przypadku wątpliwości skontaktuj się z działem sprzedaży BROEN BALLOMAX®.

Powierzchnia zewnętrzna
Powłoka przyjazna dla środowiska naturalnego, zabezpieczająca przed korozją.

Sterowanie
Standardowa rączka jest regulowana w zakresie 180°.

Zatwierdzenia i certyfikaty
BROEN jest certyfikowany zgodnie z normą ISO 9001 oraz normą środowiskową 14001. Zawory BROEN BALLOMAX są produkowane zgodnie z wymogami Dyrektywy Ciśnieniowej (PED) i spełniają jej wymogi.
Wszystkie zawory począwszy od DN 50 są oznaczane znakiem CE.
Certyfikat 3.1 dostępny na życzenie.

Uwagi
Zalecamy stosowanie przekładni BROEN z zaworami DN 125 - 150.
Inne długości i specjalne wykonania kołnierzy dostępne na zapytanie.

Wymiary DN 65 - 80

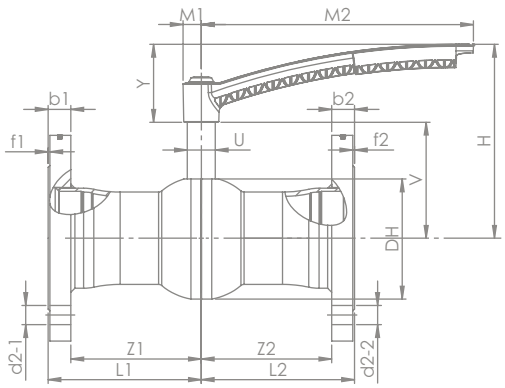

Wymiary DN 100 - 150

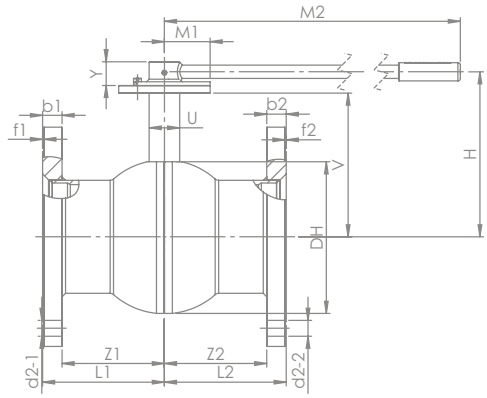

					Wszystkie wymiary podane w mm												
DN	Nr produktu BROEN	Przelot kuli	Kvs	Waga netto [kg]	L1	L2	Z1	Z2	d2-1	d2-2	b1	b2	f1	f2	DH	V	H
65	8500416065 010	50	186	9,37	145,0	145,0	125,0	125,0	18	18	20	20	2	2	90,0	93,7	162,7
80	8500416080 010	65	293	11,17	155,0	155,0	135,0	135,0	18	18	20	20	2	2	110,5	118,9	207,9
100	8500416100 010	80	471	14,79	175,0	175,0	153,0	153,0	18	18	22	22	2	2	137,1	132,5	221,5
125	8500416125 010	100	708	21,74	162,5	162,5	140,5	140,5	18	18	22	22	2	2	168,1	172,7	207,7
150	8500416150 010	125	1049	31,08	175,0	175,0	151,0	151,0	22	22	24	24	2	2	206,4	191,8	226,8

ZOPTYMALIZOWANY PRZEPŁYW

					Wszystkie wymiary podane w mm												
DN	Nr produktu BROEN	Przelot kuli	Kvs	Waga netto [kg]	L1	L2	Z1	Z2	d2-1	d2-2	b1	b2	f1	f2	DH	V	H
65	8520416065 010	50	215	9,44	145,0	145,0	125,0	125,0	18	18	20	20	2	2	90,0	93,7	162,7
80	8520416080 010	65	335	11,28	155,0	155,0	135,0	135,0	18	18	20	20	2	2	110,5	118,9	207,9
100	8520416100 010	80	550	14,96	175,0	175,0	153,0	153,0	18	18	22	22	2	2	137,1	132,5	221,5
125	8520416125 010	100	814	22,00	162,5	162,5	140,5	140,5	18	18	22	22	2	2	168,1	172,7	207,7
150	8520416150 010	125	1194	31,48	175,0	175,0	151,0	151,0	22	22	24	24	2	2	206,4	191,8	226,8

Stalowe zawory kulowe - DN 65 - 150, PN 16

Typ BBM50461 / BBM52461 - Zredukowany przelot

Rysunek techniczny 65 - 80

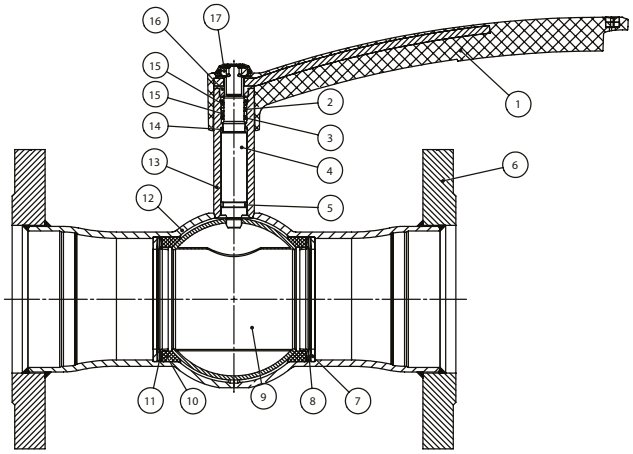

Opis materiałów		
1	Rączka	Kompozyt wzmocniony włóknem szklanym - PA6 GF30
2	O-ring	FKM70
3	O-ring	EPDM70
4	Trzpień	Stal nierdzewna - ASTM420 / 1.4021 / EN 10088-3
5	Pierścień ślizgowy	PTFE 20%C
6	Kołnierz	Stal - S355J2H / EN 10210-2
7	Pierścień podstawy	Stal - R St37-2 / DIN 17100
8	Sprężyna talerzowa	Stal / EN 10132-4
9	Kula*	Stal nierdzewna - AISI304 / 1.4301 / EN 10088-3
10	Uszczelnienie	PTFE 20%C
11	Pierścień oporowy	Stal - DC01 / EN 10130
12	Korpus zaworu	Stal węglowa - P235GH / EN 10216-2
13	Szyjka trzpienia	Stal - P265GH / EN 10273
14	Pierścień ślizgowy	PTFE 20%C
15	Pierścień dystansowy	PTFE 20%C
16	Podkładka ograniczająca	Distaloy HP+0,3%C
17	Naktętka zabezpieczająca	Stal

Rysunek techniczny DN 100 - 150

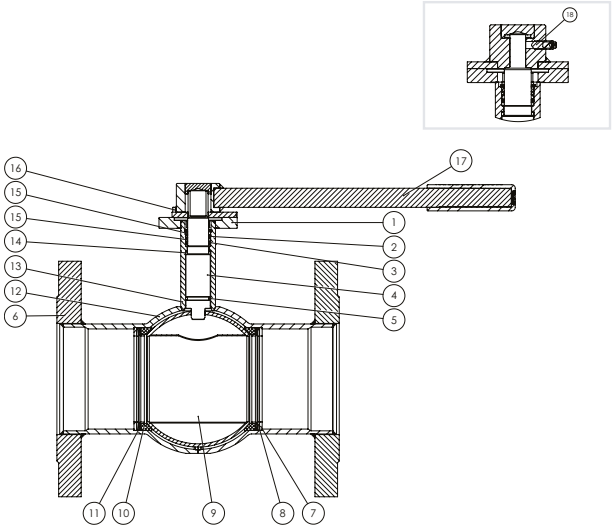

Opis materiałów		
1	Kołnierz ISO	Stal - S355J2+A / EN 10025-2
2	O-ring	FKM70
3	O-ring	EPDM70
4	Trzpień	Stal nierdzewna ASTM420 / 1.4021 / EN 10088-3
5	Pierścień ślizgowy	PTFE 20%C
6	Kołnierz	Stal - S355J2H / EN 10210-2
7	Pierścień podstawy	Stal - R St37-2 / DIN 17100
8	Sprężyna talerzowa	Stal / EN 10132-4
9	Kula*	Stal nierdzewna - AISI304 / 1.4301 / EN 10088-3
10	Uszczelnienie	PTFE 20%C
11	Pierścień oporowy	Stal - DC01 / EN 10130
12	Korpus zaworu	Stal węglowa - P235GH / EN 10216-2
13	Szyjka trzpienia	P265GH / EN 10273
14	Pierścień ślizgowy	PTFE 20%C
15	Pierścień dystanowy	PTFE 20%C
16	Kołek oporowy	Stal
17	Rączka	Stal węglowa
18	Wkręt dociskowy	Stal

**Przedstawiony produkt jest zoptymalizowany pod kątem przepływu*

U	Y	M1	M2
28	69	18,9	172,4
32	89	20,8	310,9
32	89	20,8	310,9
40	39	45,0	365,0
45	39	62,5	650,0

U	Y	M1	M2
28	69	18,9	172,4
32	89	20,8	310,9
32	89	20,8	310,9
40	39	45,0	365,0
45	39	62,5	650,0

Akcesoria	Nr produktu BROEN	Średnica	Opis
	600584	DN 100	Przekładnia BROEN
	600585	DN 125	
	600586	DN 150	
	954245 958245	DN 65 DN 80 - 100	Kołnierz ISO.

Model specjalny: Minimalna długość – Kołnierz × Kołnierz. Dotyczy tylko wariantów bez zoptymalizowanego przepływu.

DN	Standardowa długość - mm	Minimalna długość - mm
65	290	270
80	310	280
100	350	300

Stalowe zawory kulowe - DN 65 - 150, PN 16

Typ BBM50464 / BBM52464 - Zredukowany przelot

Kołnierz × Kołnierz
z kołnierzem ISO i przekładnią BROEN
W pełni spawane zawory kulowe.

Materiały
Patrz kolejna strona.

Zastosowanie
Zawory odcinające dla systemów grzewczych, ciepłownictwa, chłodnictwa i instalacji przemysłowych.

Media
Woda, powietrze i inne media nie rozkładające stali. Nieodpowiednie dla pary wodnej. W przypadku wątpliwości skontaktuj się z działem sprzedaży BROEN BALLOMAX®.

Powierzchnia zewnętrzna
Powłoka przyjazna dla środowiska naturalnego, zabezpieczająca przed korozją.

Zatwierdzenia i certyfikaty
BROEN jest certyfikowany zgodnie z normą ISO 9001 oraz normą środowiskową 14001. Zawory BROEN BALLOMAX są produkowane zgodnie z wymogami Dyrektywy Ciśnieniowej (PED) i spełniają jej wymogi.
Wszystkie zawory począwszy od DN 50 są oznaczane znakiem CE.
Certyfikat 3.1 dostępny na życzenie.

Uwagi
Inne długości dostępne na życzenie.

Wymiary

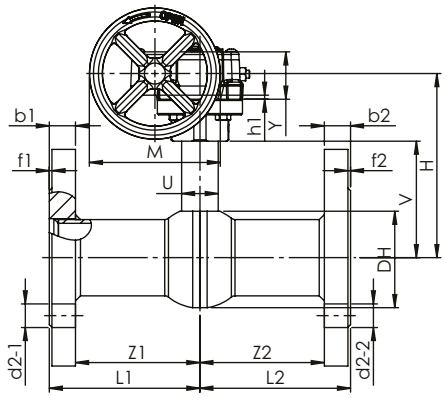

Wymiary

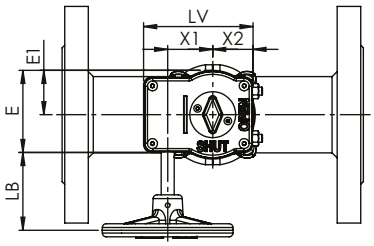

					Wszystkie wymiary podane w mm												
DN	Nr produktu BROEN	Przelot kuli	Kvs	Waga netto [kg]	L1	L2	Z1	Z2	d2-1	d2-2	b1	b2	f1	f2	DH	V	H
65	8500416065 480	50	186	10,68	145,0	145,0	125,0	125,0	18	18	20	20	2	2	90,0	97,3	148,8
80	8500416080 480	65	293	12,95	155,0	155,0	135,0	135,0	18	18	20	20	2	2	110,5	123,9	177,4
100	8500416100 480	80	471	16,64	175,0	175,0	153,0	153,0	18	18	22	22	2	2	137,1	137,5	191,0
125	8500416125 480	100	708	23,84	162,5	162,5	140,5	140,5	18	18	22	22	2	2	168,1	172,7	212,7
150	8500416150 480	125	1049	34,91	175,0	175,0	151,0	151,0	22	22	24	24	2	2	206,4	191,8	237,8

ZOPTYMALIZOWANY PRZEPŁYW

					Wszystkie wymiary podane w mm												
DN	Nr produktu BROEN	Przelot kuli	Kvs	Waga netto [kg]	L1	L2	Z1	Z2	d2-1	d2-2	b1	b2	f1	f2	DH	V	H
65	8520416065 480	50	215	10,74	145,0	145,0	125,0	125,0	18	18	20	20	2	2	90,0	97,3	148,8
80	8520416080 480	65	335	13,05	155,0	155,0	135,0	135,0	18	18	20	20	2	2	110,5	123,9	177,4
100	8520416100 480	80	550	16,80	175,0	175,0	153,0	153,0	18	18	22	22	2	2	137,1	137,5	191,0
125	8520416125 480	100	814	24,10	162,5	162,5	140,5	140,5	18	18	22	22	2	2	168,1	172,7	212,7
150	8520416150 480	125	1194	35,30	175,0	175,0	151,0	151,0	22	22	24	24	2	2	206,4	191,8	237,8

Stalowe zawory kulowe - DN 65 - 150, PN 16

Typ BBM50464 / BBM52464 - Zredukowany przelot

Rysunek techniczny

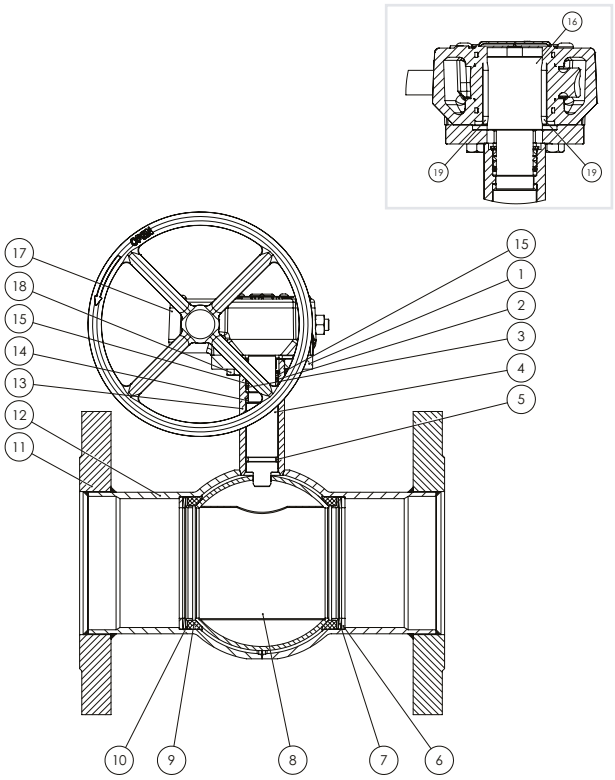

Opis materiałów

1	Kołnierz ISO	Stal - S355J2+A / EN 10025-2
2	O-ring	FKM70
3	O-ring	EPDM70
4	Trzpień	Stal nierdzewna - ASTM420 / 1.4021 / EN 10088-3
5	Pierścień ślizgowy	PTFE 20% Węgiel
6	Pierścień podstawy	Stal - R St37-2 / DIN 17100
7	Sprężyna talerzowa	Stal / EN 10132-4
8	Kula*	Stal nierdzewna - AISI304 / 1.4301 / EN 10088-3
9	Uszczelnienie	PTFE 20% Węgiel
10	Pierścień oporowy	Stal - DC01 - EN 10130
11	Kołnierz	Stal - S355J2H / EN 10210-2
12	Korpus zaworu	Stal węglowa - P235GH - EN 10216-2
13	Szyjka trzpienia	P265GH - EN 10273
14	Pierścień ślizgowy	PTFE 20% Węgiel
15	Pierścień dystanowy	PTFE 20% Węgiel
16	Adapter Przekładni	Stal - S355J2 / EN 10025-2
17	Przekładnia	Żeliwo
18	Śruba	Stal
19	Wpust (pryzmatyczny)	Stal

*Przedstawiony produkt jest zoptymalizowany pod kątem przepływu

Model specjalny: Minimalna długość – Kołnierz × Kołnierz. Dotyczy tylko wariantów bez zoptymalizowanego przepływu.

DN	Długość standardowa - mm	Długość minimalna - mm
65	290	135
80	310	140
100	350	150

Wszystkie wymiary podane w mm									
U	Y	h1	M	LB	E	E1	X1	X2	LV
28	36,0	3	100	59,2	62,5	33,8	34,4	30,8	83,5
32	39,5	2	100	73,9	73,9	39,9	41,3	37,9	99,9
32	39,5	2	200	105,1	73,9	39,9	41,3	37,9	99,9
40	50,0	2	200	112,9	96,7	53,6	55,0	48,1	131,2
45	62,0	2	300	178,6	118,7	67,4	68,8	59,4	162,7

Wszystkie wymiary podane w mm									
U	Y	h1	M	LB	E	E1	X1	X2	LV
28	36,0	3	100	59,2	62,5	33,8	34,4	30,8	83,5
32	39,5	2	100	73,9	73,9	39,9	41,3	37,9	99,9
32	39,5	2	200	105,1	73,9	39,9	41,3	37,9	99,9
40	50,0	2	200	112,9	96,7	53,6	55,0	48,1	131,2
45	62,0	2	300	178,6	118,7	67,4	68,8	59,4	162,7

Stalowe zawory kulowe - DN 200, PN 16

Typ 61103 - Zredukowany przelot

Kołnierz × Kołnierz z kołnierzem ISO
W pełni spawana zawory kulowe.

Materiały
Patrz kolejna strona.

Zastosowanie
Zawory odcinające dla systemow grzewczych, ciepłownictwa, chłodnictwa i instalacji przemysłowych.

Media
Woda, powietrze i inne media nie rozkładające stali. Nieodpowiednie dla pary wodnej. W przypadku wątpliwości skontaktuj się z działem sprzedaży BROEN Ballomax®.

Powierzchnia zewnętrzna
Powłoka przyjazna dla środowiska naturalnego, zabezpieczająca przed korozją.

Sterowanie
Standardowa rączka jest regulowana w zakresie 180°.

Poniższe urządzenia sterujące dostępne są na życzenie:
- Przekładnia BROEN.
- Napęd elektryczny.

Zatwierdzenia i certyfikaty
BROEN jest certyfikowany zgodnie z normą ISO 9001 oraz normą środowiskową 14001. Zawory BROEN Ballomax są produkowane zgodnie z wymogami Dyrektywy Ciśnieniowej (PED) i spełniają jej wymogi. Wszystkie zawory począwszy od DN 50 są oznaczane znakiem CE. Certyfikat 3.1 dostępny na życzenie.

Uwagi
Inne długości i specjalne wykonania kołnierzy dostępne na życzenie. Zalecamy stosowanie przekładni BROEN.

Wymiary

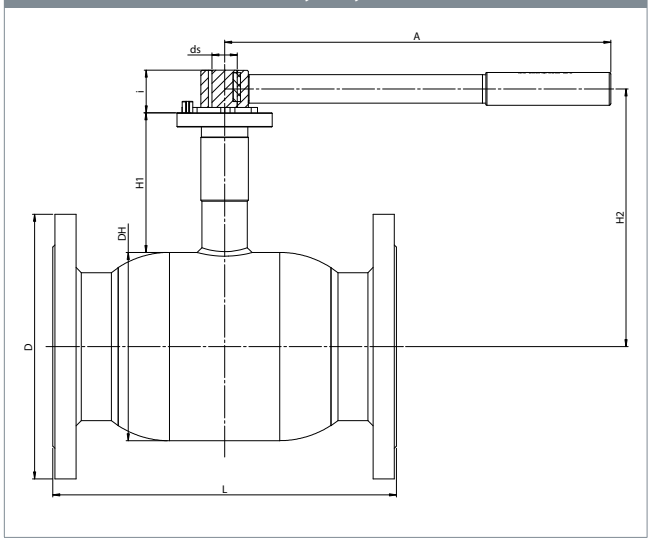

					Wszystkie wymiary podane w mm								
DN	Nr produktu BROEN	Przelot	Kvs	Waga netto [kg]	DH	D	L	H1	H2	ds	i	A	ISO
200	61103200 000	150	1500	61.7	267	340	400	155	289	30	60	900	F12

Stalowe zawory kulowe - DN 200, PN 16

Typ 61103 - Zredukowany przelot

Rysunek techniczny
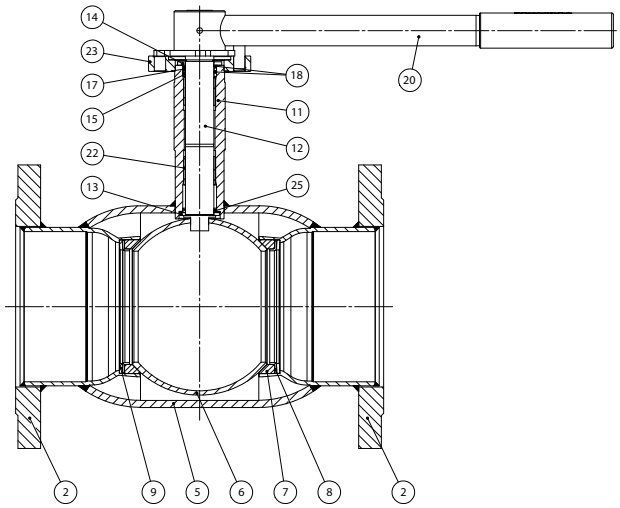

Opis materiałów		
2	Kołnierz	Stal - P265GH / 1.0038 / EN 10028-2
5	Korpus zaworu	Stal - P235GH / 1.0345 / EN 10217-2
6	Kula	Stal nierdzewna - AISI304L / 1.4306 / EN 10217-7
7	Uszczelnienie	PTFE 20% Węgiel
8	Obsada	Stal - DC01 / 1.0330 / EN 10130
9	Sprężyna talerzowa	Stal - C75S / 1.1248 / EN 10132-4
11	Szyjka wałka	Stal - S355J2+N / 1.0570 / EN 10025-2
12	Wałek	Stal nierdzewna - ASTM420 / 1.4021 / EN 10088-3
13	Podkładka wałka	Stal nierdzewna - AISI304 / 1.4301 / EN 10088-3
14	Podkładka ślizgowa	PTFE 20% Węgiel
15	O-ring	EPDM70
17	O-ring	Guma - FPM70
18	Pierścień pośredni	Stal nierdzewna - AISI303 / 1.4305 / EN 10088-3
20	Rączka	Stal
22	Tulejka ślizgowa	Stal - PTFE
23	Kołnierz ISO	Stal - S235JRG2 / 1.0038 / EN 10025-2
25	Podkładka ślizgowa	PTFE 20% Węgiel

Akcesoria	Nr produktu BROEN	Średnica	Opis
	600586	DN 200	Przekładnia BROEN.

Model specjalny: Minimalna długość – Kołnierz x Kołnierz:

DN	Standardowa długość - mm	Minimalna długość - mm
200	400	385

Stalowe zawory kulowe - DN 200, PN 16

Typ 61103 - Zredukowany przelot

Kołnierz × Kołnierz
z kołnierzem ISO i przekładnią BROEN

W pełni spawane zawory kulowe.

Materiały

Patrz kolejna strona.

Zastosowanie

Zawory odcinające dla systemow grzewczych, ciepłownictwa, chłodnictwa i instalacji przemysłowych.

Media

Woda, powietrze i inne media nie rozkładające stali. Nieodpowiednie dla pary wodnej. W przypadku wątpliwości skontaktuj się z działem sprzedaży BROEN Ballomax®.

Powierzchnia zewnętrzna

Powłoka przyjazna dla środowiska naturalnego, zabezpieczająca przed korozją.

Zatwierdzenia i certyfikaty

BROEN jest certyfikowany zgodnie z normą ISO 9001 oraz normą środowiskową 14001. Zawory BROEN Ballomax są produkowane zgodnie z wymogami Dyrektywy Ciśnieniowej (PED) i spełniają jej wymogi. Wszystkie zawory począwszy od DN 50 są oznaczane znakiem CE. Certyfikat 3.1 dostępny na życzenie.

Uwagi

Inne długości i specjalne wykonania kołnierzy dostępne na życzenie.

Wymiary

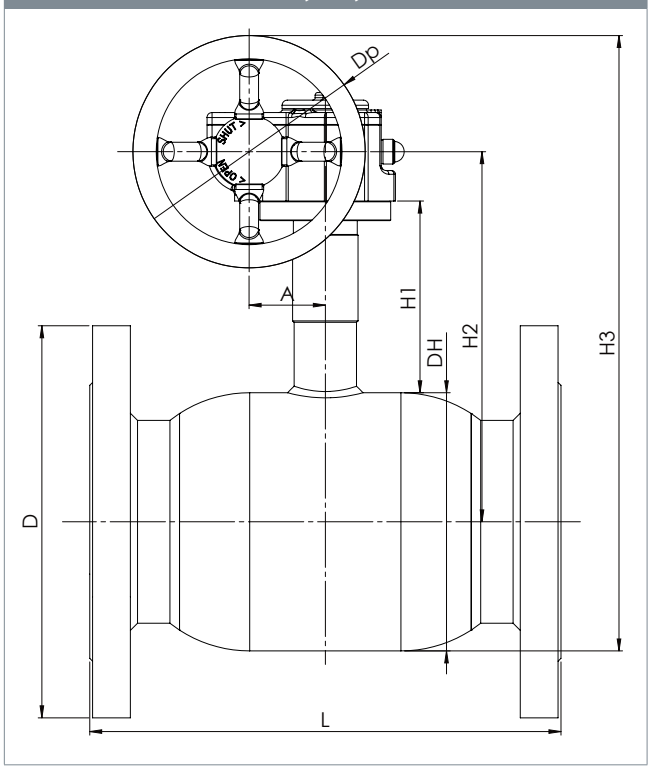

					Wszystkie wymiary podane w mm							
DN	Nr produktu BROEN	Przelot	Kvs	Waga netto [kg]	DH	D	L	H1	H2	H3	Dp	A
200	6110316200 480	150	1500	69.7	267	340	400	155	289	590	250	69

Stalowe zawory kulowe - DN 200, PN 16

Typ 61103 - Zredukowany przelot

Rysunek techniczny	Opis materiałów		
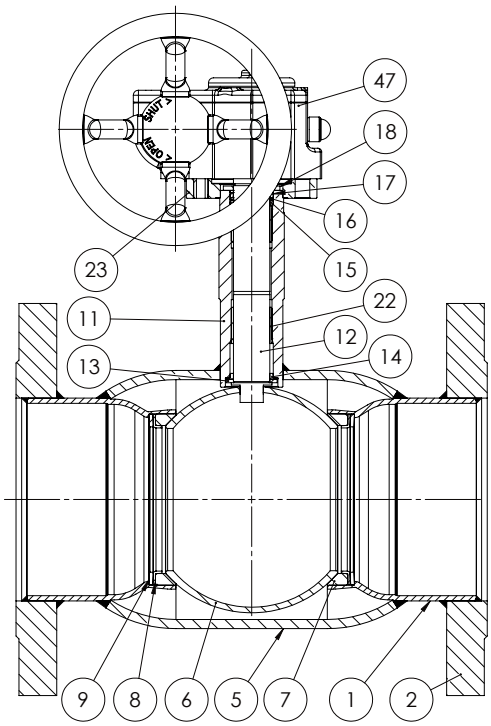	1	Tuleja spawalnicza	Stal - P235GH / 1.0345 / EN 10217-2
	2	Kołnierz	Stal - P265GH / 1.0038 / EN 10028-2
	5	Korpus zaworu	Stal - P235GH / 1.0345 / EN 10217-2
	6	Kula	Stal nierdzewna - AISI304L / 1.4306 / EN 10217-7
	7	Uszczelnienie	PTFE 20% Węgiel
	8	Obsada	Stal - DC01 / 1.0330 / EN 10130
	9	Sprężyna talerzowa	Stal - C75S / 1.1248 / EN 10132-4
	11	Szyjka wałka	Stal - S355J2+N / 1.0570 / EN 10025-2
	12	Wałek	Stal nierdzewna - ASTM420 / 1.4021 / EN 10088-3
	13	Podkładka wałka	Stal nierdzewna - AISI304 / 1.4301 / EN 10088-3
	14	Podkładka ślizgowa	PTFE 20% Węgiel
	15	O-ring	EPDM70
	16	Obsada	PTFE 20% Węgiel
	17	O-ring	Guma - FPM70
	18	Pierścień pośredni	Stal nierdzewna - AISI303 / 1.4305 / EN 10088-3
	22	Tulejka slizgowa	Stal - PTFE
	23	Kołnierz ISO	Stal - S235JRG2 / 1.0038 / EN 10025-2
	47	Przekładnia	-

Model specjalny: Minimalna długość – Kołnierz x Kołnierz:

DN	Standardowa długość - mm	Minimalna długość - mm
200	400	385

Stalowe zawory kulowe - DN 250 - 500, PN 16

Typ 85004 - Zredukowany przelot

Kołnierz × Kołnierz z niski wałkiem
W pełni spawane zawory kulowe.

Materiały
Patrz kolejna strona.

Zastosowanie
Zawory odcinające dla systemow grzewczych, ciepłownictwa, chłodnictwa i instalacji przemysłowych.

Media
Woda, powietrze i inne media nie rozkładające stali. Nieodpowiednie dla pary wodnej. W przypadku wątpliwości skontaktuj się z działem sprzedaży BROEN Ballomax®.

Powierzchnia zewnętrzna
Powłoka przyjazna dla środowiska naturalnego, zabezpieczająca przed korozją.

Sterowanie
Poniższe urządzenia sterujące dostępne są na życzenie:
- Przekładnia BROEN.
- Napęd elektryczny.

Zatwierdzenia i certyfikaty
BROEN jest certyfikowany zgodnie z normą ISO 9001 oraz normą środowiskową 14001. Zawory BROEN Ballomax są produkowane zgodnie z wymogami Dyrektywy Ciśnieniowej (PED) i spełniają jej wymogi. Wszystkie zawory począwszy od DN 50 są oznaczane znakiem CE. Certyfikat 3.1 dostępny na życzenie.

Uwagi
Zalecamy stosowanie przekładni BROEN.

Wymiary

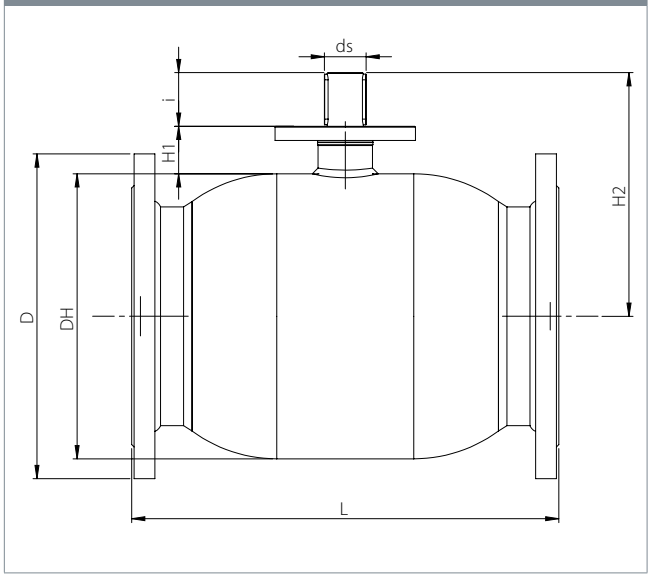

					Wszystkie wymiary podane w mm								
DN	Nr produktu BROEN	Przelot	Kvs	Waga netto [kg]	DH	D	t	L	H1	H2	ds	i	ISO
250	8500416250 000	200	3200	92.8	356	405	-	533	60.2	304	45	67	F14
300	8500416300 000	250	4700	141.8	457	460	-	610	69.2	382	50	84	F16
350	8500416350 000	250	5500	178.7	457	520	-	686	69.2	382	50	84	F16
400	On request	305	10600	297.8	508	620	-	762	82.5	437	60	100	F16
500	On request	400	18150	535.0	660	730	-	914	105.0	547	80	112	F30

Stalowe zawory kulowe - DN 250 - 500, PN 16

Typ 85004 - Zredukowany przelot

Rysunek techniczny

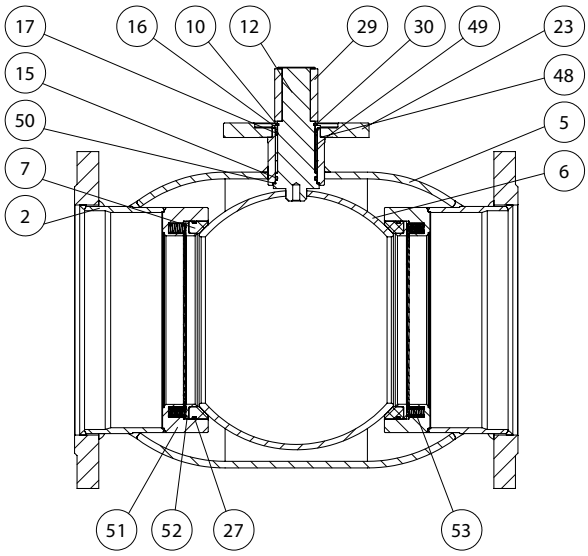

Opis materiałów		
2	Kołnierz	Stal - P265GH / 1.0038 / EN 10028-2
5	Korpus zaworu	Stal - P235GH / 1.0345 / EN 10217-2
6	Kula	Stal nierdzewna - AISI304L / 1.4306 / EN 10217-7
7	Uszczelnienie	PTFE 20% Węgiel
10	Pierścień podstawy	Stal - S355J2+N / 1.0570 / EN 10025-2
12	Wałek	Stal nierdzewna - ASTM420 / 1.4021 / EN 10088-3
15	O-ring	EPDM70
16	Obsada	PTFE 20% Węgiel
17	O-ring	Guma - FPM70
23	Kołnierz ISO	Stal - S235JRG2 / 1.0038 / EN 10025-2
27	O-ring	EPDM70
29	Klucz	Stal
30	Pierścień zabezpieczający	Stal
48	Szyjka wałka	Stal - P235GH / 1.0345 / EN 10216-2
49	Tulejka ślizgowa	Stal pokrywana PTFE
50	Pierścień ślizgowy	Brąz
51	Gniazdo uszczelki	Stal - S355J2H - EN 10210
52	Obsada	Stal - S355J2H - EN 10210
53	Sprężyny	Stal nierdzewna - AISI304 / 1.4301 / EN 10088-3

Akcesoria	Nr produktu BROEN	Średnica	Opis
	600587	DN 250	Przekładnia BROEN.
	600588	DN 300	
	600588	DN 350	
	600589	DN 400	
	600590	DN 500	

Stalowe zawory kulowe - DN 250 - 500, PN 16

Typ 85004 - Zredukowany przelot

Kołnierz x Kołnierz z niskim wałkiem i przekładnią BROEN

W pełni spawane zawory kulowe.

Materiały

Patrz kolejna strona.

Zastosowanie

Zawory odcinające dla systemow grzewczych, ciepłownictwa, chłodnictwa i instalacji przemysłowych.

Media

Woda, powietrze i inne media nie rozkładające stali. Nieodpowiednie dla pary wodnej. W przypadku wątpliwości skontaktuj się z działem sprzedaży BROEN Ballomax®.

Powierzchnia zewnętrzna

Powłoka przyjazna dla środowiska naturalnego, zabezpieczająca przed korozją.

Zatwierdzenia i certyfikaty

BROEN jest certyfikowany zgodnie z normą ISO 9001 oraz normą środowiskową 14001. Zawory BROEN Ballomax są produkowane zgodnie z wymogami Dyrektywy Ciśnieniowej (PED) i spełniają jej wymogi. Wszystkie zawory począwszy od DN 50 są oznaczane znakiem CE. Certyfikat 3.1 dostępny na życzenie.

Wymiary

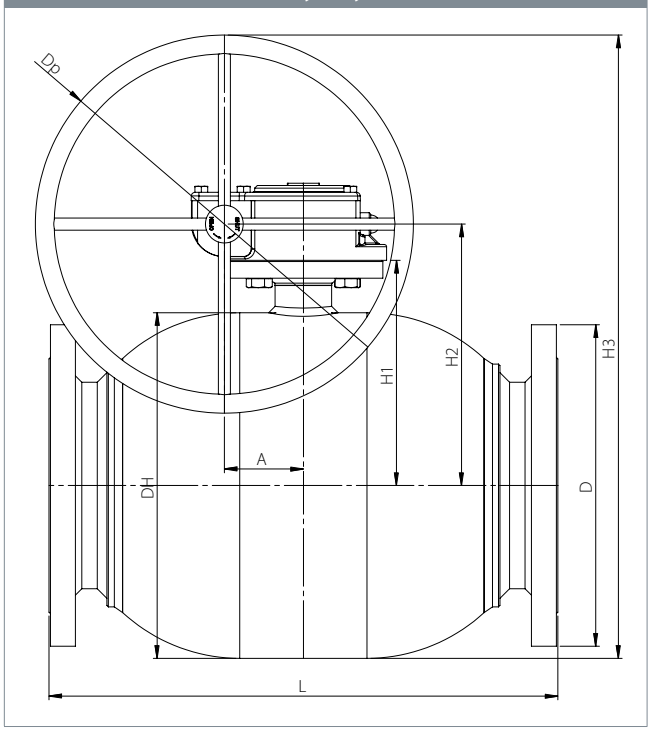

					Wszystkie wymiary podane w mm								
DN	Nr produktu BROEN	Przelot	Kvs	Waga netto [kg]	DH	D	t	L	H1	H2	H3	Dp	A
250	8500416250 480	200	3200	94.9	356	405	-	533	60.2	275	500.0	450	68.8
300	8500416300 480	250	4700	147.0	457	460	-	610	69.2	346	596.0	500	104.5
350	8500416350 480	250	5500	183.7	457	520	-	686	69.2	346	596.0	500	104.5
400	8500416400 480	305	10600	302.8	508	620	-	762	82.5	387	566.5	350	130.0
500	8500416500 480	400	18150	597.5	660	730	-	914	105.0	494	719.0	450	182.0

Stalowe zawory kulowe - DN 250 - 500, PN 16

Typ 85004 - Zredukowany przelot

Rysunek techniczny

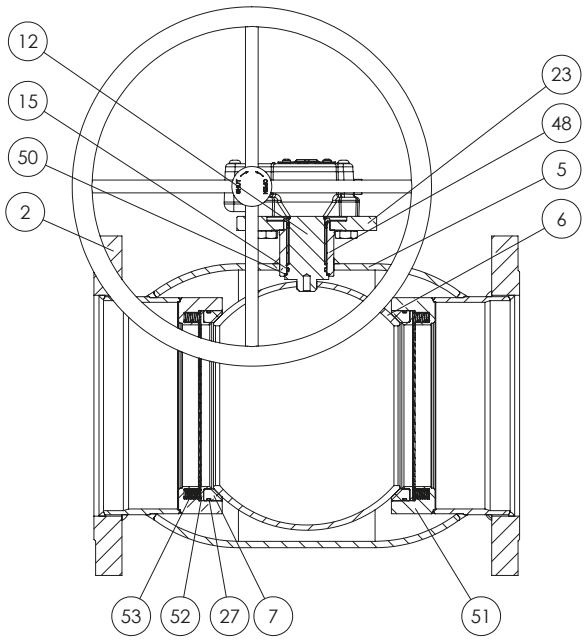

Opis materiałów		
2	Kołnierz	Stal - P265GH / 1.0038 / EN 10028-2
5	Korpus zaworu	Stal - P235GH / 1.0345 / EN 10217-2
6	Kula	Stal nierdzewna - AISI304L / 1.4306 / EN 10217-7
7	Uszczelnienie	PTFE 20% Węgiel
12	Wałek	Stal nierdzewna - ASTM420 / 1.4021 / EN 10088-3
15	O-ring	EPDM70
23	Kołnierz ISO	Stal - S235JRG2 / 1.0038 / EN 10025-2
27	O-ring	EPDM70
48	Szyjka wałka	Stal - P235GH / 1.0345 / EN 10216-2
50	Pierścień ślizgowy	Brąz
51	Gniazdo uszczelki	Stal - S355J2H - EN 10210
52	Obsada	Stal - S355J2H - EN 10210
53	Sprężyny	Stal nierdzewna - AISI304 / 1.4301 / EN 10088-3

Stalowe zawory kulowe - DN 250 - 500, PN 16

Typ 85014 - Zredukowany przelot

Kołnierz x Kołnierz z wysokim wałkiem
W pełni spawane zawory kulowe.

Materiały
Patrz kolejna strona.

Zastosowanie
Zawory odcinające dla systemow grzewczych, ciepłownictwa, chłodnictwa i instalacji przemysłowych.

Media
Woda, powietrze i inne media nie rozkładające stali. Nieodpowiednie dla pary wodnej. W przypadku wątpliwości skontaktuj się z działem sprzedaży BROEN Ballomax®.

Powierzchnia zewnętrzna
Powłoka przyjazna dla środowiska naturalnego, zabezpieczająca przed korozją.

Sterowanie
Poniższe urządzenia sterujące dostępne są na życzenie:
- Przekładnia BROEN.
- Napęd elektryczny.

Zatwierdzenia i certyfikaty
BROEN jest certyfikowany zgodnie z normą ISO 9001 oraz normą środowiskową 14001. Zawory BROEN Ballomax są produkowane zgodnie z wymogami Dyrektywy Ciśnieniowej (PED) i spełniają jej wymogi. Wszystkie zawory począwszy od DN 50 są oznaczane znakiem CE. Certyfikat 3.1 dostępny na życzenie.

Uwagi
Zalecamy stosowanie przekładni BROEN.

Wymiary

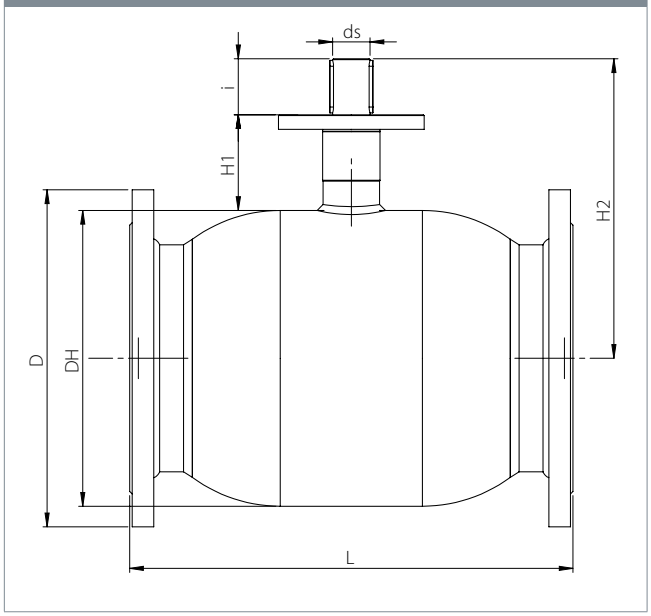

					Wszystkie wymiary podane w mm							
DN	Nr produktu BROEN	Przelot	Kvs	Waga netto [kg]	DH	D	L	H1	H2	ds	i	ISO
250	8503416250 000	200	3200	94.4	356	405	533	115	360.0	45	67	F14
300	8503416300 000	250	4700	143.9	457	460	610	130	443.0	50	84	F16
350	8503416350 000	250	5500	180.8	457	520	686	130	443.0	50	84	F16
400	8503416400 000	300	10600	301.1	508	620	762	155	506.5	60	100	F16
500	8503416500 000	400	18150	541.2	660	730	914	180	622.5	80	112	F30

Stalowe zawory kulowe - DN 250 - 500, PN 16

Typ 85014 - Zredukowany przelot

Rysunek techniczny
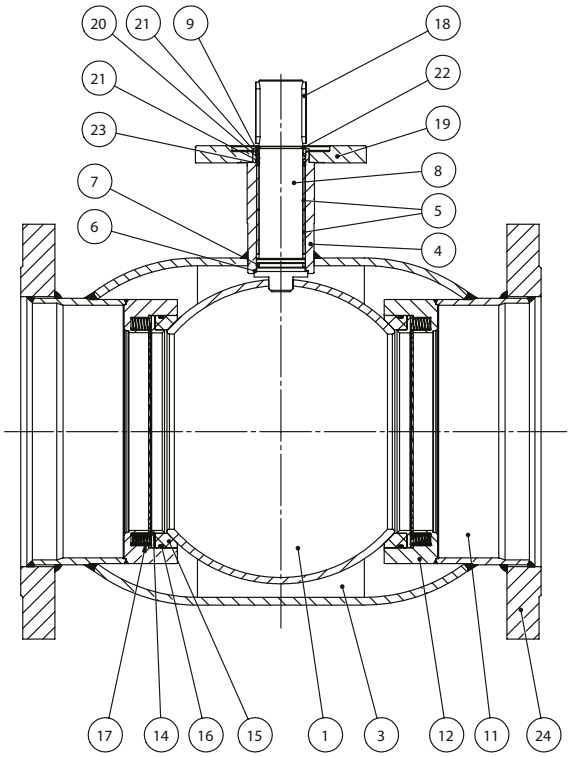

Opis materiałów		
1	Kula	Stal nierdzewna - AISI 304L / 1.4306 / EN 10217-7
3	Korpus zaworu	Stal - P235GH / 1.0345 / EN 10217-2
4	Szyjka wałka	Stal - P235GH / 1.0345 / EN 10216-2
5	Łożysko	Stal powlekana PTFE
6	Pierścień ślizgowy	Brąz armatni
7	O-ring	AFLAS
8	Wałek	Stal nierdzewna - ASTM 420 / 1.4021 / EN 10088-3
9	Tarcza	Stal - S235JR / EN 10025-2
11	Do wspawania	Stal - P235GH / EN 10217-2
12	Obsada uszczelki	Stal - P265GH / EN 10216-2
14	Obsada	Stal - S355J2H / EN 10210-1
15	Uszczelnienie	PTFE 20% Węgiel
16	O-ring	EPDM70
17	Sprężyny	Stal nierdzewna - AISI 304 / 1.4301 / EN 10088-3
18	Wpust	Stal
19	Kołnierz ISO	Stal - P235GH / 1.0038 / EN 10028-2
20	O-ring	VITON
21	Obsada	PTFE 20% Węgiel
22	Pierścień blokujący	Stal
23	O-ring	EPDM
24	Kołnierz	Stal - P265GH / 1.0038 / EN 10028-2

Akcesoria	Nr produktu BROEN	Średnica	Opis
	600587	DN 250	Przekładnia BROEN.
	600588	DN 300	
	600588	DN 350	
	600589	DN 400	
	600590	DN 500	

Stalowe zawory kulowe - DN 250 - 500, PN 16

Typ 85014 - Zredukowany przelot

Kołnierz x Kołnierz z wysokim wałkiem i przekładnią BROEN

W pełni spawane zawory kulowe.

Materiały

Patrz kolejna strona.

Zastosowanie

Zawory odcinające dla systemow grzewczych, ciepłownictwa, chłodnictwa i instalacji przemysłowych.

Media

Woda, powietrze i inne media nie rozkładające stali. Nieodpowiednie dla pary wodnej. W przypadku wątpliwości skontaktuj się z działem sprzedaży BROEN Ballomax®.

Powierzchnia zewnętrzna

Powłoka przyjazna dla środowiska naturalnego, zabezpieczająca przed korozją.

Zatwierdzenia i certyfikaty

BROEN jest certyfikowany zgodnie z normą ISO 9001 oraz normą środowiskową 14001. Zawory BROEN Ballomax są produkowane zgodnie z wymogami Dyrektywy Ciśnieniowej (PED) i spełniają jej wymogi. Wszystkie zawory począwszy od DN 50 są oznaczane znakiem CE. Certyfikat 3.1 dostępny na życzenie.

Wymiary

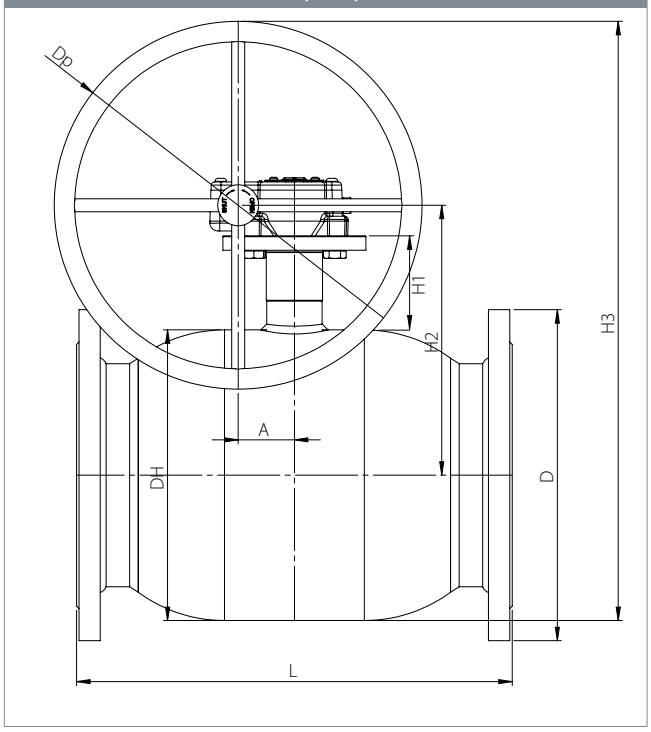

					Wszystkie wymiary podane w mm							
DN	Nr produktu BROEN	Przelot	Kvs	Waga netto [kg]	DH	D	L	H1	H2	H3	Dp	A
250	8503416250 480	200	3200	96.5	356	405	533	115	330	555	450	68.8
300	8503416300 480	250	4700	149.1	457	460	610	130	407	657	500	104.5
350	8503416350 480	250	5500	185.8	457	520	686	130	407	657	500	104.5
400	8503416400 480	300	10600	309.6	508	620	762	155	464	639	350	130.0
500	8503416500 480	400	18150	609.4	660	730	914	180	569	794	450	182.0

Stalowe zawory kulowe - DN 250 - 500, PN 16

Typ 85014 - Zredukowany przelot

Rysunek techniczny
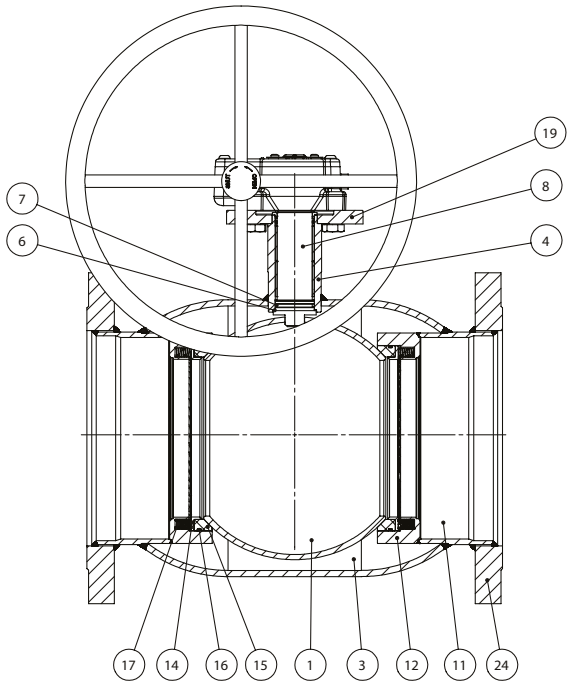

Opis materiałów		
1	Kula	Stal nierdzewna - AISI 304L / 1.4306 / EN 10217-7
3	Korpus zaworu	Stal - P235GH / 1.0345 / EN 10217-2
4	Szyjka wałka	Stal - P235GH / 1.0345 / EN 10216-2
6	Pierścień ślizgowy	Brąz
7	O-ring	AFLAS
8	Wałek	Stal nierdzewna - ASTM 420 / 1.4021 / EN 10088-3
11	Do wspawania	Stal - P235GH / EN 10217-2
12	Gniazdo uszczelki	Stal - P265GH / EN 10216-2
14	Obsada	Stal - S355J2H / EN 10210-1
15	Uszczelnienie	PTFE 20% Węgiel
16	O-ring	EPDM70
17	Sprężyny	Stal nierdzewna - AISI 304 / 1.4301 / EN 10088-3
19	Kołnierz ISO	Stal - P235GH / 1.0038 / EN 10028-2
24	Kołnierz	Stal - P265GH / 1.0038 / EN 10028-2

Stalowe zawory kulowe - DN 250 - 500, PN 16

Typ 85114 - Zredukowany przelot - ZOPTYMALIZOWANY PRZELOT

Kołnierz x Kołnierz z wysokim wałkiem
W pełni spawane zawory kulowe.

Materiały
Patrz kolejna strona.

Zastosowanie
Zawory odcinające dla systemow grzewczych, ciepłownictwa, chłodnictwa i instalacji przemysłowych.

Media
Woda, powietrze i inne media nie rozkładające stali. Nieodpowiednie dla pary wodnej. W przypadku wątpliwości skontaktuj się z działem sprzedaży BROEN Ballomax®.

Powierzchnia zewnętrzna
Powłoka przyjazna dla środowiska naturalnego, zabezpieczająca przed korozją.

Sterowanie
Poniższe urządzenia sterujące dostępne są na życzenie:
- Przekładnia BROEN.
- Napęd elektryczny.

Zatwierdzenia i certyfikaty
BROEN jest certyfikowany zgodnie z normą ISO 9001 oraz normą środowiskową 14001. Zawory BROEN Ballomax są produkowane zgodnie z wymogami Dyrektywy Ciśnieniowej (PED) i spełniają jej wymogi. Wszystkie zawory począwszy od DN 50 są oznaczane znakiem CE. Certyfikat 3.1 dostępny na życzenie.

Uwagi
Zalecamy stosowanie przekładni BROEN.

Wymiary

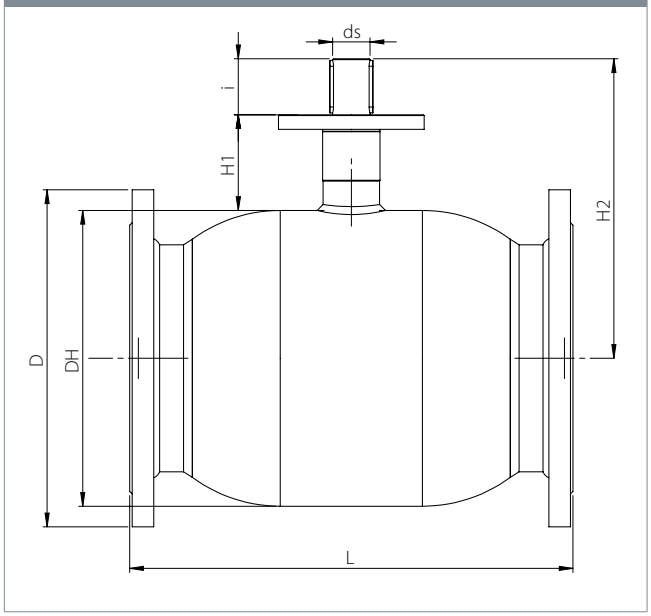

					Wszystkie wymiary podane w mm							
DN	Nr produktu BROEN	Przelot	Kvs	Waga netto [kg]	DH	D	L	H1	H2	ds	i	ISO
250	8513416250 000	200	5300	96.2	356	405	533	115	360.0	45	67	F14
300	8513416300 000	250	8200	146.7	457	460	610	130	443.0	50	84	F16
350	8513416350 000	250	8900	183.6	457	520	686	130	443.0	50	84	F16
400	8513416400 000	300	13700	302.9	508	620	762	155	506.5	60	100	F16
500	8513416500 000	400	20300	543.6	660	730	914	180	622.5	80	112	F30

Stalowe zawory kulowe - DN 250 - 500, PN 16

Typ 85114 - Zredukowany przelot - ZOPTYMALIZOWANY PRZELOT

Rysunek techniczny

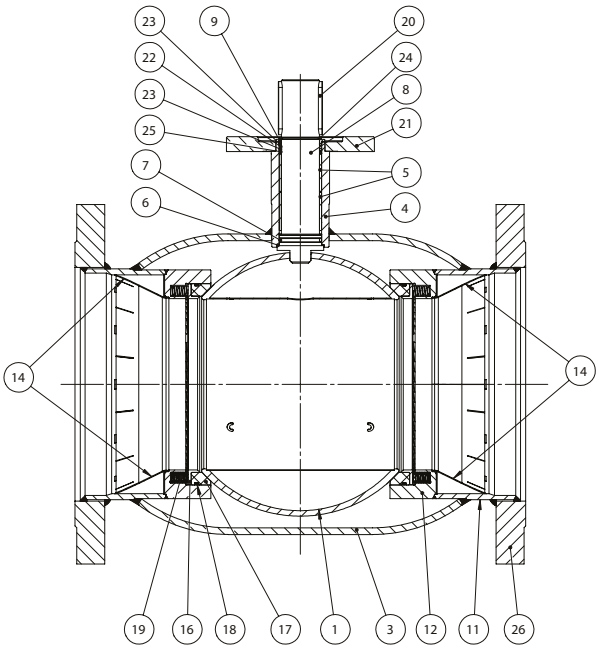

Opis materiałów		
1	Kula	Stal nierdzewna - AISI 304L / 1.4306 / EN 10217-7
3	Korpus zaworu	Stal - P235GH / 1.0345 / EN 10217-2
4	Szyjka wałka	Stal - P235GH / 1.0345 / EN 10216-2
5	Łożysko	Stal powlekana PTFE
6	Pierścień ślizgowy	Brąz armatni
7	O-ring	AFLAS
8	Wałek	Stal nierdzewna - ASTM 420 / 1.4021 / EN 10088-3
9	Tarcza	Stal - S235JR / EN 10025-2
11	Do wspawania	Stal - P235GH / EN 10217-2
12	Obsada uszczelki	Stal - P265GH / EN 10216-2
14	Wkładka przepływowa	Stal - P235GH / EN 10217-2
16	Obsada	Stal - S355J2H / EN 10210-1
17	Uszczelnienie	PTFE 20% Węgiel
18	O-ring	EPDM70
19	Sprężyny	Stal nierdzewna - AISI 304 / 1.4301 / EN 10088-3
20	Wpust	Stal
21	Kołnierz ISO	Stal - P235GH / 1.0038 / EN 10028-2
22	O-ring	VITON
23	Obsada	PTFE 20% Węgiel
24	Pierścień blokujący	Stal
25	O-ring	EPDM
26	Kołnierz	Stal - P265GH / 1.0038 / EN 10028-2

Akcesoria	Nr produktu BROEN	Średnica	Opis
	600587	DN 250	Przekładnia BROEN.
	600588	DN 300	
	600588	DN 350	
	600589	DN 400	
	600590	DN 500	

Stalowe zawory kulowe - DN 250 - 500, PN 16

Typ 85114 - Zredukowany przelot - ZOPTYMALIZOWANY PRZEPŁYW

Kołnierz x Kołnierz z wysokim wałkiem i przekładnią BROEN

W pełni spawane zawory kulowe.

Materiały

Patrz kolejna strona.

Zastosowanie

Zawory odcinające dla systemow grzewczych, ciepłownictwa, chłodnictwa i instalacji przemysłowych.

Media

Woda, powietrze i inne media nie rozkładające stali. Nieodpowiednie dla pary wodnej. W przypadku wątpliwości skontaktuj się z działem sprzedaży BROEN Ballomax®.

Powierzchnia zewnętrzna

Powłoka przyjazna dla środowiska naturalnego, zabezpieczająca przed korozją.

Zatwierdzenia i certyfikaty

BROEN jest certyfikowany zgodnie z normą ISO 9001 oraz normą środowiskową 14001. Zawory BROEN Ballomax są produkowane zgodnie z wymogami Dyrektywy Ciśnieniowej (PED) i spełniają jej wymogi. Wszystkie zawory począwszy od DN 50 są oznaczane znakiem CE. Certyfikat 3.1 dostępny na życzenie.

Wymiary

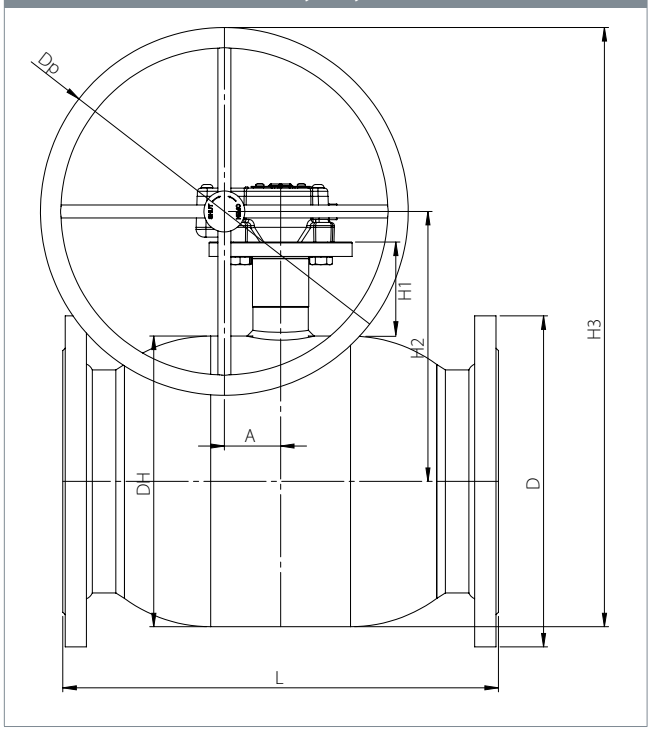

					Wszystkie wymiary podane w mm							
DN	Nr produktu BROEN	Przelot	Kvs	Waga netto [kg]	DH	D	L	H1	H2	H3	Dp	A
250	8513416250 480	200	5300	99,1	356	405	533	115	330	555	450	68,8
300	8513416300 480	250	8200	151,7	457	460	610	130	407	657	500	104,5
350	8513416350 480	250	8900	188,4	457	460	686	130	407	657	500	104,5
400	8513416400 480	300	13700	312,2	508	620	762	155	464	639	350	130,0
500	8513416500 480	400	20300	612,0	660	730	914	180	569	794	450	182,0

Stalowe zawory kulowe - DN 250 - 500, PN 16

Typ 85114 - Zredukowany przelot - ZOPTYMALIZOWANY PRZEPŁYW

Rysunek techniczny	Opis materiałów		
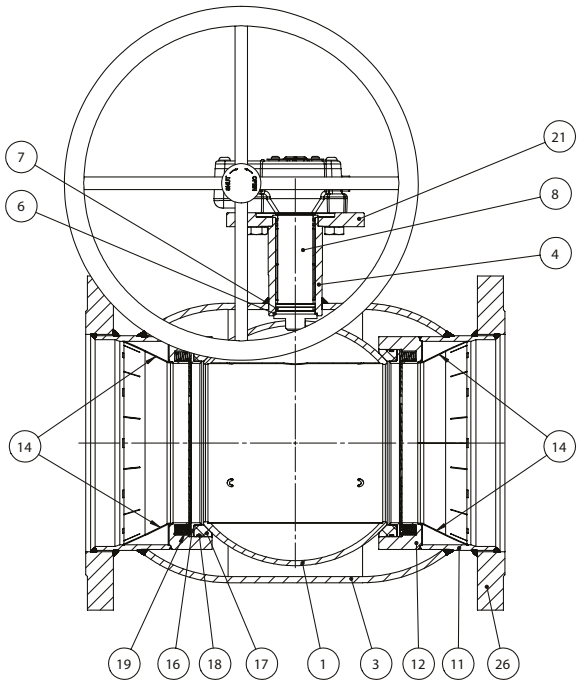	1	Kula	Stal nierdzewna - AISI 304L / 1.4306 / EN 10217-7
	3	Korpus zaworu	Stal - P235GH / 1.0345 / EN 10217-2
	4	Szyjka wałka	Stal - P235GH / 1.0345 / EN 10216-2
	6	Pierścień ślizgowy	Brąz
	7	O-ring	AFLAS
	8	Wałek	Stal nierdzewna - ASTM 420 / 1.4021 / EN 10088-3
	11	Do wspawania	Stal - P235GH / EN 10217-2
	12	Gniazdo uszczelki	Stal - P265GH / EN 10216-2
	14	Wkładka przepływowa	Stal - P235GH / EN 10217-2
	16	Obsada	Stal - S355J2H / EN 10210-1
	17	Uszczelnienie	PTFE 20% Węgiel
	18	O-ring	EPDM70
	19	Sprężyny	Stal nierdzewna - AISI 304 / 1.4301 / EN 10088-3
	21	Kołnierz ISO	Stal - P235GH / 1.0038 / EN 10028-2
	26	Kołnierz	Stal - P265GH / 1.0038 / EN 10028-2

Rączki typu L, DN 15 - 65

Typ 90... - Pełen przelot

Z czerwonym i niebieskim klipsem

DN	Nr produktu BROEN	L - mm
15 - 20	9015500002	75
25 - 32	9032500002	100
40 - 65	9040500001	120

Rączki typu T, DN 15 - 32

Typ 90... - Pełen przelot

Z czerwonym i niebieskim klipsem

DN	Nr produktu BROEN	L - mm
15 - 20	9015550022	70
25 - 32	9032550002	81

Przekładnią ręczną, DN 15 - 65

Typ 90... - Pełen przelot

Z czerwonym i niebieskim klipsem

DN	Nr produktu BROEN	L - mm
15 - 20	9015560009	59
25 - 32	9032560009	81
40 - 65	9040560009	108

Rączka typu T - DN 10 - 50

Typ 66050 - Zredukowany przelot

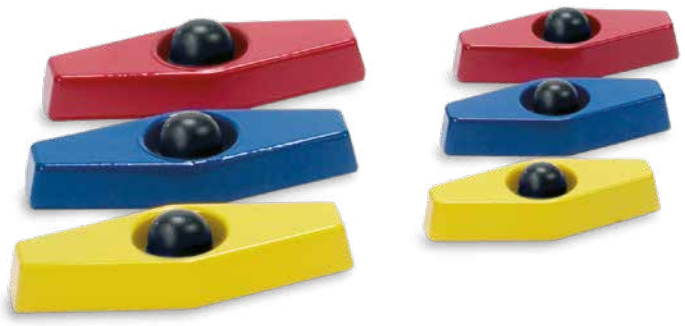

DN	Nr produktu BROEN	Kolor	L - mm	B - mm
10 - 32	66050010 000	Żółty	85	34
10 - 32	66050010 003	Niebieski	85	34
10 - 32	66050010 004	Czerwony	85	34
40 - 50	66050040 000	Żółty	120	44
40 - 50	66050040 003	Niebieski	120	44
40 - 50	66050040 004	Czerwony	120	44

Rączka - DN 10 - 200

Typ 66060 / 66064 / 66061 - Zredukowany przelot

DN	Nr produktu BROEN	L - mm
10 - 32	66060010	140
40 - 50	66060040	180
65 - 80	66060065	275
100	66064100	365
125	66061100	365
150	66061150	650
200	66061200	900

Adaptery ISO, zestaw montażowy - DN 10 - 100

Typ 203... / 208... / 167... / 169... - Zredukowany przelot

Adaptery ISO, zestaw montażowy

Kołnierz montażowy do późniejszego montaży przekładni lub napędu. Bez montażu skierowanego w dół.

Wymiary

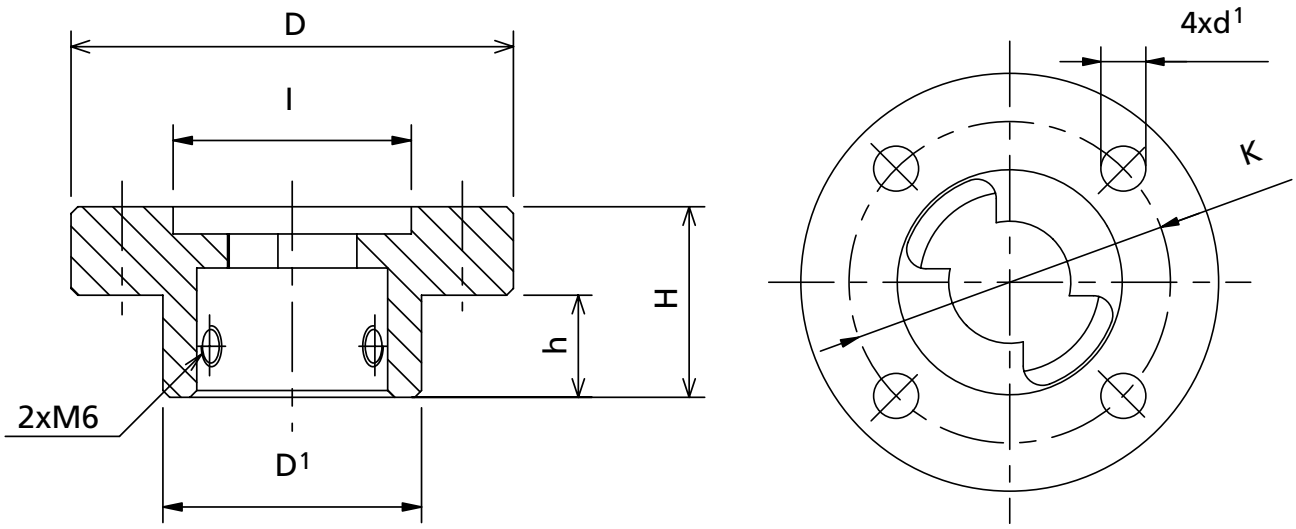

			Wszystkie wymiary podane w mm						
DN	Nr produktu BROEN	Kołnierz ISO	D	D1	H	h	I	K	d1
10 - 32	203245	F05	65	34	28	15	35	50	7
40 - 50	208245	F05	65	38	28	15	35	50	7
65 - 80	167245	F05	65	47	33	20	35	50	7
100	169245	F07	90	57	35	20	55	70	9

Adapter HEX do sterowania kluczem - DN 10 - 150

Typ 66160 / 66164 / 66161 - Zredukowany przelot

Adaptery HEX do sterowania kluczem

Dostosowujące końcówkę gwintowaną wałka do kształtu sześciokąta.

Wymiary

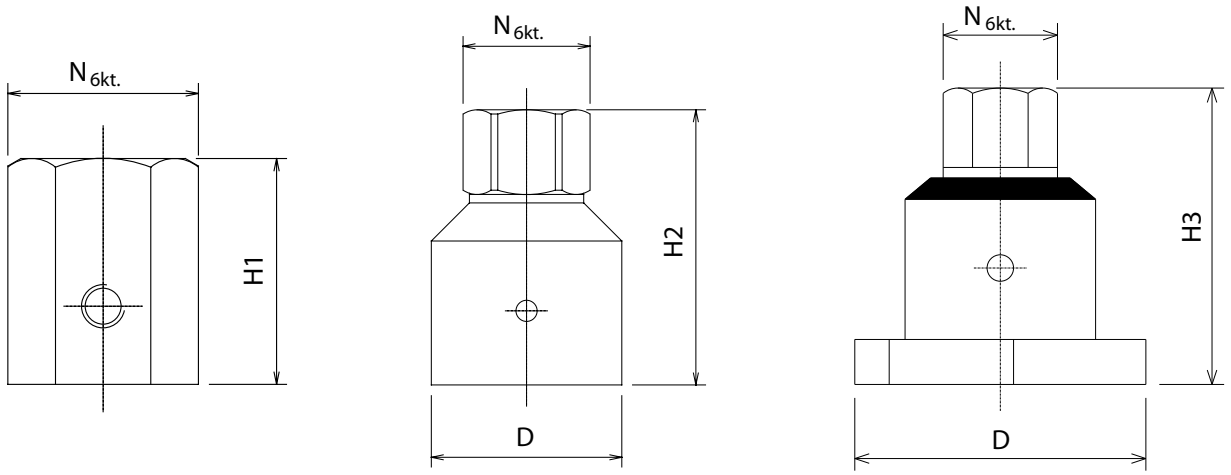

		Wszystkie wymiary podane w mm				
DN	Nr produktu BROEN	D	H1	H2	H3	N hex.
10 - 32	66160010 000	-	26	-	-	19
40 - 50	66160040 000	-	26	-	-	19
65 - 80	66160065 000	28	-	52	-	19
100	66164100 000	45	-	65	-	27
125	66161100 000	80	-	-	75	27
150	66161150 000	112	-	-	85	27

Przedłużki trzpienia - DN 10 - 125

Typ 084... / 251... - Zredukowany przelot

Przedłużki trzpienia dla zaworów typu 61-64

Wymiary

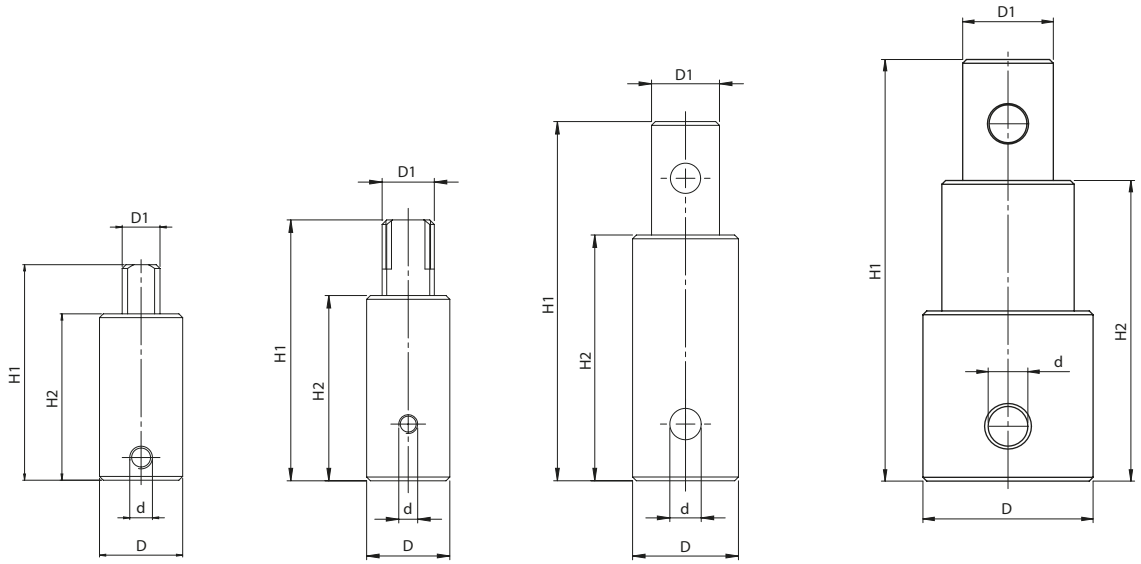

		Wszystkie wymiary podane w mm				
DN	Nr produktu BROEN	D	H1	H2	d	D1
10 - 32	084600	22	57.0	44.0	M 5 × 5	10
40 - 50	084500	22	69.0	49.0	M 5 × 5	14
65 - 80	084800	28	95.0	65.0	8.3	18
100 - 125	251300	45	111.5	79.5	10.5	24

BROEN Ballomax® Zestaw naprawczy - DN 10 - 500

DN	Nr produktu BROEN	Typ
10 - 32	600040	60-61-64
40 - 50	600041	60-61-64
65 - 80	600042	60-64
65 - 80	600043	61
100	600044	60-64
100	600045	61
125	600046	64
150	600048	64
150 - 200	600049	61
250	600050	40
300 - 350	600051	40
400	600052	40
450 - 500	600053	40
250	600568	85
300 - 350	600600	85
400	600601	85
500	600602	85
15 - 20	600940	12031,13001,13601,13701,13701S,14001,15001
25 - 32	600941	12031,13001,13601,13701,13701S,14001,15001
40 - 50	600942	12031,13001,13601,13701,13701S,14001,15001
50 - 65	601625	BBM 602, BBM 622, BBM 604, BBM624
80 - 100	601626	BBM 602, BBM 622, BBM 604, BBM624
125 - 150	601627	BBM 602, BBM 622, BBM 604, BBM624

Przekładnia BROEN - DN 100 - 500

Typ 500... / 300... - Zredukowany przelot

Przekładnia BROEN

Przekładnia sterowana ręcznie.

Przekładnia BROEN to wytrzymały napęd ręczny o wysokiej jakości.
Ręczne koło jest zaprojektowane w ergonomiczny sposób.

Moment obrotowy

Moment obrotowy koła ręcznego (Nm) - patrz tabela poniżej.

Wymiary

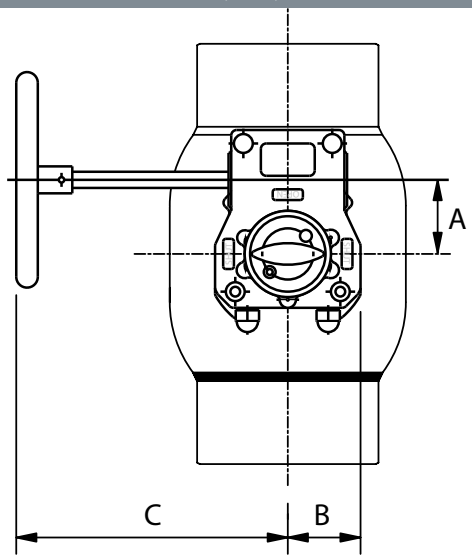

			Wszystkie wymiary w mm				
DN	Nr produktu BROEN	Waga netto w kg*	A	B	C	Nm	Ręczne koło
100	600583	2,5	41,3	40,0	145	650	200
125	600584	2,5	41,3	40,0	145	300	200
150	600585	7,8	68,8	67,5	240	1200	300
200	600586	8,6	68,8	67,5	245	1200	350
250	600587	9,5	68,8	67,5	275	1200	450
300 - 350	600588	26,0	104,5	110,0	346	3250	500
400	600589	42,0	130,0	142,5	387	7000	350
500	600590	67,9	182,0	185,0	470	17000	450

* Waga przekładni łącznie z kołem ręcznym.

Przekładnia BROEN z łańcuchem - DN 40 - 300

Typ CW... - Zredukowany przelot

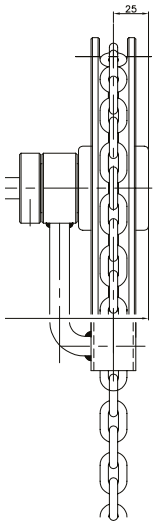

	Średnica	Nr produktu BROEN
	Ø15	CW 135
	Ø20	CW 215
	Ø25	CW 335
Akcesoria:		
Łańcuch do przekładni	1 metrowy łańcuch ZP z łącznikiem	
Łańcuch do przekładni	1 metrowy łańcuch SS z łącznikiem	

Montaż i ustawienie przekładni po stronie klienta. Wersja z łańcuchem do montażu na instalacjach naziemnych.
Łańcuch galwanizowany, cena za metr
UWAGA: Długość to długość całkowita, a nie wysokość koła zębatego nad podłożem.

Wykresy zależności ciśnienia i temperatury - DN 10 - 500 - PN 40/25/16

Zredukowany przelot

PN 40: Do wspawania x Do wspawania - DN 10 - 50

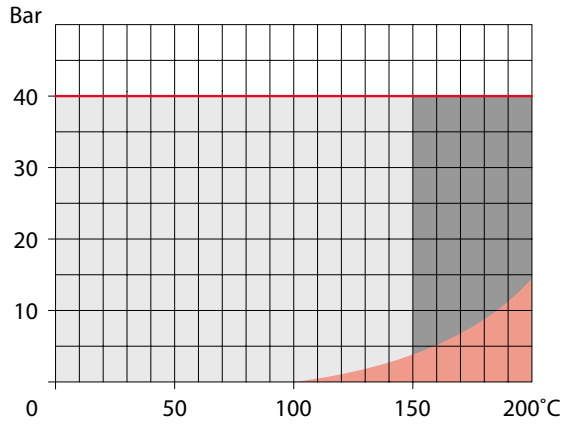

PN 40: Kołnierz x Kołnierz - DN 10 - 50

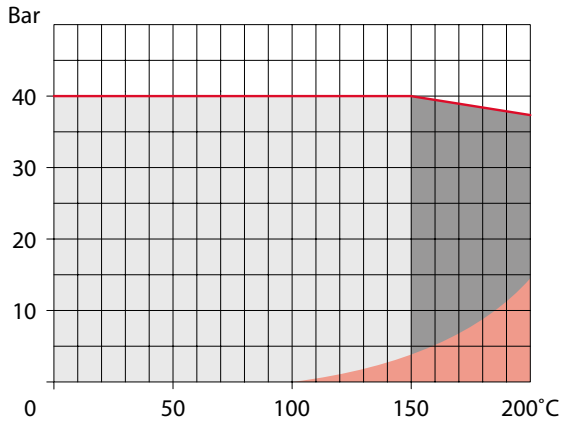

PN 25: Do wspawania x Do wspawania - DN 65 - 500

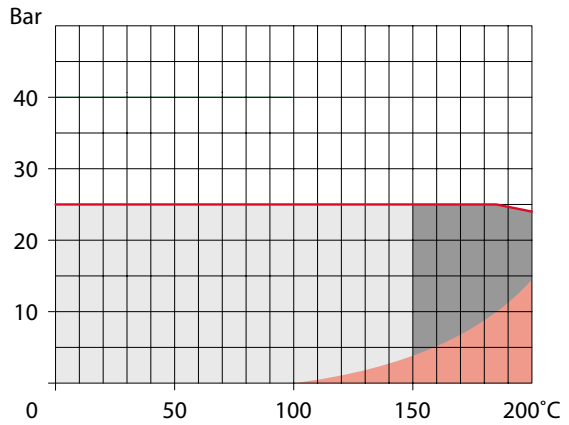

PN 25: Kołnierz x Kołnierz - DN 65 - 500

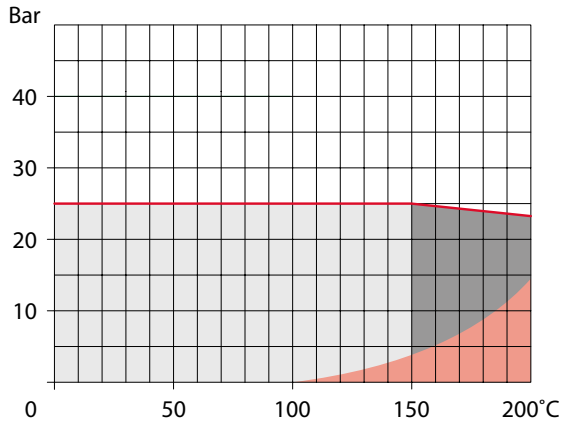

PN 16: Kołnierz x Kołnierz - DN 65 - 500

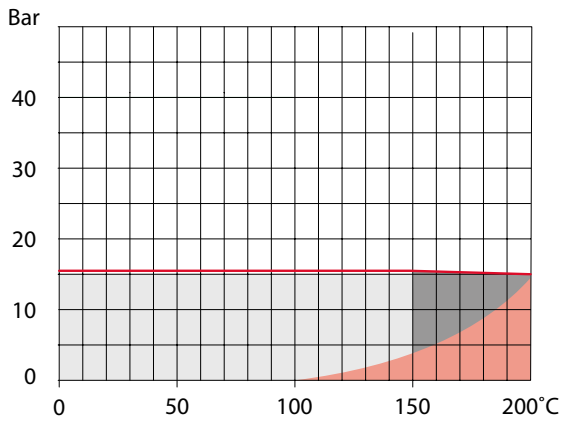

Normalny obszar roboczy

Krótkoterminowy obszar roboczy

Obszar parowy
(patrz zawory wysokotemperaturowe – część 8)

Wykres straty ciśnienia - DN 10 - 500

Zredukowany przelot

Wykres straty ciśnienia

Kula w pozycji całkowicie otwartej
Medium: woda gęstości 1000 kg /m3

Definicje

Kvs: m3 wody na godzinę przy spadku ciśnienia 1 bar.

Wymiary

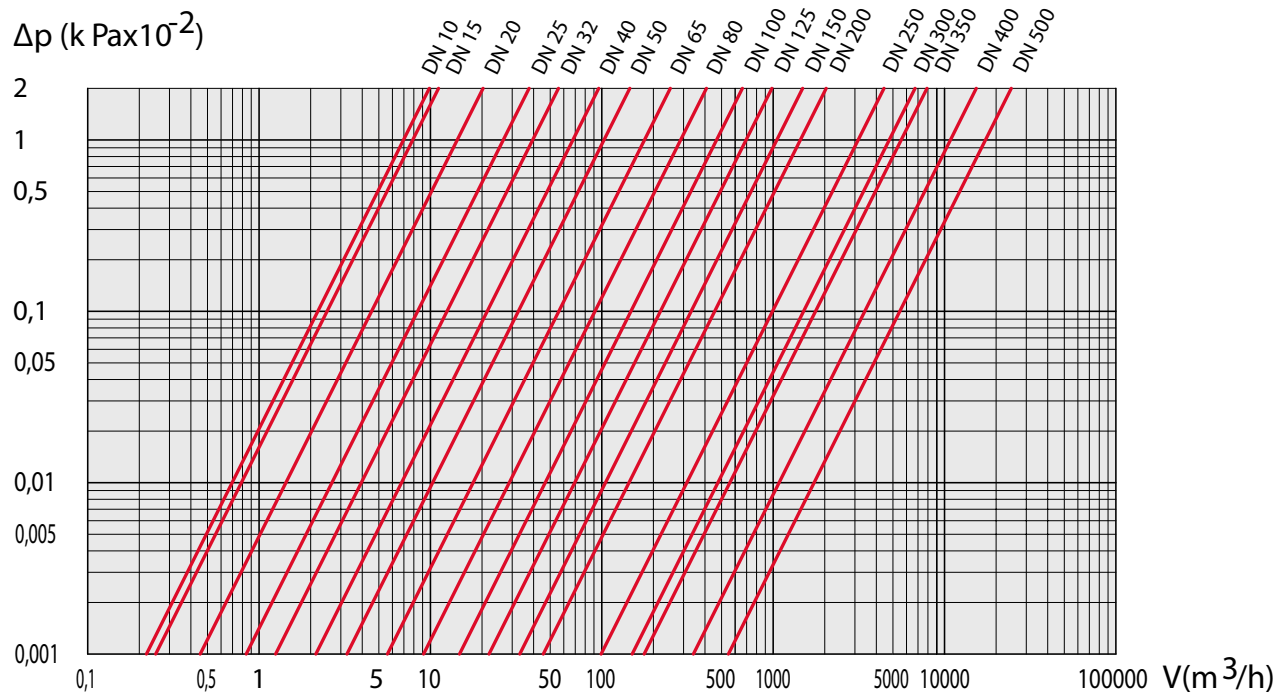

DN	10	15	20	25	32	40	50	65	80	100	125	150	200	250	300	350	400	500
Kvs	7	8	15	27	40	69	110	180	288	470	699	1046	1500	5300	8200	8900	13700	20300

Moment obrotowy - DN 10 - 50, PN 40

Zredukowany przelot

Moment obrotowy

Podany moment obrotowy jest wyłącznie orientacyjny; został określony przez pomiar na nowych zaworach kulowych. Moment obrotowy należy rozumieć, jako moment zrywający połączenie cierne dla zamkniętego, lecz niedawno otwieranego zaworu.

Podane wartości mogą wzrosnąć 1,5 – krotnie po długim okresie, kiedy zawór nie był otwierany – zamykany.

Wartość momentu obrotowego

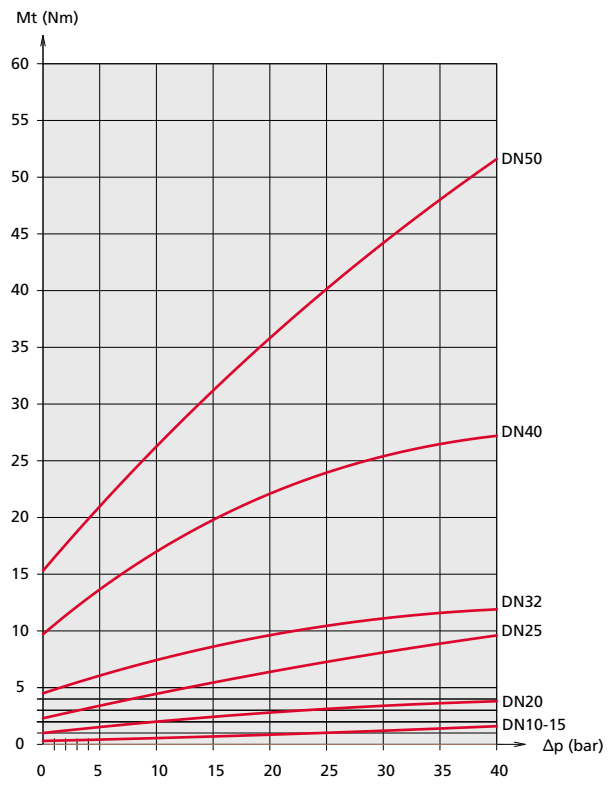

Moment obrotowy - DN 65 - 500, PN 25

Zredukowany przelot

Moment obrotowy

Podany moment obrotowy jest wyłącznie orientacyjny; został określony przez pomiar na nowych zaworach kulowych. Moment obrotowy należy rozumieć, jako moment zrywający połączenie cierne dla zamkniętego, lecz niedawno otwieranego zaworu.

Podane wartości mogą wzrosnąć 1,5 – krotnie po długim okresie, kiedy zawór nie był otwierany – zamykany.

Wartość momentu obrotowego

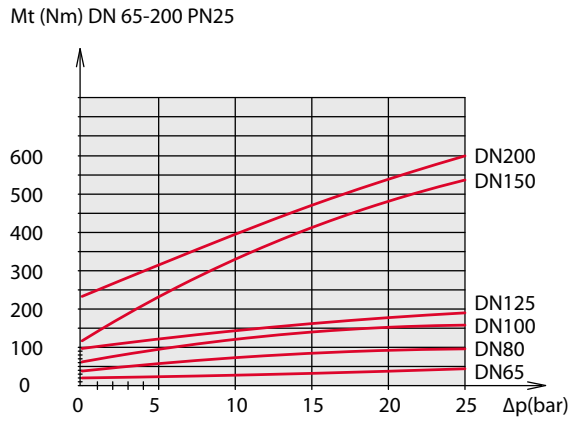

Wartość momentu obrotowego Nm

Podane wartości mogą wzrosnąć 2 – krotnie po długim okresie, kiedy zawór nie był otwierany – zamykany.

Wartość momentu obrotowego Nm				
RB	DN 250	DN 300/350	DN 400	DN 500
Δ16 bar	570	1460	2670	5665
Δ25 bar	610	1620	3325	6205

Kołnierz przyłączeniowy - DN 15 - 50, PN 40

EN 1092-1 - Zredukowany przelot

Opis

Kołnierz standardowy.

Wymiary

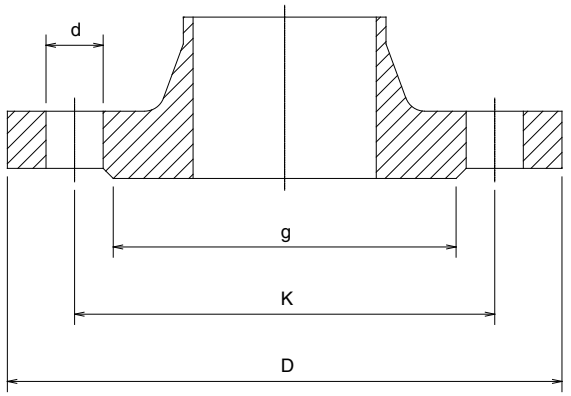

	Wszystkie wymiary podane w mm				
DN	D	K	g	d	Ilość otworów śrubowych
15	95	65	45	14	4
20	105	75	58	14	4
25	115	85	68	14	4
32	140	100	78	18	4
40	150	110	88	18	4
50	165	125	102	18	4

Kołnierz przyłączeniowy - DN 15 - 500, PN 25

EN 1092-1 - Zredukowany przelot

Opis

Kołnierz standardowy.

Wymiary

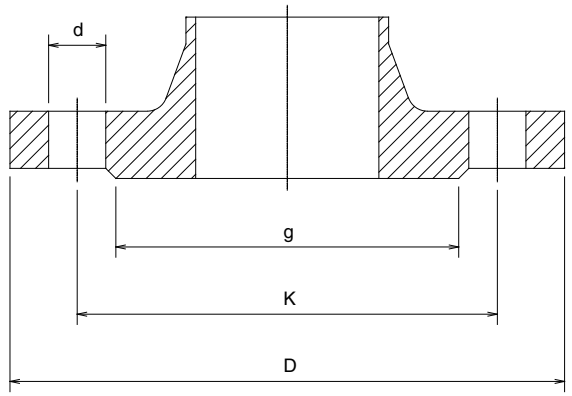

	Wszystkie wymiary podane w mm				
DN	D	K	g	d	Ilość otworów śrubowych
15	95	65	45	14	4
20	105	75	58	14	4
25	115	85	68	14	4
32	140	100	78	18	4
40	150	110	88	18	4
50	165	125	102	18	4
65	185	145	122	18	8
80	200	160	138	18	8
100	235	190	162	22	8
125	270	220	188	26	8
150	300	250	218	26	8
200	360	310	278	26	12
250	425	370	335	30	12
300	485	430	395	30	16
350	555	490	450	33	16
400	620	550	505	36	16
500	730	660	615	36	20

Kołnierz przyłączeniowy - DN 15 - 500, PN 16

EN 1092-1 - Zredukowany przelot

Opis

Kołnierz standardowy.

Wymiary

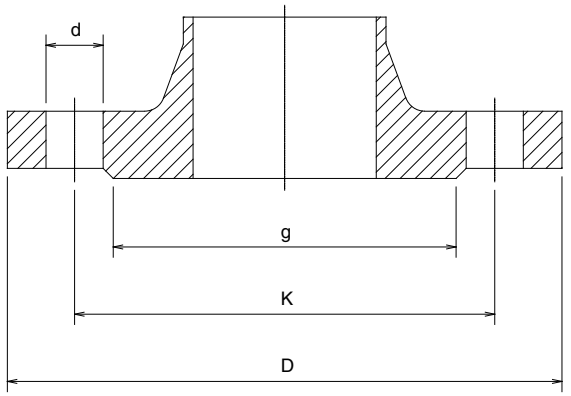

	Wszystkie wymiary podane w mm				
DN	D	K	g	d	Ilość otworów śrubowych
15	95	65	45	14	4
20	105	75	58	14	4
25	115	85	68	14	4
32	140	100	78	18	4
40	150	110	88	18	4
50	165	125	102	18	4
65	185	145	122	18	4
80	200	160	138	18	8
100	220	180	158	18	8
125	250	210	188	18	8
150	285	240	212	22	8
200	340	295	268	22	12
250	405	355	320	26	12
300	460	410	378	26	12
350	520	470	438	26	16
400	580	525	490	30	16
500	715	650	610	33	20

Kołnierz przyłączeniowy - DN 15 - 500, PN10

EN 1092-1 - Zredukowany przelot

Opis

Kołnierz standardowy.

Wymiary

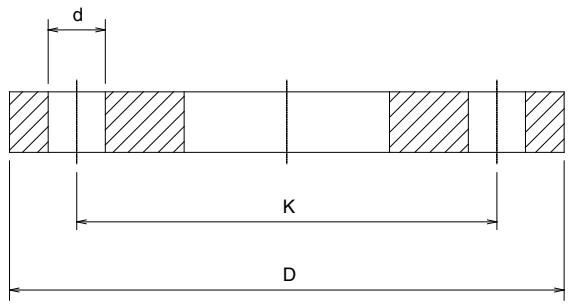

	Wszystkie wymiary podane w mm			
DN	D	K	d	Ilość otworów śrubowych
15	95	65	14	4
20	105	75	14	4
25	115	85	14	4
32	140	100	18	4
40	150	110	18	4
50	165	125	18	4
65	185	145	18	4
80	200	160	18	8
100	220	180	18	8
125	250	210	18	8
150	285	240	22	8
200	340	295	22	8
250	395	350	22	12
300	445	400	22	12
350	505	460	22	16
400	565	515	26	16
500	670	620	26	20

Kołnierz przyłączeniowy - DN 65 - 500, PN10

ISO 5210 / ISO 5211 - Zredukowany przelot

Opis

Kołnierz standardowy

Wymiary

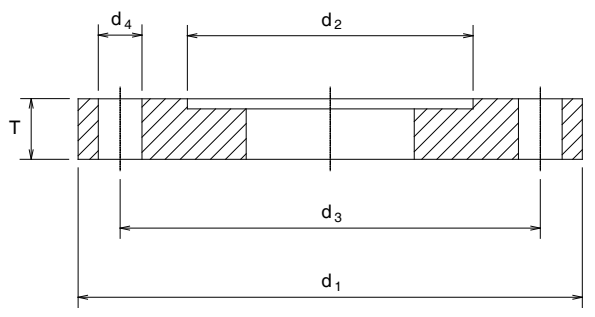

		Wszystkie wymiary podane w mm					
DN	Typ kołnierza	T	d_1	d_2	d_3	d_4	Ilość otworów śrubowych
65 - 80	F05	12.5	65	35	50	7	4
100 - 125	F07	13.5	90	55	70	9	4
150	F10	14.5	125	70	102	11	4
200	F12	14.5	150	85	125	13	4
250	F14	17.6	175	100	140	17	4
300	F16	23.5	210	130	165	21	4
350	F16	23.5	210	130	165	21	4
400	F25	27.5	300	200	254	17	8
500	F30	28.5	350	230	298	21	8