CZĘŚĆ 3

Stalowe zawory kulowe

Pełen przelot

BROEN

BALLOMAX®

Designed to last

Stalowe zawory kulowe - DN 40 - 50, PN 40

Typ BBM60241 / BBM62241 - Pełen przelot

Do wspawania × Do wspawania
W pełni spawane zawory kulowe.

Materiały
Patrz kolejna strona.

Zastosowanie
Zawory odcinające dla systemów grzewczych, ciepłownictwa, chłodnictwa i instalacji przemysłowych.

Media
Woda, powietrze i inne media nie rozkładające stali. Nieodpowiednie dla pary wodnej. W przypadku wątpliwości skontaktuj się z działem sprzedaży BROEN BALLOMAX®.

Powierzchnia zewnętrzna
Powłoka przyjazna dla środowiska naturalnego, zabezpieczająca przed korozją.

Sterowanie
Standardowa rączka jest regulowana w zakresie 180°..

Zatwierdzenia i certyfikaty
BROEN jest certyfikowany zgodnie z normą ISO 9001 oraz normą środowiskową 14001. Zawory BROEN BALLOMAX są produkowane zgodnie z wymogami Dyrektywy Ciśnieniowej (PED) i spełniają jej wymogi. Wszystkie zawory począwszy od DN 50 są oznaczane znakiem CE. Certyfikat 3.1 dostępny na życzenie.

Uwagi
Możliwy montaż kołnierza ISO.

Wymiary

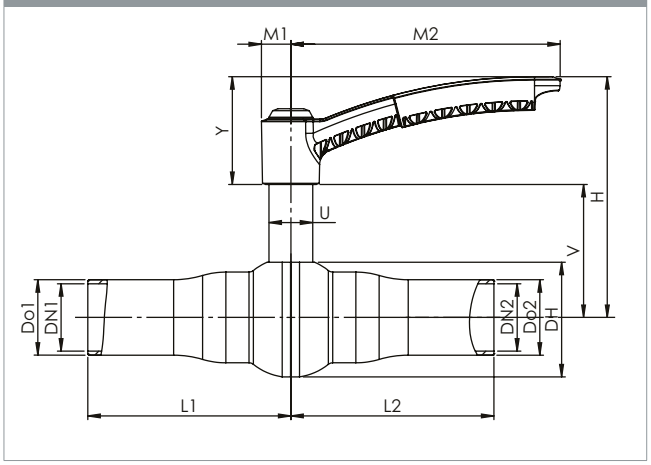

					Wszystkie wymiary podane w mm												
DN	Nr produktu BROEN	Przelot kuli	Kvs	Waga netto [kg]	L1	L2	Do1	Do2	DN1	DN2	DH	V	H	U	Y	M1	M2
40	8600240040 010	40	230	2,00	130,0	130,0	48,3	48,3	43,1	43,1	73,4	85,1	154,1	28	68,9	18,9	172,4
50	8600240050 010	50	298	2,98	150,0	150,0	60,3	60,3	54,5	54,5	90,0	93,7	162,7	28	68,9	18,9	172,4

ZOPTYMALIZOWANY PRZEPŁYW

					Wszystkie wymiary podane w mm												
DN	Nr produktu BROEN	Przelot kuli	Kvs	Waga netto [kg]	L1	L2	Do1	Do2	DN1	DN2	DH	V	H	U	Y	M1	M2
40	8620240040 010	40	266	2,04	130,0	130,0	48,3	48,3	43,1	43,1	73,4	85,1	154,1	28	68,9	18,9	172,4
50	8620240050 010	50	345	3,04	150,0	150,0	60,3	60,3	54,5	54,5	90,0	93,7	162,7	28	68,9	18,9	172,4

Stalowe zawory kulowe - DN 40 - 50, PN 40

Typ BBM602241 / BBM62241 - Pełen przelot

Rysunek techniczny	Opis materiałów		
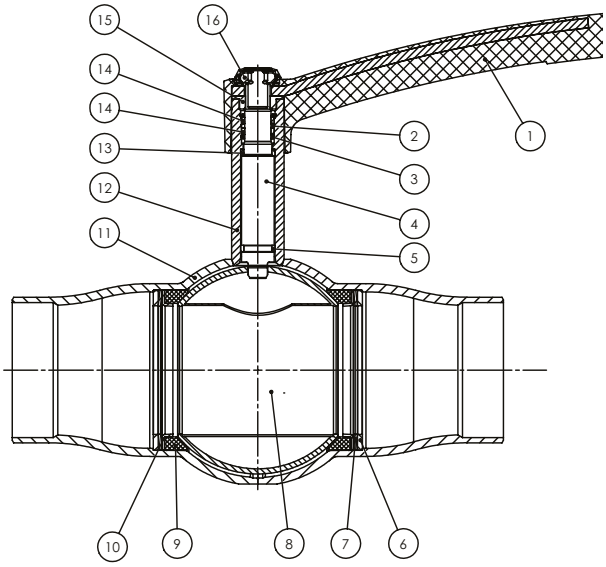	1	Rączka	Kompozyt wzmocniony włóknem szklanym - PA6 GF30
	2	O-ring	FKM70
	3	O-ring	EPDM70
	4	Trzpień	Stal nierdzewna - ASTM420 / 1.4021 - EN10088-3
	5	Pierścień ślizgowy	PTFE 20%C
	6	Pierścień podstawy	Stal - R St37-2 / DIN 17100
	7	Sprężyna talerzowa	Stal / EN 10132-4
	8	Kula*	Stal nierdzewna - AISI304 / 1.4301 - EN10088-3
	9	Uszczelnienie	PTFE 20%C
	10	Pierścień oporowy	Stal - DC01 / EN 10130
	11	Korpus zaworu	Stal węglowa - P235GH / EN 10216-2
	12	Szyjka trzpienia	P265GH / EN 10273
	13	Pierścień ślizgowy	PTFE 20%C
	14	Pierścień dystansowy	PTFE 20%C
	15	Podkładka ograniczająca	Distaloy HP+0,3%C
	16	Naktętka zabezpieczająca	Stal

**Przedstawiony produkt jest zoptymalizowany pod kątem przepływu*

Akcesoria	Nr produktu BROEN	Średnica	Opis
	954245	DN 40 - 50	Kołnierz ISO.

Stalowe zawory kulowe - DN 40 - 50, PN 40

Typ BBM60244 / BBM62244 - Pełen przelot

Do wspawania × Do wspawania z przeładnią BROEN

W pełni spawane zawory kulowe.

Materiały

Patrz kolejna strona.

Zastosowanie

Zawory odcinające dla systemów grzewczych, ciepłownictwa, chłodnictwa i instalacji przemysłowych.

Media

Woda, powietrze i inne media nie rozkładające stali. Nieodpowiednie dla pary wodnej. W przypadku wątpliwości skontaktuj się z działem sprzedaży BROEN BALLOMAX®.

Powierzchnia zewnętrzna

Powłoka przyjazna dla środowiska naturalnego, zabezpieczająca przed korozją.

Zatwierdzenia i certyfikaty

BROEN jest certyfikowany zgodnie z normą ISO 9001 oraz normą środowiskową 14001. Zawory BROEN BALLOMAX są produkowane zgodniez wymogami Dyrektywy Ciśnieniowej (PED) i spełniają jej wymogi. Wszystkie zawory począwszy od DN 50 są oznaczane znakiem CE. Certyfikat 3.1 dostępny na życzenie.

Wymiary

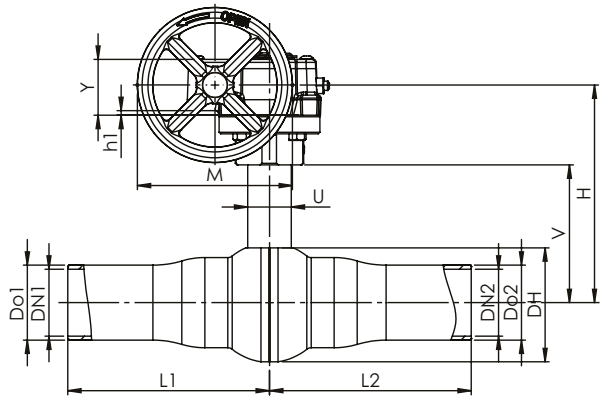

Wymiary

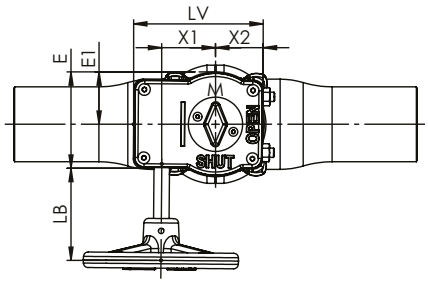

					Wszystkie wymiary podane w mm												
DN	Nr produktu BROEN	Przelot kuli	Kvs	Waga netto [kg]	L1	L2	Do1	Do2	DN1	DN2	DH	V	H	U	Y	M	h1
40	8600240040 480	40	230	3,31	130	130	48,3	48,3	43,1	43,1	73,4	88,9	140,4	28	36	100	3
50	8600240050 480	50	298	4,29	150	150	60,3	60,3	54,5	54,5	90,0	97,3	148,8	28	36	100	3

ZOPTYMALIZOWANY PRZEPŁYW

					Wszystkie wymiary podane w mm												
DN	Nr produktu BROEN	Przelot kuli	Kvs	Waga netto [kg]	L1	L2	Do1	Do2	DN1	DN2	DH	V	H	U	Y	M	h1
40	8620240040 480	40	266	3,35	130	130	48,3	48,3	43,1	43,1	73,4	88,9	140,4	28	36	100	3
50	8620240050 480	50	345	4,35	150	150	60,3	60,3	54,5	54,5	90,0	97,3	148,8	28	36	100	3

Stalowe zawory kulowe - DN 40 - 50, PN 40

Typ BBM602244 / BBM62244 - Pełen przelot

Rysunek techniczny

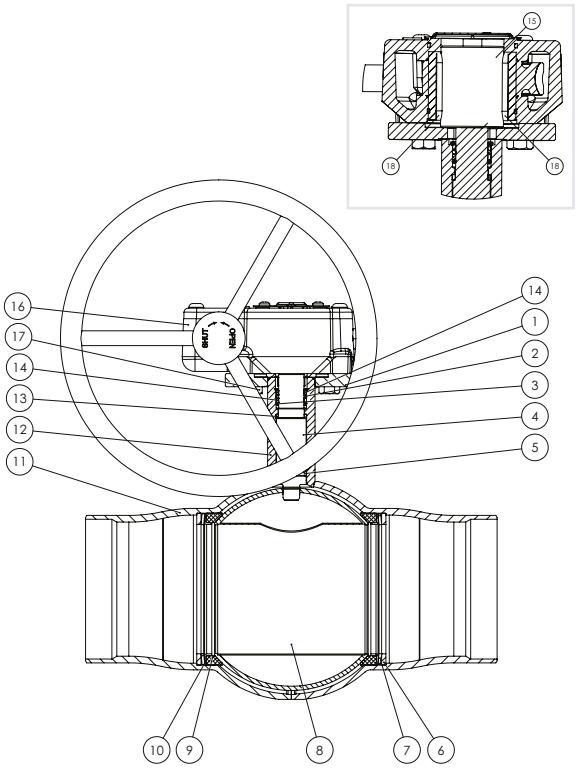

Opis materiałów		
1	Kołnierz ISO	Stal - S355J2+A / EN 10025-2
2	O-ring	FKM70
3	O-ring	EPDM70
4	Trzpień	Stal nierdzewna - ASTM420 / 1.4021 / EN 10088-3
5	Pierścień ślizgowy	PTFE 20%C
6	Pierścień podstawy	Stal - R St37-2 / DIN 17100
7	Sprężyna talerzowa	Stal / EN 10132-4
8	Kula*	Stal nierdzewna - AISI304 / 1.4301 / EN 10088-3
9	Uszczelnienie	PTFE 20%C
10	Pierścień oporowy	Stal - DC01 - EN 10130
11	Korpus zaworu	Stal węglowa - P235GH - EN 10216-2
12	Szyjka trzpienia	P265GH - EN 10273
13	Pierścień ślizgowy	PTFE 20%C
14	Pierścień dystanowy	PTFE 20%C
15	Adapter Przekładni	Stal - S355J2 / EN 10025-2
16	Przekładnia	Żeliwo
17	Śruba	Stal
18	Wpust (pryzmatyczny)	Stal

**Przedstawiony produkt jest zoptymalizowany pod kątem przepływu*

Wszystkie wymiary podane w mm					
LB	E	E1	X1	X2	LV
59,2	62,5	33,8	34,4	30,8	83,5
59,2	62,5	33,8	34,4	30,8	83,5

Wszystkie wymiary podane w mm					
LB	E	E1	X1	X2	LV
59,2	62,5	33,8	34,4	30,8	83,5
59,2	62,5	33,8	34,4	30,8	83,5

Stalowe zawory kulowe - DN 15 - 50, PN 25

Typ BBM 12031 - Pełen przelot

Gwint wewnętrzny × Gwint wewnętrzny z wysokim lub niskim wałkiem

Stalowe zawory kulowe.

Materiały

Patrz kolejna strona.

Zastosowanie

Zawory odcinające dla systemow grzewczych, ciepłownictwa, chłodnictwa i instalacji przemysłowych.

Media

Woda, powietrze i inne media nie rozkładające stali. Nieodpowiednie dla pary wodnej. W przypadku wątpliwości skontaktuj się z działem sprzedaży BROEN BALLOMAX®.

Powierzchnia zewnętrzna

Wszystkie zawory BROEN BALLOMAX® są malowane proszkowo na czarno.

Sterowanie

Standardowa rączka jest regulowana w zakresie 180°.

Zatwierdzenia i certyfikaty

BROEN jest certyfikowany zgodnie z normą ISO 9001 oraz normą środowiskową 14001. Zawory BROEN BALLOMAX są produkowane zgodnie z wymogami Dyrektywy Ciśnieniowej (PED) i spełniają jej wymogi.
Wszystkie zawory począwszy od DN 50 są oznaczane znakiem CE.
Certyfikat 3.1 dostępny na życzenie.

Wymiary

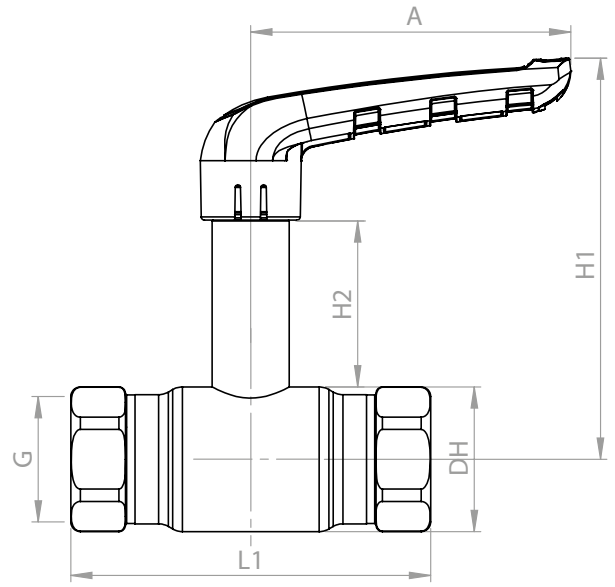

						Wszystkie wymiary podane w mm					
	DN	Nr produktu BROEN	Przelot kuli	Kvs	Waga netto [kg]	G	DH	L1	H1	H2	A
WYSOKI WAŁEK	15	1015002031-2101	15	28	0.35	½"	Ø30.0	94	108	55	75
	20	1020002031-2101	20	46	0.47	¾"	Ø38.0	104	111	54	75
	25	1025002031-2101	25	74	0.80	1"	Ø45.0	112	125	52	100
	32	1032002031-2101	32	111	1.21	1¼"	Ø56.5	134	131	52	100
	40	1040002031-2101	40	183	1.83	1½"	Ø68.0	156	156	63	120
	50	1050002031-2101	50	308	3.09	2"	Ø85.0	192	165	63	120
						Wszystkie wymiary podane w mm					
	DN	Nr produktu BROEN	Przelot kuli	Kvs	Waga netto [kg]	G	DH	L1	H1	H2	A
NISKI WAŁEK	15	1015002030-2101	15	28	0.27	½"	Ø30.0	94	68	15	75
	20	1020002030-2101	20	46	0.39	¾"	Ø38.0	104	69	11	75
	25	1025002030-2101	25	74	0.67	1"	Ø45.0	112	87	14	100

Stalowe zawory kulowe - DN 15 - 50, PN 25

Typ BBM 12031 - Pełen przelot

Rysunek techniczny

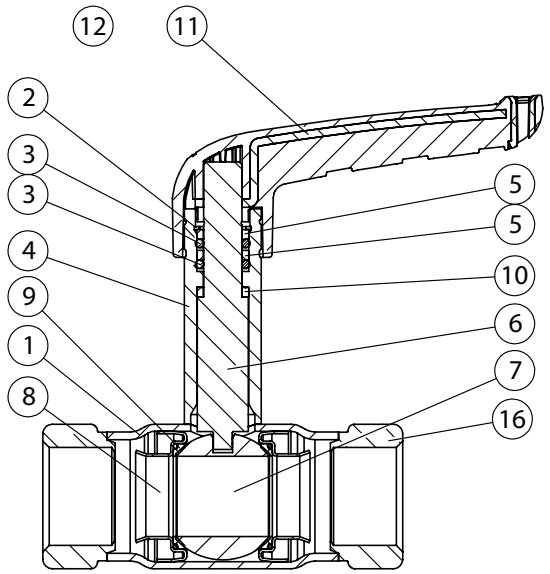

Opis materiałów

1	Korpus zaworu	Stal - P235GH / 1.0345 / EN 10217-2
2	Pierścień blokujący	Stal
3	O-ring	EPDM70
4	Szyjka wałka	Stal - P235GH / 1.0345 / EN 10217-2
5	Pierścień	PTFE 20% Węgiel
6	Wałek	Stal nierdzewna - AISI 316 / EN 1.4401
7	Kula*	Stal nierdzewna - AISI 304 / 1.4301 / EN 10088-3
8	Sprężyny wspierające kulę	Stal nierdzewna - AISI 304 / EN 1.4401
9	Uszczelnienie	PTFE
10	Pierścień ślizgowy	PTFE 20% Węgiel
11	Rdzeń rączki	Stal galwanizowana
12	Powierzchnia rączki	Kompozyt wzmocniony włóknem szklanym - PA66
16	Gwint wewnętrzny	Stal - P235GH / 1.0345 / EN 10217-2 / ISO 228-1

**DN 32 -50 ma wydrążoną kula*

Stalowe zawory kulowe - DN 15 - 50, PN 25

Typ BBM 12031 - Pełen przelot

Gwint wewnętrzny × Gwint wewnętrzny
z wysokim wałkiem i przekładnią ręczną
Stalowe zawory kulowe.

Materiały
Patrz kolejna strona.

Zastosowanie
Zawory odcinające dla systemow grzewczych, ciepłownictwa, chłodnictwa i instalacji przemysłowych.

Media
Woda, powietrze i inne media nie rozkładające stali. Nieodpowiednie dla pary wodnej. W przypadku wątpliwości skontaktuj się z działem sprzedaży BROEN BALLOMAX®.

Powierzchnia zewnętrzna
Wszystkie zawory BROEN BALLOMAX® są malowane proszkowo na czarno.

Sterowanie
Przekładnia ręczna jest regulowana w zakresie 180°.

Zatwierdzenia i certyfikaty
BROEN jest certyfikowany zgodnie z normą ISO 9001 oraz normą środowiskową 14001. Zawory BROEN BALLOMAX są produkowane zgodnie z wymogami Dyrektywy Ciśnieniowej (PED) i spełniają jej wymogi.
Wszystkie zawory począwszy od DN 50 są oznaczane znakiem CE.
Certyfikat 3.1 dostępny na życzenie.

Wymiary

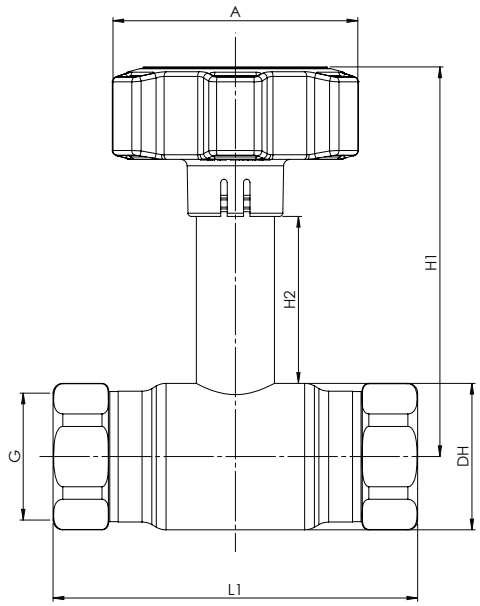

						Wszystkie wymiary podane w mm					
	DN	Nr produktu BROEN	Przelot kuli	Kvs	Waga netto [kg]	G	DH	L1	H1	H2	A
WYSOKI WAŁEK	15	1015002031-2201	15	28	0,4	½"	Ø30.0	94	108	55	59
	20	1020002031-2201	20	46	0,52	¾"	Ø38.0	104	111	54	59
	25	1025002031-2201	25	74	0,85	1"	Ø45.0	112	125	52	81
	32	1032002031-2201	32	111	1,26	1¼"	Ø56.5	134	131	52	81
	40	1040002031-2201	40	183	1,88	1½"	Ø68.0	156	156	63	108
	50	1050002031-2201	50	308	3,14	2"	Ø85.0	192	165	63	108

Stalowe zawory kulowe - DN 15 - 50, PN 25

Typ BBM 12031 - Pełen przelot

Rysunek techniczny	Opis materiałów		
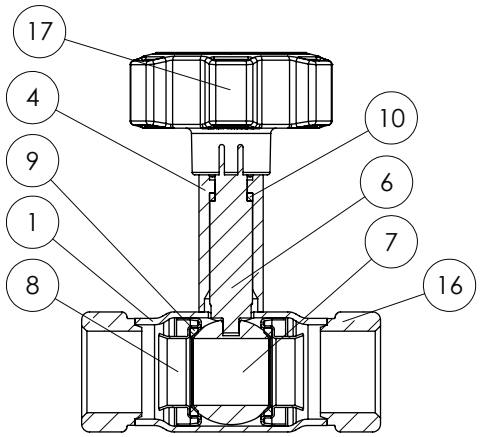	1	Korpus zaworu	Stal - P235GH / 1.0345 / EN 10217-2
	4	Szyjka wałka	Stal - P235GH / 1.0345 / EN 10217-2
	6	Wałek	Stal nierdzewna - AISI 316 / EN 1.4401
	7	Kula*	Stal nierdzewna - AISI 304 / 1.4301 / EN 10088-3
	8	Sprężyny wspierające kulę	Stal nierdzewna - AISI 304 / EN 1.4401
	9	Uszczelnienie	PTFE
	10	Pierścień ślizgowy	PTFE 20% Węgiel
	16	Gwint wewnętrzny	Stal - P235GH / 1.0345 / EN 10217-2 / ISO 228-1
	17	Przekładnia ręczna	Kompozyt wzmocniony włóknem szklanym - PA66

**DN 32 -50 ma wydrążoną kula*

Stalowe zawory kulowe - DN 15 - 50, PN 25

Typ BBM 13001 - Pełen przelot

Do wspawania × Do wspawana z wysokim lub niskim wałkiem

Stalowe zawory kulowe.

Materiały

Patrz kolejna strona.

Zastosowanie

Zawory odcinające dla systemow grzewczych, ciepłownictwa, chłodnictwa i instalacji przemysłowych.

Media

Woda, powietrze i inne media nie rozkładające stali. Nieodpowiednie dla pary wodnej. W przypadku wątpliwości skontaktuj się z działem sprzedaży BROEN BALLOMAX®.

Powierzchnia zewnętrzna

Wszystkie zawory BROEN BALLOMAX® są malowane proszkowo na czarno.

Sterowanie

Standardowa rączka jest regulowana w zakresie 180°.

Zatwierdzenia i certyfikaty

BROEN jest certyfikowany zgodnie z normą ISO 9001 oraz normą środowiskową 14001. Zawory BROEN BALLOMAX są produkowane zgodnie z wymogami Dyrektywy Ciśnieniowej (PED) i spełniają jej wymogi.
Wszystkie zawory począwszy od DN 50 są oznaczane znakiem CE.
Certyfikat 3.1 dostępny na życzenie..

Wymiary

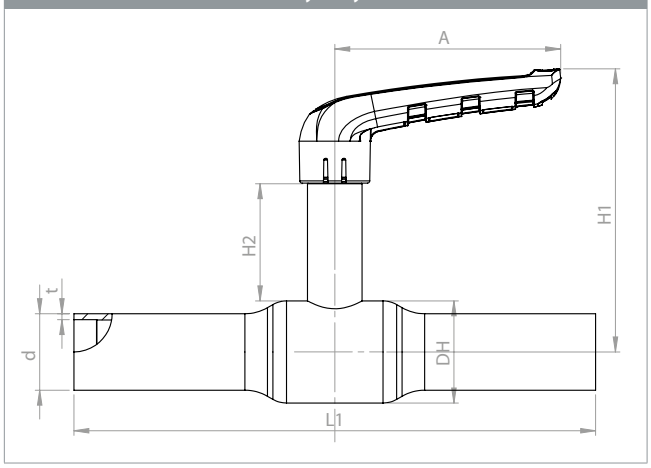

						Wszystkie wymiary podane w mm						
	DN	Nr produktu BROEN	Przelot kuli	Kvs	Waga netto [kg]	DH	d	t	L1	H1	H2	A
WYSOKI WAŁEK	15	1015003001-2101	15	28	0.22	Ø30.0	21.3	2.0	210	108	55	75
	20	1020003001-2101	20	46	0.58	Ø38.0	26.9	2.3	230	111	54	75
	25	1025003001-2101	25	74	0.91	Ø45.0	33.7	2.6	230	125	52	100
	32	1032003001-2101	32	111	1.30	Ø56.5	42.4	2.6	260	131	52	100
	40	1040003001-2101	40	183	1.86	Ø68.0	48.3	2.6	260	156	63	120
	50	1050003001-2101	50	308	3.00	Ø85.0	60.3	2.9	290	165	63	120
						Wszystkie wymiary podane w mm						
	DN	Nr produktu BROEN	Przelot kuli	Kvs	Waga netto [kg]	DH	d	t	L1	H1	H2	A
NISKI WAŁEK	15	1015003000-2101	15	28	0.14	Ø30.0	21.3	2.0	210	66	15	75
	20	1020003000-2101	20	46	0.50	Ø38.0	26.9	2.3	230	68	11	75
	25	1025003000-2101	25	74	0.78	Ø45.0	33.7	2.6	230	87	14	100

Stalowe zawory kulowe - DN 15 - 50, PN 25

Typ BBM 13001 - Pełen przelot

Rysunek techniczny	Opis materiałów		
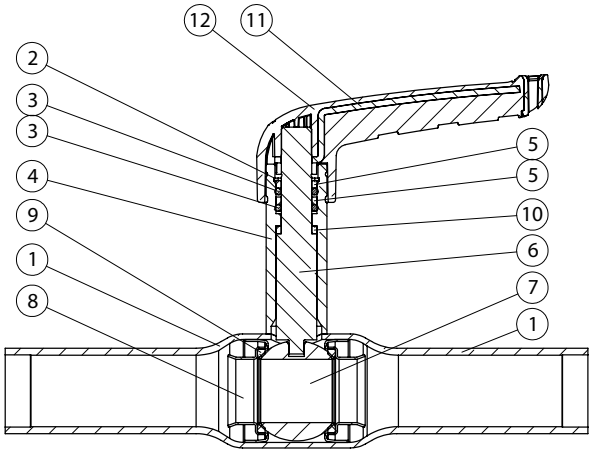	1	Korpus zaworu	Stal- P235GH / 1.0345 / EN 10217-2
	2	Pierścień blokujący	Stal
	3	O-ring	EPDM70
	4	Szyjka wałka	Stal - P235GH / 1.0345 / EN 10217-2
	5	Pierścień	PTFE 20% Węgiel
	6	Wałek	Stal nierdzewna - AISI 316 / EN 1.4401
	7	Kula*	Stal nierdzewna - AISI 304 / 1.4301 / EN 10088-3
	8	Sprężyny wspierające kulę	Stal nierdzewna - AISI 304 / EN 1.4401
	9	Uszczelnienie	PTFE
	10	Pierścień ślizgowy	PTFE 20% Węgiel
	11	Rdzeń rączki	Stal galwanizowana
	12	Powierzchnia rączki	Kompozyt wzmocniony włóknem szklanym - PA66

**DN 32 -50 ma wydrążoną kula*

Stalowe zawory kulowe - DN 15 - 50, PN 25

Typ BBM 13001 - Pełen przelot

Do wspawania × Do wspawania
z wysokim wałkiem i przekładnią ręczną
Stalowe zawory kulowe.

Materiały
Patrz kolejna strona.

Zastosowanie
Zawory odcinające dla systemow grzewczych, ciepłownictwa, chłodnictwa i instalacji przemysłowych.

Media
Woda, powietrze i inne media nie rozkładające stali. Nieodpowiednie dla pary wodnej. W przypadku wątpliwości skontaktuj się z działem sprzedaży BROEN BALLOMAX®.

Powierzchnia zewnętrzna
Wszystkie zawory BROEN BALLOMAX® są malowane proszkowo na czarno.

Sterowanie
Przekładnia ręczna jest regulowana w zakresie 180°.

Zatwierdzenia i certyfikaty
BROEN jest certyfikowany zgodnie z normą ISO 9001 oraz normą środowiskową 14001. Zawory BROEN BALLOMAX są produkowane zgodnie z wymogami Dyrektywy Ciśnieniowej (PED) i spełniają jej wymogi.
Wszystkie zawory począwszy od DN 50 są oznaczane znakiem CE.
Certyfikat 3.1 dostępny na życzenie

Wymiary

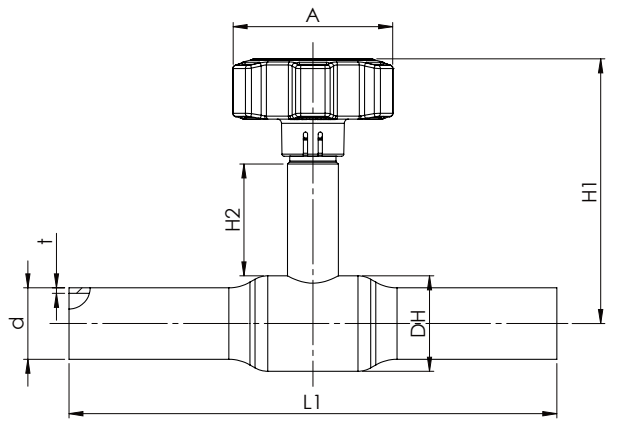

						Wszystkie wymiary podane w mm						
	DN	Nr produktu BROEN	Przelot kuli	Kvs	Waga netto [kg]	DH	d	t	L1	H1	H2	A
WYSOKI WAŁEK	15	1015003001-2201	15	28	0,27	Ø30.0	21.3	2.0	210	108	55	59
	20	1020003001-2201	20	46	0,63	Ø38.0	26.9	2.3	230	111	54	59
	25	1025003001-2201	25	74	0,96	Ø45.0	33.7	2.6	230	125	52	81
	32	1032003001-2201	32	111	1,35	Ø56.5	42.4	2.6	260	131	52	81
	40	1040003001-2201	40	183	1,91	Ø68.0	48.3	2.6	260	156	63	108
	50	1050003001-2201	50	308	3,05	Ø85.0	60.3	2.9	290	165	63	108

Stalowe zawory kulowe - DN 15 - 50, PN 25

Typ BBM 13001 - Pełen przelot

Rysunek techniczny	Opis materiałów		
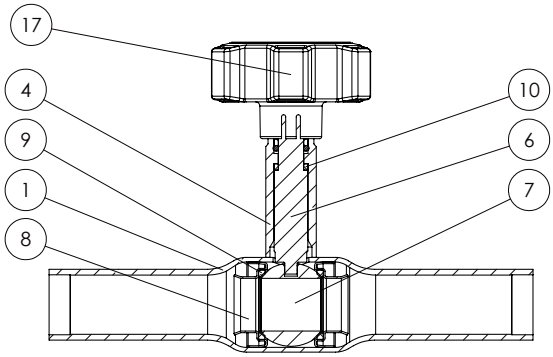	1	Korpus zaworu	Stal - P235GH / 1.0345 / EN 10217-2
	4	Szyjka wałka	Stal - P235GH / 1.0345 / EN 10217-2
	6	Wałek	Stal nierdzewna - AISI 316 / EN 1.4401
	7	Kula*	Stal nierdzewna- AISI 304 / 1.4301 / EN 10088-3
	8	Sprężyny wspierające kulę	Stal nierdzewna - AISI 304 / EN 1.4401
	9	Uszczelnienie	PTFE
	10	Pierścień ślizgowy	PTFE 20% Węgiel
	17	Przekładnia ręczna	Kompozyt wzmocniony włóknem szklanym - PA66

**DN 32 -50 ma wydrążoną kula*

Stalowe zawory kulowe - DN 15 - 50, PN 25

Typ BBM 13601 - Pełen przelot

Gwint wewnętrzny × Do wspawania z wysokim lub niskim wałkiem

Stalowe zawory kulowe.

Materiały

Patrz kolejna strona.

Zastosowanie

Zawory odcinające dla systemow grzewczych, ciepłownictwa, chłodnictwa i instalacji przemysłowych..

Media

Woda, powietrze i inne media nie rozkładające stali. Nieodpowiednie dla pary wodnej. W przypadku wątpliwości skontaktuj się z działem sprzedaży BROEN BALLOMAX®.

Powierzchnia zewnętrzna

Wszystkie zawory BROEN BALLOMAX® są malowane proszkowo na czarno.

Sterowanie

Standardowa rączka jest regulowana w zakresie 180°.

Zatwierdzenia i certyfikaty

BROEN jest certyfikowany zgodnie z normą ISO 9001 oraz normą środowiskową 14001. Zawory BROEN BALLOMAX są produkowane zgodnie z wymogami Dyrektywy Ciśnieniowej (PED) i spełniają jej wymogi.
Wszystkie zawory począwszy od DN 50 są oznaczane znakiem CE.
Certyfikat 3.1 dostępny na życzenie.

Wymiary

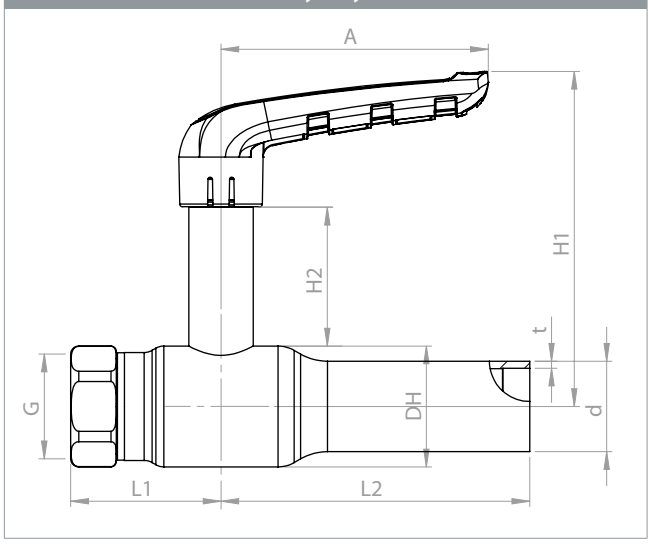

						Wszystkie wymiary podane w mm								
	DN	Nr produktu BROEN	Przelot kuli	Kvs	Waga netto [kg]	G	DH	d	t	L1	L2	H1	H2	A
WYSOKI WAŁEK	15	1015003601-2101	15	28	0.38	½"	Ø30.0	21.3	2.0	40	105	108	55	75
	20	1020003601-2101	20	46	0.56	¾"	Ø38.0	26.9	2.3	52	115	111	54	75
	25	1025003601-2101	25	74	0.86	1"	Ø45.0	33.7	2.6	56	115	125	52	100
	32	1032003601-2101	32	111	1.27	1¼"	Ø56.5	42.4	2.6	67	130	131	52	100
	40	1040003601-2101	40	183	1.90	1½"	Ø68.0	48.3	2.6	78	134	156	63	120
	50	1050003601-2101	50	308	3.09	2"	Ø85.0	60.3	2.9	96	145	165	63	120
						Wszystkie wymiary podane w mm								
	DN	Nr produktu BROEN	Przelot kuli	Kvs	Waga netto [kg]	G	DH	d	t	L1	L2	H1	H2	A
NISKI WAŁEK	15	1015003600-2101	15	28	0.30	½"	Ø30.0	21.3	2.0	40	105	66	15	75
	20	1020003600-2101	20	46	0.48	¾"	Ø38.0	26.9	2.3	52	115	68	11	75
	25	1025003600-2101	25	74	0.73	1"	Ø45.0	33.7	2.6	56	115	87	14	100

Stalowe zawory kulowe - DN 15 - 50, PN 25

Typ BBM 13601 - Pełen przelot

Rysunek techniczny

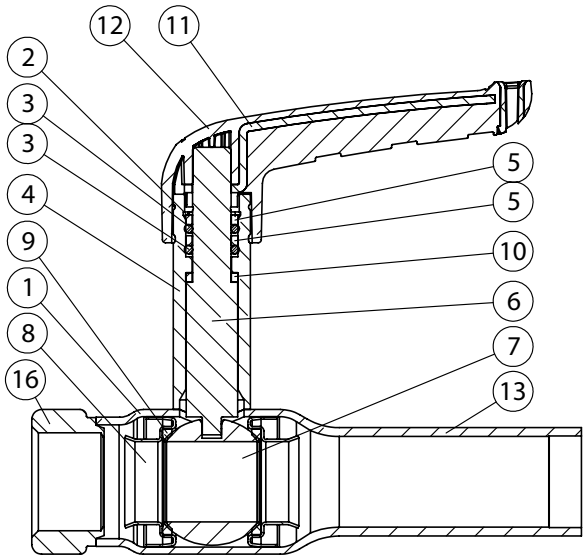

Opis materiałów		
1	Korpus zaworu	Stal - P235GH / 1.0345 / EN 10217-2
2	Pierścień blokujący	Stal
3	O-ring	EPDM70
4	Szyjka wałka	Stal - P235GH / 1.0345 / EN 10217-2
5	Pierścień	PTFE 20% Węgiel
6	Wałek	Stal nierdzewna - AISI 316 / EN 1.4401
7	Kula*	Stal nierdzewna - AISI 304 / 1.4301 / EN 10088-3
8	Sprężyny wspierające kulę	Stal nierdzewna - AISI 304 / EN 1.4401
9	Uszczelnienie	PTFE
10	Pierścień ślizgowy	PTFE 20% Węgiel
11	Rdzeń rączki	Stal galwanizowana
12	Powierzchnia rączki	Kompozyt wzmocniony włóknem szklanym - PA66
13	Końcówka do wspawania	Stal - P235GH / 1.0345 / EN 10217-2
16	Gwint wewnętrzny	Stal - P235GH / 1.0345 / EN 10217-2 / ISO 228-1

**DN 32 -50 ma wydrążoną kula*

Stalowe zawory kulowe - DN 15 - 50, PN 25

Typ BBM 13601 - Pełen przelot

Gwint wewnętrzny × Do wspawania z wysokim wałkiem i przekładnią ręczną
Stalowe zawory kulowe.

Materiały
Patrz kolejna strona.

Zastosowanie
Zawory odcinające dla systemów grzewczych, ciepłownictwa, chłodnictwa i instalacji przemysłowych.

Media
Woda, powietrze i inne media nie rozkładające stali. Nieodpowiednie dla pary wodnej. W przypadku wątpliwości skontaktuj się z działem sprzedaży BROEN BALLOMAX®.

Powierzchnia zewnętrzna
Wszystkie zawory BROEN BALLOMAX® są malowane proszkowo na czarno.

Sterowanie
Przekładnia ręczna jest regulowana w zakresie 180°..

Zatwierdzenia i certyfikaty
BROEN jest certyfikowany zgodnie z normą ISO 9001 oraz normą środowiskową 14001. Zawory BROEN BALLOMAX są produkowane zgonie z wymogami Dyrektywy Ciśnieniowej (PED) i spełniają jej wymogi.
Wszystkie zawory począwszy od DN 50 są oznaczane znakiem CE.
Certyfikat 3.1 dostępny na życzenie.

Wymiary

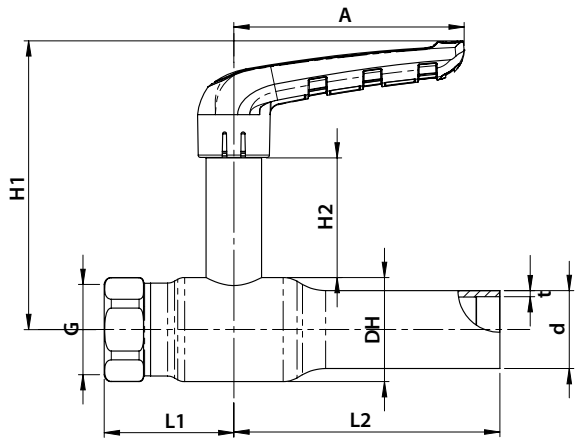

						Wszystkie wymiary podane w mm								
	DN	Nr produktu BROEN	Przelot kuli	Kvs	Waga netto [kg]	G	DH	d	t	L1	L2	H1	H2	A
WYSOKI WAŁEK	15	1015003601-2201	15	28	0,43	½"	Ø30.0	21,3	2	40	105	108	55	59
	20	1020003601-2201	20	46	0,61	¾"	Ø38.0	26,9	2,3	52	115	111	54	59
	25	1025003601-2201	25	74	0,91	1"	Ø45.0	33,7	2,6	56	115	125	52	81
	32	1032003601-2201	32	111	1,32	1¼"	Ø56.5	42,4	2,6	67	130	131	52	81
	40	1040003601-2201	40	183	1,95	1½"	Ø68.0	48,3	2,6	78	134	156	63	108
	50	1050003601-2201	50	308	3,14	2"	Ø85.0	60,3	2,9	96	145	165	63	108

Stalowe zawory kulowe - DN 15 - 50, PN 25

Typ BBM 13601 - Pełen przelot

Rysunek techniczny

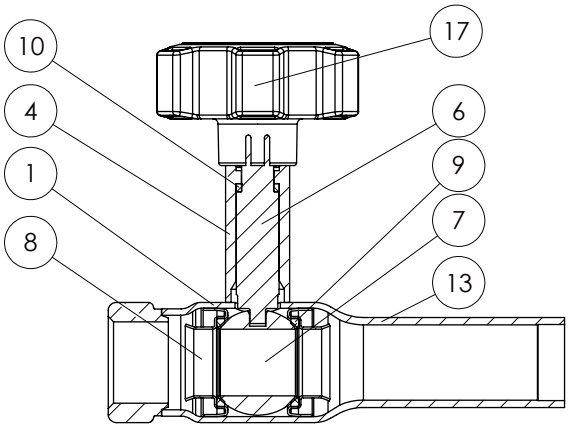

Opis materiałów

1	Korpus zaworu	Stal - P235GH / 1.0345 / EN 10217-2
4	Szyjka wałka	Stal - P235GH / 1.0345 / EN 10217-2
6	Wałek	Stal nierdzewna - AISI 316 / EN 1.4401
7	Kula*	Stal nierdzewna - AISI 304 / 1.4301 / EN 10088-3
8	Sprężyny wspierające kulę	Stal nierdzewna - AISI 304 / EN 1.4401
9	Uszczelnienie	PTFE
10	Pierścień ślizgowy	PTFE 20% Węgiel
13	Końcówka do wspawania	Stal - P235GH / 1.0345 / EN 10217-2
17	Przekładnia ręczna	Kompozyt wzmocniony włóknem szklanym - PA66

**DN 32 -50 ma wydrążoną kula*

Stalowe zawory kulowe - DN 15 - 50, PN 25

Typ BBM 13701 - Pełen przelot

Gwint zewnętrzny × Do wspawania z wysokim wałkiem

Stalowe zawory kulowe.

Materiały

Patrz kolejna strona.

Zastosowanie

Zawory odcinające dla systemow grzewczych, ciepłownictwa, chłodnictwa i instalacji przemysłowych.

Media

Woda, powietrze i inne media nie rozkładające stali. Nieodpowiednie dla pary wodnej. W przypadku wątpliwości skontaktuj się z działem sprzedaży BROEN BALLOMAX®.

Powierzchnia zewnętrzna

Wszystkie zawory BROEN BALLOMAX® są malowane proszkowo na czarno.

Sterowanie

Standardowa rączka jest regulowana w zakresie 180°.

Zatwierdzenia i certyfikaty

BROEN jest certyfikowany zgodnie z normą ISO 9001 oraz normą środowiskową 14001. Zawory BROEN BALLOMAX są produkowane zgodnie z wymogami Dyrektywy Ciśnieniowej (PED) i spełniają jej wymogi.
Wszystkie zawory począwszy od DN 50 są oznaczane znakiem CE.
Certyfikat 3.1 dostępny na życzenie.

Wymiary

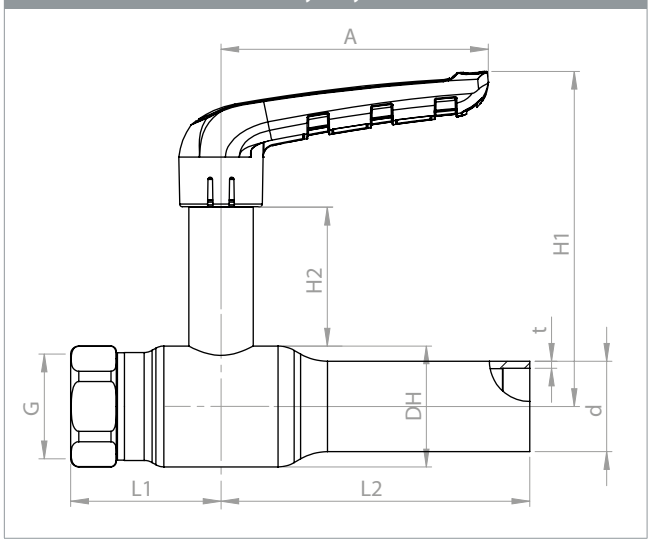

						Wszystkie wymiary podane w mm								
	DN	Nr produktu BROEN	Przelot kuli	Kvs	Waga netto [kg]	G	DH	d	t	L1	L2	H1	H2	A
WYSOKI WAŁEK	15	1015003701-2101	15	28	0.38	½"	Ø30.0	21.3	2.0	40	105	108	55	75
	20	1020003701-2101	20	46	0.52	¾"	Ø38.0	26.9	2.3	52	115	111	54	75
	25	1025003701-2101	25	74	0.87	1"	Ø45.0	33.7	2.6	56	115	125	52	100
	32	1032003701-2101	32	111	1.30	1¼"	Ø56.5	42.4	2.6	67	130	131	52	100
	40	1040003701-2101	40	183	1.93	1½"	Ø68.0	48.3	2.6	78	134	156	63	120
	50	1050003701-2101	50	308	3.18	2"	Ø85.0	60.3	2.9	96	145	165	63	120

Stalowe zawory kulowe - DN 15 - 50, PN 25

Typ BBM 13701 - <u>Pełen przelot</u>

Rysunek techniczny	Opis materiałów		
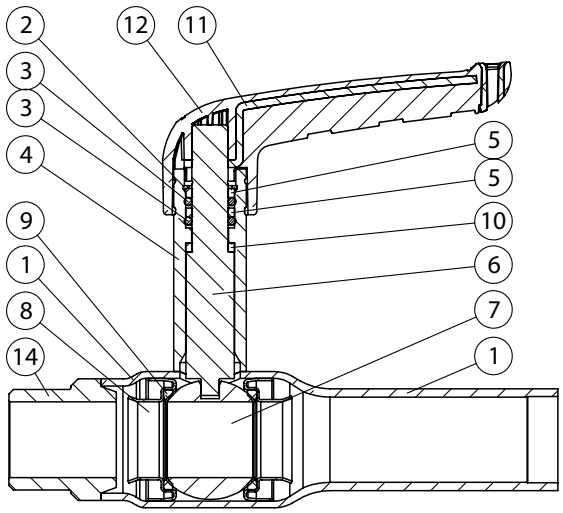	1	Korpus zaworu	Stal- P235GH / 1.0345 / EN 10217-2
	2	Pierścień blokujący	Stal
	3	O-ring	EPDM70
	4	Szyjka wałka	Stal- P235GH / 1.0345 / EN 10217-2
	5	Pierścień	PTFE 20% Węgiel
	6	Wałek	Stal nierdzewna - AISI 316 / EN 1.4401
	7	Kula*	Stal nierdzewna - AISI 304 / 1.4301 / EN 10088-3
	8	Sprężyny wspierające kulę	Stal nierdzewna - AISI 304 / EN 1.4401
	9	Uszczelnienie	PTFE
	10	Pierścień ślizgowy	PTFE 20% Węgiel
	11	Rdzeń rączki	Stal galwanizowana
	12	Powierzchnia rączki	Kompozyt wzmocniony włóknem szklanym - PA66
	14	Gwint zewnętrzny	Stal - P235GH / 1.0345 / EN 10217-2 / ISO 228-1

**DN 32 -50 ma wydrążoną kula*

Stalowe zawory kulowe - DN 15 - 50, PN 25

Typ BBM 13701 - Pełen przelot

Gwint zewnętrzny × do wspawania
z wysokim wałkiem i przekładnią ręczną
Stalowe zawory kulowe.

Materiały
Patrz kolejna strona.

Zastosowanie
Zawory odcinające dla systemow grzewczych, ciepłownictwa, chłodnictwa i instalacji przemysłowych.

Media
Woda, powietrze i inne media nie rozkładające stali. Nieodpowiednie dla pary wodnej. W przypadku wątpliwości skontaktuj się z działem sprzedaży BROEN BALLOMAX®.

Powierzchnia zewnętrzna
Wszystkie zawory BROEN BALLOMAX® są malowane proszkowo na czarno.

Sterowanie
Przekładnia ręczna jest regulowana w zakresie 180°.

Zatwierdzenia i certyfikaty
BROEN jest certyfikowany zgodnie z normą ISO 9001 oraz normą środowiskową 14001. Zawory BROEN BALLOMAX są produkowane zgodnie z wymogami Dyrektywy Ciśnieniowej (PED) i spełniają jej wymogi.
Wszystkie zawory począwszy od DN 50 są oznaczane znakiem CE.
Certyfikat 3.1 dostępny na życzenie.

Wymiary

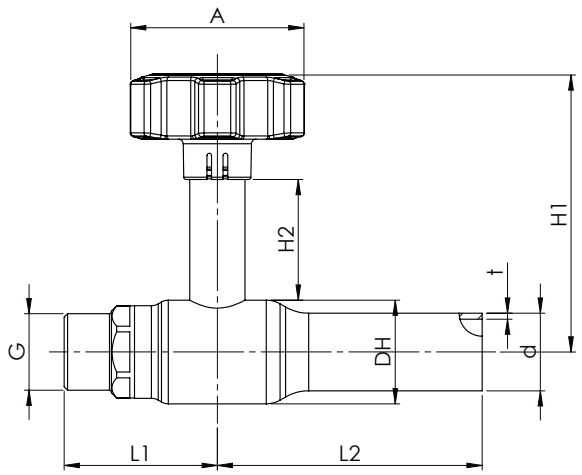

						Wszystkie wymiary podane w mm								
	DN	Nr produktu BROEN	Przelot kuli	Kvs	Waga netto [kg]	G	DH	d	t	L1	L2	H1	H2	A
WYSOKI WAŁEK	15	1015003701-2201	15	28	0,43	½"	Ø30.0	21,3	2	40	105	108	55	59
	20	1020003701-2201	20	46	0,57	¾"	Ø38.0	26,9	2,3	52	115	111	54	59
	25	1025003701-2201	25	74	0,82	1"	Ø45.0	33,7	2,6	56	115	125	52	81
	32	1032003701-2201	32	111	1,35	1¼"	Ø56.5	42,4	2,6	67	130	131	52	81
	40	1040003701-2201	40	183	1,98	1½"	Ø68.0	48,3	2,6	78	134	156	63	108
	50	1050003701-2201	50	308	3,23	2"	Ø85.0	60,3	2,9	96	145	165	63	108

Stalowe zawory kulowe - DN 15 - 50, PN 25

Typ BBM 13701 - Pełen przelot

Rysunek techniczny	Opis materiałów		
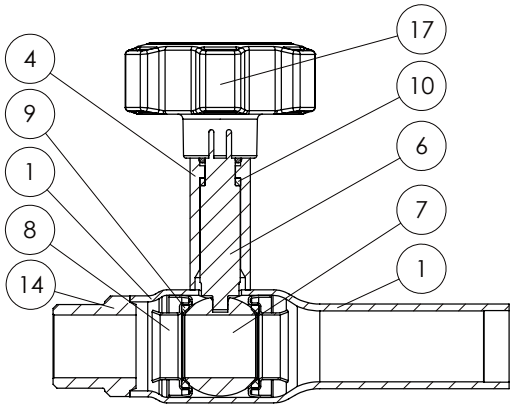	1	Korpus zaworu	Stal - P235GH / 1.0345 / EN 10217-2
	4	Szyjka wałka	Stal - P235GH / 1.0345 / EN 10217-2
	6	Wałek	Stal nierdzewna - AISI 316 / EN 1.4401
	7	Kula*	Stal nierdzewna - AISI 304 / 1.4301 / EN 10088-3
	8	Sprężyny wspierające kulę	Stal nierdzewna - AISI 304 / EN 1.4401
	9	Uszczelnienie	PTFE
	10	Pierścień ślizgowy	PTFE 20% Węgiel
	14	Gwint zewnętrzny	Stal- P235GH / 1.0345 / EN 10217-2 / ISO 228-1
	17	Przekładnia ręczna	Kompozyt wzmocniony włóknem szklanym - PA66

**DN 32 -50 ma wydrążoną kula*

Stalowe zawory kulowe - DN 15 - 25, PN 25

Typ BBM 13701S - Pełen przelot

Gwint zewnętrzny × Do wspawania z wysokim wałkiem, nakrętką i łańcuszkiem

Stalowe zawory kulowe.

Materiały

Patrz kolejna strona.

Zastosowanie

Zawory odcinające dla systemow grzewczych, ciepłownictwa, chłodnictwa i instalacji przemysłowych.

Media

Woda, powietrze i inne media nie rozkładające stali. Nieodpowiednie dla pary wodnej. W przypadku wątpliwości skontaktuj się z działem sprzedaży BROEN BALLOMAX®.

Powierzchnia zewnętrzna

Wszystkie zawory BROEN BALLOMAX® są malowane proszkowo na czarno.

Sterowanie

TStandardowa rączka jest regulowana w zakresie 180°.

Zatwierdzenia i certyfikaty

BROEN jest certyfikowany zgodnie z normą ISO 9001 oraz normą środowiskową 14001. Zawory BROEN BALLOMAX są produkowane zgodnie z wymogami Dyrektywy Ciśnieniowej (PED) i spełniają jej wymogi.
Wszystkie zawory począwszy od DN 50 są oznaczane znakiem CE.
Certyfikat 3.1 dostępny na życzenie.

Wymiary

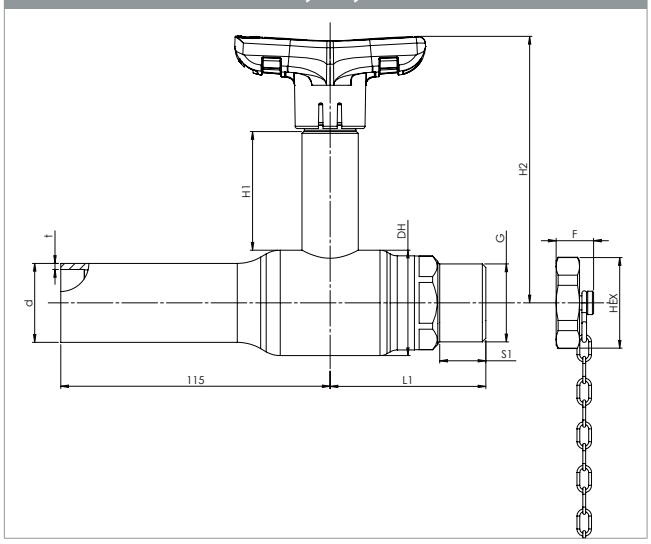

						Wszystkie wymiary podane w mm									
	DN	Nr produktu BROEN	Przelot kuli	Kvs	Waga netto [kg]	G	DH	d	t	L1	L2	H1	H2	A	HEX
WYSOKI WAŁEK	15	1015003711-S000	15	28	0,55	G3/4"A	30	21,3	2,0	58,5	105,5	104	55	75	30
	20	1020003701-S001	20	46	0,65	G3/4"A	38	26,9	2,4	56	115	106,5	54	75	30
	25	1025003701-S002	25	74	1,1	G1"A	45	33,7	2,6	66,5	115	114	52	100	36

Stalowe zawory kulowe - DN 15 - 25, PN 25

Typ BBM 13701S - Pełen przelot

Rysunek techniczny

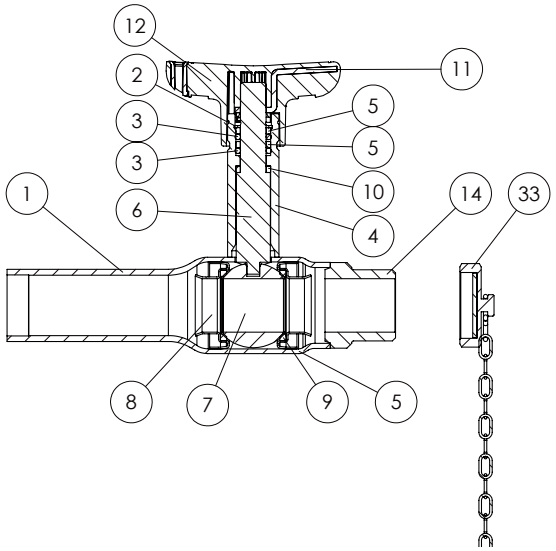

Opis materiałów		
1	Korpus zaworu	Stal- P235GH / 1.0345 / EN 10217-2
2	Pierścień blokujący	Stal
3	O-ring	EPDM70
4	Szyjka wałka	Stal - P235GH / 1.0345 / EN 10217-2
5	Pierścień	PTFE 20% Węgiel
6	Wałek	Stal nierdzewna - AISI 316 / EN 1.4401
7	Kula*	Stal nierdzewna - AISI 304 / 1.4301 / EN 10088-3
8	Sprężyny wspierające kulę	Stal nierdzewna - AISI 304 / EN 1.4401
9	Uszczelnienie	PTFE
10	Pierścień ślizgowy	PTFE 20% Węgiel
11	Rdzeń rączki	Stal galwanizowana
12	Powierzchnia rączki	Kompozyt wzmocniony włóknem szklanym - PA66
14	Gwint zewnętrzny	Stal - P235GH / 1.0345 / EN 10217-2 / ISO 228-1
33	Nakrętka i łańcuch	

**DN 32 -50 ma wydrążoną kula*

Stalowe zawory kulowe - DN 15 - 50, PN 25

Typ BBM 14001 - Pełen przelot

Kołnierz × Do wspawania
Stalowe zawory kulowe.

Materiały
Patrz kolejna strona.

Zastosowanie
Zawory odcinające dla systemow grzewczych, ciepłownictwa, chłodnictwa i instalacji przemysłowych.

Media
Woda, powietrze i inne media nie rozkładające stali. Nieodpowiednie dla pary wodnej. W przypadku wątpliwości skontaktuj się z działem sprzedaży BROEN BALLOMAX®.

Powierzchnia zewnętrzna
Wszystkie zawory BROEN BALLOMAX® są malowane proszkowo na czarno.

Sterowanie
Standardowa rączka jest regulowana w zakresie 180°.

Zatwierdzenia i certyfikaty
BROEN jest certyfikowany zgodnie z normą ISO 9001 oraz normą środowiskową 14001. Zawory BROEN BALLOMAX są produkowane zgodnie z wymogami Dyrektywy Ciśnieniowej (PED) i spełniają jej wymogi.
Wszystkie zawory począwszy od DN 50 są oznaczane znakiem CE.
Certyfikat 3.1 dostępny na życzenie.

Wymiary

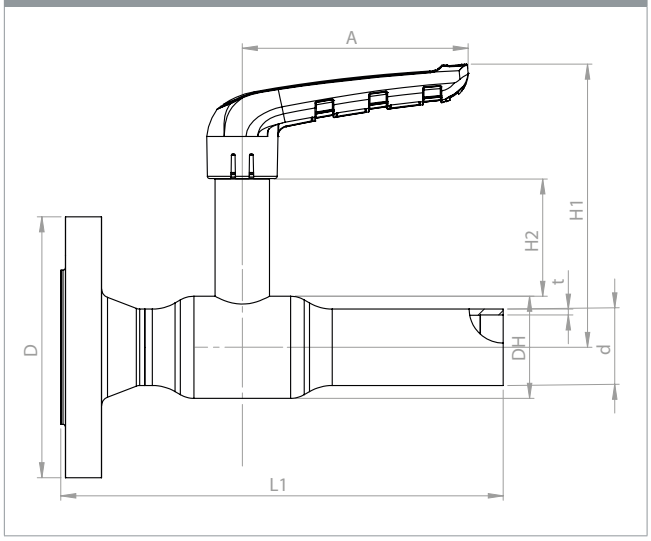

						Wszystkie wymiary podane w mm							
	DN	Nr produktu BROEN	Przelot kuli	Kvs	Waga netto [kg]	D	DH	d	t	L	H1	H2	A
WYSOKI WAŁEK	15	1015004001-2101	15	28	1.07	95	Ø30.0	21.3	2.0	170	108	55	75
	20	1020004001-2101	20	46	1.49	105	Ø38.0	26.9	2.3	190	111	54	75
	25	1025004001-2101	25	74	2.04	115	Ø45.0	33.7	2.6	195	125	52	100
	32	1032004001-2101	32	111	2.85	140	Ø56.5	42.4	2.6	220	131	52	100
	40	1040004001-2101	40	183	3.64	150	Ø68.0	48.3	2.6	230	156	63	120
	50	1050004001-2101	50	308	5.42	165	Ø85.0	60.3	2.9	260	165	63	120

Stalowe zawory kulowe - DN 15 - 50, PN 25

Typ BBM 14001 - Pełen przelot

Rysunek techniczny

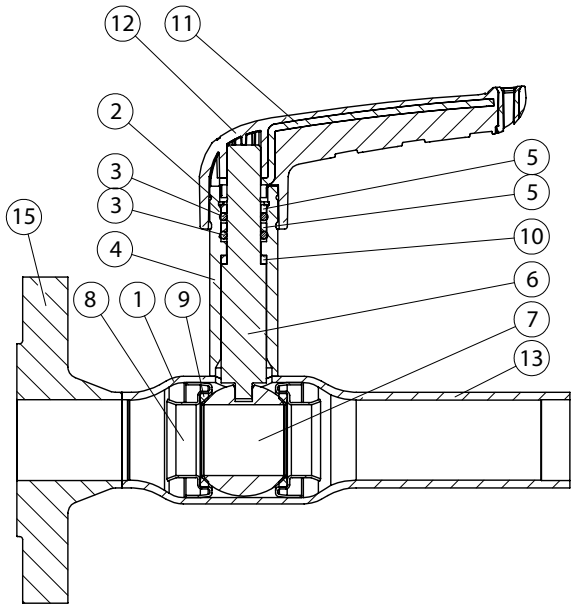

Opis materiałów		
1	Korpus zaworu	Stal - P235GH / 1.0345 / EN 10217-2
2	Pierścień blokujący	Stal
3	O-ring	EPDM70
4	Szyjka wałka	Stal - P235GH / 1.0345 / EN 10217-2
5	Pierścień	PTFE 20% Węgiel
6	Wałek	Stal nierdzewna - AISI 316 / EN 1.4401
7	Kula*	Stal nierdzewna - AISI 304 / 1.4301 / EN 10088-3
8	Sprężyny wspierające kulę	Stal nierdzewna - AISI 304 / EN 1.4401
9	Uszczelnienie	PTFE
10	Pierścień ślizgowy	PTFE 20% Węgiel
11	Rdzeń rączki	Stal galwanizowana
12	Powierzchnia rączki	Kompozyt wzmocniony włóknem szklanym - PA66
13	Końcówka do wspawania	Stal - P235GH / 1.0345 / EN 10217-2
15	Kołnierz	Stal - S355J2 / 1.0345 / EN 10273 / ISO 1092-1

**DN 32 -50 ma wydrążoną kula*

Stalowe zawory kulowe - DN 15 - 50, PN 25

Typ BBM 15001 - Pełen przelot

Kołnierz × Kołnierz
Stalowe zawory kulowe.

Materiały
Patrz kolejna strona.

Zastosowanie
Zawory odcinające dla systemow grzewczych, ciepłownictwa, chłodnictwa i instalacji przemysłowych.

Media
Woda, powietrze i inne media nie rozkładające stali. Nieodpowiednie dla pary wodnej. W przypadku wątpliwości skontaktuj się z działem sprzedaży BROEN BALLOMAX®.

Powierzchnia zewnętrzna
Wszystkie zawory BROEN BALLOMAX® są malowane proszkowo na czarno.

Sterowanie
Standardowa rączka jest regulowana w zakresie 180°.

Zatwierdzenia i certyfikaty
BROEN jest certyfikowany zgodnie z normą ISO 9001 oraz normą środowiskową 14001. Zawory BROEN BALLOMAX są produkowane zgodnie z wymogami Dyrektywy Ciśnieniowej (PED) i spełniają jej wymogi.
Wszystkie zawory począwszy od DN 50 są oznaczane znakiem CE.
Certyfikat 3.1 dostępny na życzenie.

Uwagi
Inne długości i specjalne wykonania kołnierzy dostępne są na życzenie.

Wymiary

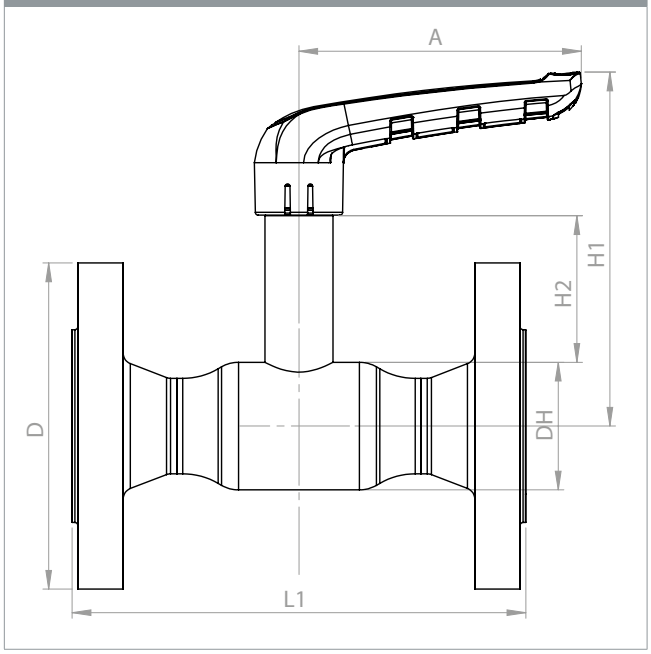

						Wszystkie wymiary podane w mm					
	DN	Nr produktu BROEN	Przelot kuli	Kvs	Waga netto [kg]	D	DH	L1	H1	H2	A
WYSOKI WAŁEK	15	1015005001-2101	15	28	1.72	95	Ø30.0	130	108	55	75
	20	1020005001-2101	20	46	2.40	105	Ø38.0	150	111	54	75
	25	1025005001-2101	25	74	3.16	115	Ø45.0	160	125	52	100
	32	1032005001-2101	32	111	4.40	140	Ø56.5	180	131	52	100
	40	1040005001-2101	40	183	5.43	150	Ø68.0	200	156	63	120
	50	1050005001-2101	50	308	7.82	165	Ø85.0	230	165	63	120

Stalowe zawory kulowe - DN 15 - 50, PN 25

Typ BBM 15001 - <u>Pełen przelot</u>

Rysunek techniczny	Opis materiałów		
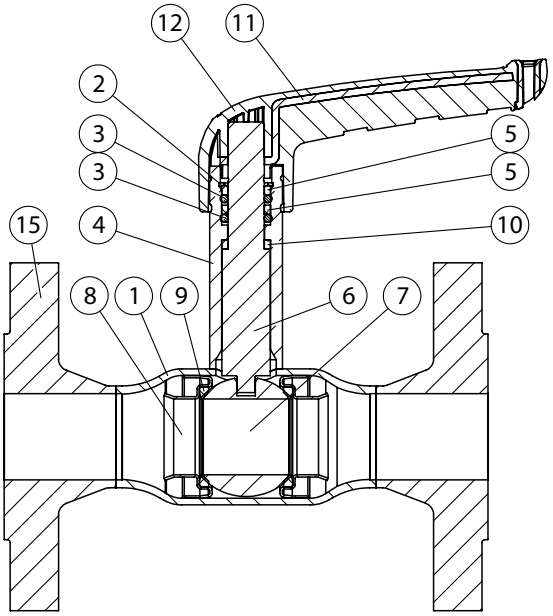	1	Korpus zaworu	Stal - P235GH / 1.0345 / EN 10217-2
	2	Pierścień blokujący	Stal
	3	O-ring	EPDM70
	4	Szyjka wałka	Stal - P235GH / 1.0345 / EN 10217-2
	5	Pierścień	PTFE 20% Węgiel
	6	Wałek	Stal nierdzewna- AISI 316 / EN 1.4401
	7	Kula*	Stal nierdzewna - AISI 304 / 1.4301 / EN 10088-3
	8	Sprężyny wspierające kulę	Stal nierdzewna - AISI 304 / EN 1.4401
	9	Uszczelnienie	PTFE
	10	Pierścień ślizgowy	PTFE 20% Węgiel
	11	Rdzeń rączki	Stal galwanizowama
	12	Powierzchnia rączki	Kompozyt wzmocniony włóknem szklanym - PA66
	15	Kołnierz	Stal - S355J2 / 1.0345 / EN 10273 / ISO 1092-1

**DN 32 -50 ma wydrążoną kula*

Stalowe zawory kulowe - DN 65 - 150, PN 25

Typ BBM60251 / BBM62251 - Pełen przelot

Do wspawania × Do wspawania
W pełni spawane zawory kulowe.

Materiały
Patrz kolejna strona.

Zastosowanie
Zawory odcinające dla systemów grzewczych, ciepłownictwa, chłodnictwa i instalacji przemysłowych.

Media
Woda, powietrze i inne media nie rozkładające stali. Nieodpowiednie dla pary wodnej. W przypadku wątpliwości skontaktuj się z działem sprzedaży BROEN BALLOMAX®.

Powierzchnia zewnętrzna
Powłoka przyjazna dla środowiska naturalnego, zabezpieczająca przed korozją.

Sterowanie
Standardowa rączka jest regulowana w zakresie 180°.

Zatwierdzenia i certyfikaty
BROEN jest certyfikowany zgodnie z normą ISO 9001 oraz normą środowiskową 14001. Zawory BROEN BALLOMAX są produkowane zgodnie z wymogami Dyrektywy Ciśnieniowej (PED) i spełniają jej wymogi. Wszystkie zawory począwszy od DN 50 są oznaczane znakiem CE. Certyfikat 3.1 dostępny na życzenie.

Uwagi
Możliwy montaż kołnierza ISO. Zalecamy stosowanie przekładni BROEN do średnic DN 100 i DN 150.

Wymiary DN 65 - 80

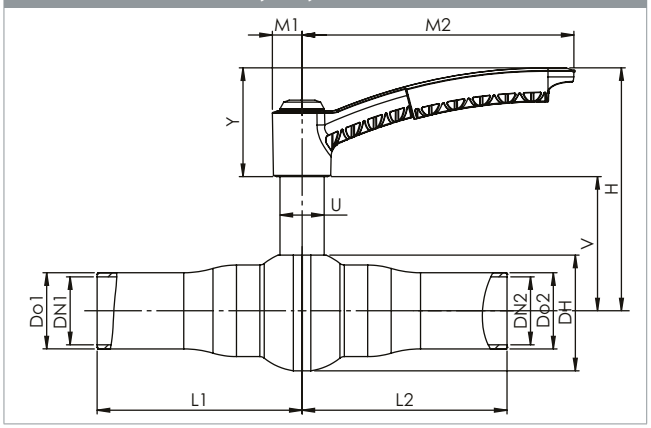

Wymiary DN 100 - 150

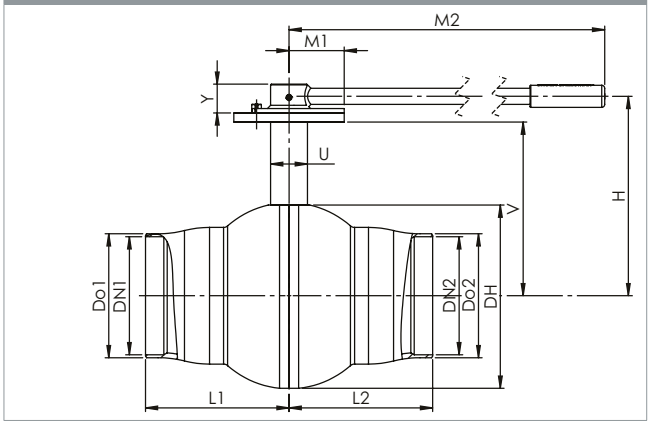

					Wszystkie wymiary podane w mm												
DN	Nr produktu BROEN	Przelot kuli	Kvs	Waga netto [kg]	L1	L2	Do1	Do2	DN1	DN2	DH	V	H	U	Y	M1	M2
65	8600225065 010	65	501	4,23	150,0	150,0	76,1	76,1	70,3	70,3	110,5	118,9	207,9	32	89	20,8	310,9
80	8600225080 010	80	755	5,97	150,0	150,0	88,9	88,9	82,5	82,5	137,1	132,5	221,5	32	89	20,8	310,9
100	8600225100 010	100	1167	10,63	162,5	162,5	114,3	114,3	107,1	107,1	168,1	172,7	207,7	40	39	45,0	365,0
125	8600225125 010	125	1848	17,07	195,0	195,0	139,7	139,7	132,5	132,5	206,4	191,8	226,8	45	39	62,5	650,0
150	8600225150 010	150	2664	24,48	195,0	195,0	168,3	168,3	160,3	160,3	248,8	235,8	270,8	50	39	75,0	900,4

ZOPTYMALIZOWANY PRZEPŁYW

					Wszystkie wymiary podane w mm												
DN	Nr produktu BROEN	Przelot kuli	Kvs	Waga netto [kg]	L1	L2	Do1	Do2	DN1	DN2	DH	V	H	U	Y	M1	M2
65	8620225065 010	65	578	4,34	150,0	150,0	76,1	76,1	70,3	70,3	110,5	118,9	207,9	32	89	20,8	310,9
80	8620225080 010	80	842	6,14	150,0	150,0	88,9	88,9	82,5	82,5	137,1	132,5	221,5	32	89	20,8	310,9
100	8620225100 010	100	1271	10,89	162,5	162,5	114,3	114,3	107,1	107,1	168,1	172,7	207,7	40	39	45,0	365,0
125	8620225125 010	125	1963	17,47	195,0	195,0	139,7	139,7	132,5	132,5	206,4	191,8	226,8	45	39	62,5	650,0
150	8620225150 010	150	2856	25,04	195,0	195,0	168,3	168,3	160,3	160,3	248,8	235,8	270,8	50	39	75,0	900,4

Stalowe zawory kulowe - DN 65 - 150, PN 25

Typ BBM602251 / BBM62251 - Pełen przelot

Rysunek techniczny DN 65 - 80

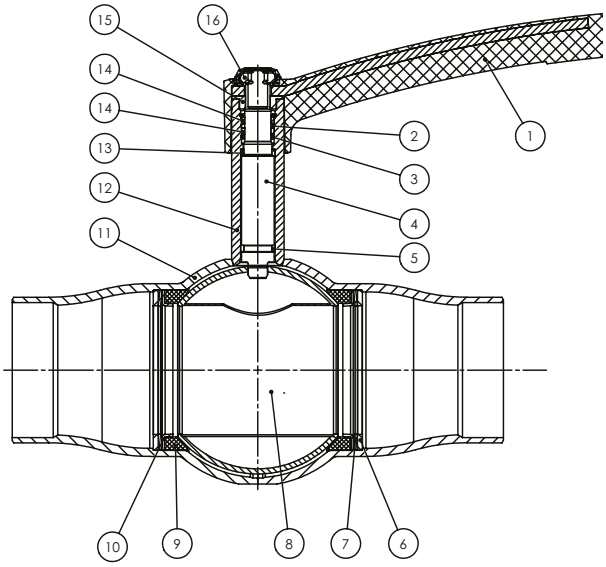

Opis materiałów		
1	Rączka	Kompozyt wzmocniony włóknem szklanym - PA6 GF30
2	O-ring	FKM70
3	O-ring	EPDM70
4	Trzpień	Stal nierdzewna - ASTM420 / 1.4021 - EN10088-3
5	Pierścień ślizgowy	PTFE 20%C
6	Pierścień podstawy	Stal - R St37-2 / DIN 17100
7	Sprężyna talerzowa	Stal / EN 10132-4
8	Kula*	Stal nierdzewna - AISI304 / 1.4301 - EN10088-3
9	Uszczelnienie	PTFE 20%C
10	Pierścień oporowy	Stal - DC01 / EN 10130
11	Korpus zaworu	Stal węglowa - P235GH / EN 10216-2
12	Szyjka trzpienia	P265GH / EN 10273
13	Pierścień ślizgowy	PTFE 20%C
14	Pierścień dystansowy	PTFE 20%C
15	Podkładka ograniczająca	Distaloy HP+0,3%C
16	Naktętka zabezpieczająca	Stal

Rysunek techniczny DN 100 - 150

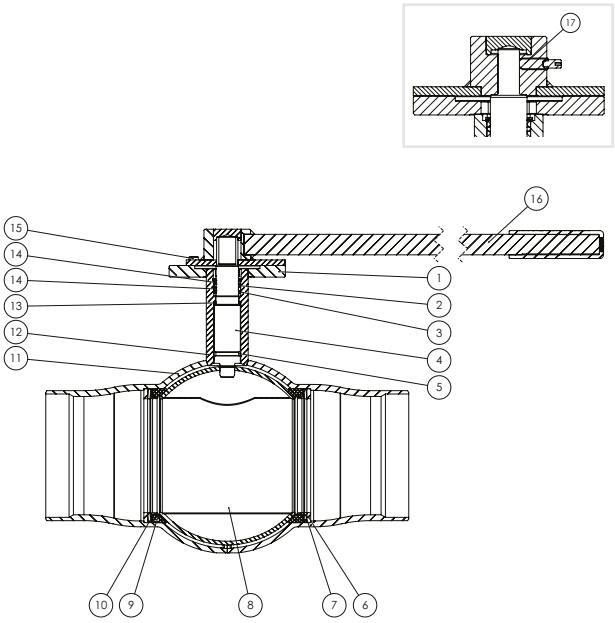

Opis materiałów		
1	Kołnierz ISO	Stal - S355J2+A / EN 10025-2
2	O-ring	FKM70
3	O-ring	EPDM70
4	Trzpień	Stal nierdzewna ASTM420 / 1.4021 / EN 10088-3
5	Pierścień ślizgowy	PTFE 20%C
6	Pierścień podstawy	Stal - R St37-2 / DIN 17100
7	Sprężyna talerzowa	Stal / EN 10132-4
8	Kula*	Stal nierdzewna - AISI304 / 1.4301 / EN 10088-3
9	Uszczelnienie	PTFE 20%C
10	Pierścień oporowy	Stal - DC01 / EN 10130
11	Korpus zaworu	Stal węglowa - P235GH / EN 10216-2
12	Szyjka trzpienia	P265GH / EN 10273
13	Pierścień ślizgowy	PTFE 20%C
14	Pierścień dystanowy	PTFE 20%C
15	Kołek oporowy	Stal
16	Rączka	Stal węglowa
17	Wkręt dociskowy	Stal

**Przedstawiony produkt jest zoptymalizowany pod kątem przepływu*

Akcesoria	Nr produktu BROEN	Średnica	Opis
	600584	DN 100	Przekładnia BROEN
	600585	DN 125	
	600586	DN 150	
	958245	DN 65 - 80	Kołnierz ISO.

Stalowe zawory kulowe - DN 65 - 150, PN 25

Typ BBM60254 / BBM62254 - Pełen przelot

Do wspawania × Do wspawania z przeładnią BROEN

W pełni spawane zawory kulowe.

Materiały

Patrz kolejna strona.

Zastosowanie

Zawory odcinające dla systemów grzewczych, ciepłownictwa, chłodnictwa i instalacji przemysłowych.

Media

Woda, powietrze i inne media nie rozkładające stali. Nieodpowiednie dla pary wodnej. W przypadku wątpliwości skontaktuj się z działem sprzedaży BROEN BALLOMAX®.

Powierzchnia zewnętrzna

Powłoka przyjazna dla środowiska naturalnego, zabezpieczająca przed korozją.

Zatwierdzenia i certyfikaty

BROEN jest certyfikowany zgodnie z normą ISO 9001 oraz normą środowiskową 14001. Zawory BROEN BALLOMAX są produkowane zgodniez wymogami Dyrektywy Ciśnieniowej (PED) i spełniają jej wymogi. Wszystkie zawory począwszy od DN 50 są oznaczane znakiem CE. Certyfikat 3.1 dostępny na życzenie.

Wymiary

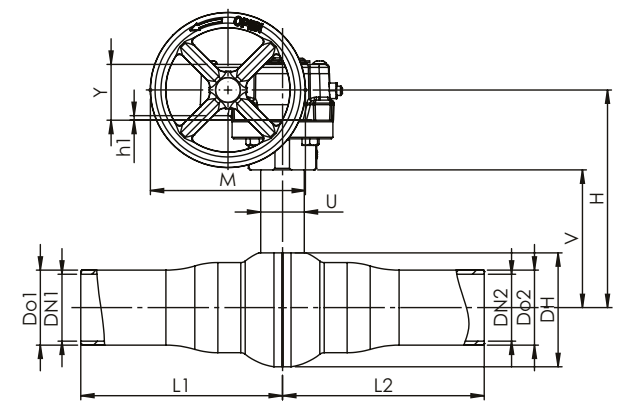

Wymiary

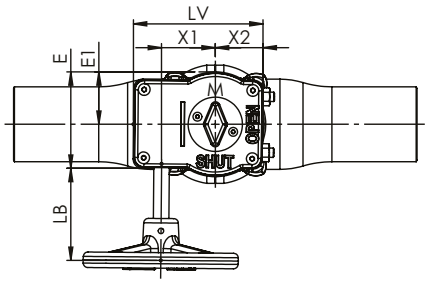

					Wszystkie wymiary podane w mm												
DN	Nr produktu BROEN	Przelot kuli	Kvs	Waga netto [kg]	L1	L2	Do1	Do2	DN1	DN2	DH	V	H	U	Y	M	h1
65	8600225065 480	65	501	6,01	150,0	150,0	76,1	76,1	70,3	70,3	110,5	123,9	177,4	32	39,5	100	2
80	8600225080 480	80	755	7,82	150,0	150,0	88,9	88,9	82,5	82,5	137,1	137,5	191,0	32	39,5	200	2
100	8600225100 480	100	1167	12,73	162,5	162,5	114,3	114,3	107,1	107,1	168,1	172,7	212,7	40	50,0	200	2
125	8600225125 480	125	1848	20,89	195,0	195,0	139,7	139,7	132,5	132,5	206,4	191,8	237,8	45	62,0	300	2
150	8600225150 480	150	2664	27,39	195,0	195,0	168,3	168,3	160,3	160,3	248,8	235,8	281,8	50	62,0	350	2

ZOPTYMALIZOWANY PRZEPŁYW

					Wszystkie wymiary podane w mm												
DN	Nr produktu BROEN	Przelot kuli	Kvs	Waga netto [kg]	L1	L2	Do1	Do2	DN1	DN2	DH	V	H	U	Y	M	h1
65	8620225065 480	65	578	6,11	150,0	150,0	76,1	76,1	70,3	70,3	110,5	123,9	177,4	32	39,5	100	2
80	8620225080 480	80	842	7,99	150,0	150,0	88,9	88,9	82,5	82,5	137,1	137,5	191,0	32	39,5	200	2
100	8620225100 480	100	1271	12,99	162,5	162,5	114,3	114,3	107,1	107,1	168,1	172,7	212,7	40	50,0	200	2
125	8620225125 480	125	1963	21,29	195,0	195,0	139,7	139,7	132,5	132,5	206,4	191,8	237,8	45	62,0	300	2
150	8620225150 480	150	2856	27,99	195,0	195,0	168,3	168,3	160,3	160,3	248,8	235,8	281,8	50	62,0	350	2

Stalowe zawory kulowe - DN 65 - 150, PN 25

Typ BBM602254 / BBM62254 - Pełen przelot

Rysunek techniczny

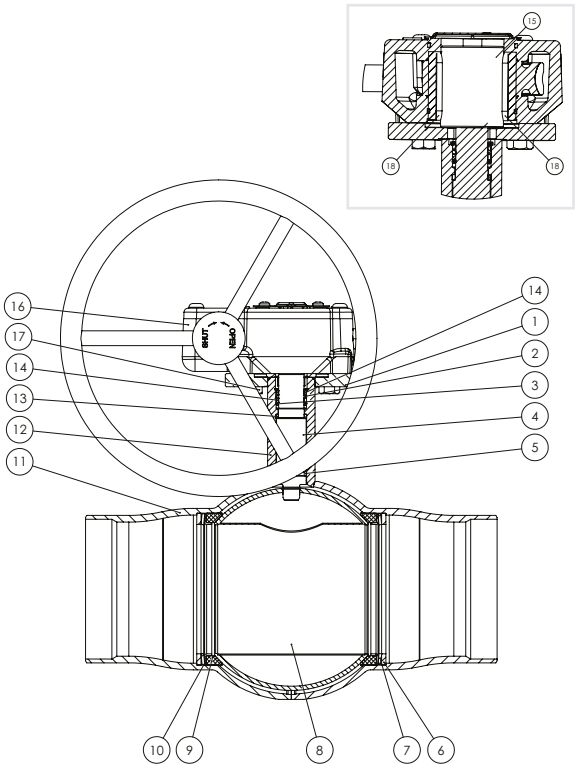

Opis materiałów		
1	Kołnierz ISO	Stal - S355J2+A - EN10025-2
2	O-ring	FKM70
3	O-ring	EPDM70
4	Trzpień	Stal nierdzewna ASTM420 - 1.4021 - EN10088-3
5	Pierścień ślizgowy	PTFE 20% Węgiel
6	Pierścień podstawy	Stal - R St37-2 - DIN17100
7	Sprężyna talerzowa	Stal - EN10132-4
8	Kula*	Stal nierdzewna AISI304 - 1.4301 - EN10088-3
9	Uszczelnienie	PTFE 20% Węgiel
10	Pierścień oporowy	Stal - DC01 - EN10130
11	Korpus zaworu	Stal węglowa P235GH - EN10216-2
12	Szyjka trzpienia	S355J2+N - EN10025-2
13	Pierścień ślizgowy	PTFE 20% Węgiel
14	Pierścień dystanowy	PTFE 20% Węgiel
15	Adapter Przekładni	Stal - S355J2 / EN 10025-2
16	Przekładnia	Żeliwo
17	Śruba	Stal
18	Wpust (pryzmatyczny)	Stal

**Przedstawiony produkt jest zoptymalizowany pod kątem przepływu*

Wszystkie wymiary podane w mm					
LB	E	E1	X1	X2	LV
73,1	73,9	39,9	41,3	37,9	99,9
105,1	73,9	39,9	41,3	27,9	99,9
112,9	96,7	53,6	55,0	48,1	131,2
178,6	118,7	67,4	69,8	59,4	162,7
181,1	118,7	67,4	68,8	59,4	162,7

Wszystkie wymiary podane w mm					
LB	E	E1	X1	X2	LV
73,1	73,9	39,9	41,3	37,9	99,9
105,1	73,9	39,9	41,3	27,9	99,9
112,9	96,7	53,6	55,0	48,1	131,2
178,6	118,7	67,4	69,8	59,4	162,7
181,1	118,7	67,4	68,8	59,4	162,7

Stalowe zawory kulowe - DN 200 - 400, PN 25

Typ 86202 / 86002 - Pełen przelot

Do wspawania × Do wspawania z niskim wałkiem
W pełni spawane zawory kulowe.

Materiały
Patrz kolejna strona.

Zastosowanie
Zawory odcinające dla systemów grzewczych, ciepłownictwa, chłodnictwa i instalacji przemysłowych.

Media
Woda, powietrze i inne media nie rozkładające stali. Nieodpowiednie dla pary wodnej. W przypadku wątpliwości skontaktuj się z działem sprzedaży BROEN BALLOMAX®.

Powierzchnia zewnętrzna
Powłoka przyjazna dla środowiska naturalnego, zabezpieczająca przed korozją.

Sterowanie
Poniższe urządzenia sterujące dostępne są na życzenie:
- Przekładnia BROEN
- Napęd elektryczny

Zatwierdzenia i certyfikaty
BROEN jest certyfikowany zgodnie z normą ISO 9001 oraz normą środowiskową 14001. Zawory BROEN BALLOMAX są produkowane zgodnie z wymogami Dyrektywy Ciśnieniowej (PED) i spełniają jej wymogi.
Wszystkie zawory począwszy od DN 50 są oznaczane znakiem CE.
Certyfikat 3.1 dostępny na życzenie.

Uwagi
Zalecamy stosowanie przekładni BROEN.

Wymiary

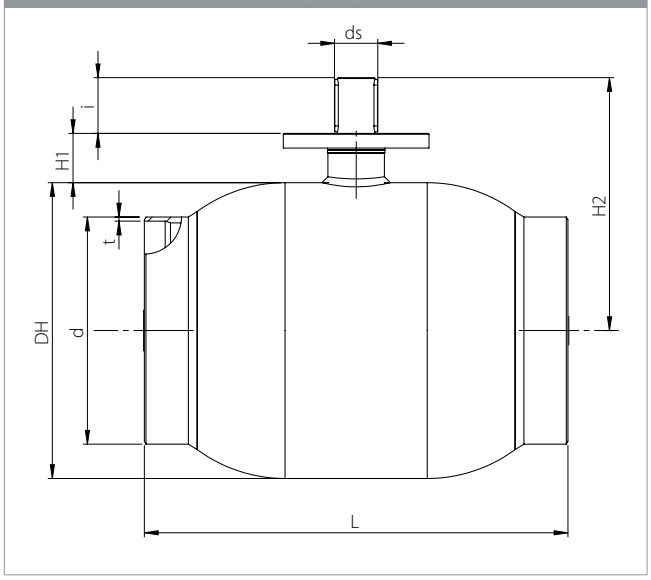

					Wszystkie wymiary podane w mm								
DN	Nr produktu BROEN	Przelot kuli	Kvs	Waga netto [kg]	DH	d	t	L	H1	H2	ds	i	ISO
200	8620225200 000	200	9200	82.1	356	219.1	6.3	533	60.2	304	45	67	F14
250	8620225250 000	250	13500	135.4	457	273.0	5.6	650	69.2	382	50	84	F16
300	8600225300 000	305	21600	249.7	508	323.9	5.6	819	82.5	437	60	100	F16
400	8600225400 000	400	35000	463.6	660	406.4	6.3	991	105.0	547	80	112	F30

Stalowe zawory kulowe - DN 200 - 400, PN 25

Typ 86202 / 86002 - Pełen przelot

Rysunek techniczny

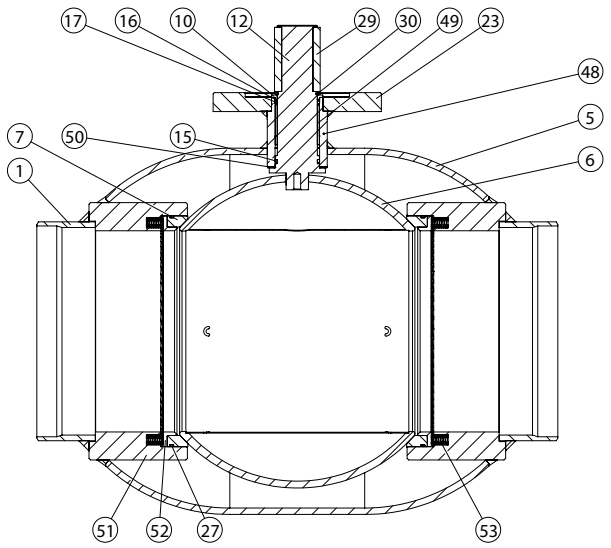

Opis materiałów		
1	Tuleja spawalnicza	Stal - P235GH / 1.0345 / EN 10217-2
5	Korpus zaworu	Stal - P235GH / 1.0345 / EN 10217-2
6	Kula	Stal nierdzewna - AISI304L / 1.4306 / EN 10217-7
7	Uszczelka kuli	PTFE 20% Węgiel
10	Pierścień pośredni	Stal - S355J2+N / 1.0570 / EN 10025-2
12	Wałek	Stal nierdzewna - ASTM420 / 1.4021 / EN 10088-3
15	O-ring	Guma - EPDM70
16	Pierścień dystansowy	PTFE 20% Węgiel
17	O-ring	Guma - FPM70
23	Kołnierz ISO	Stal - S235JRG2 / 1.0038 / EN 10025-2
27	O-ring	EPDM70
29	Wpust	Stal
30	Pierścień osadczy	Stal
48	Szyjka wałka	Stal - P235GH / 1.0345 / EN 10216-2
49	Łożysko ślizgowe	Stal PTFE
50	Pierścień ślizgowy	Brąz
51	Obsada uszczelki	Stal - S355J2H - EN 10210
52	Pierścień oporowy	Stal - S355J2H - EN 10210
53	Sprężyny	Stal nierdzewna - AISI304 / 1.4301 / EN 10088-3

Akcesoria	Nr produktu BROEN	Średnica	Opis
	600587	DN 200	Przekładnia BROEN
	600588	DN 250	
	600589	DN 300	
	600590	DN 400	

Stalowe zawory kulowe - DN 200 - 400, PN 25

Typ 86202 / 86002 - Pełen przelot

Do wspawania × do wspawania z niskim wałkiem i przekładnią BROEN

W pełni spawane zawory kulowe.

Materiały

Patrz kolejna strona.

Zastosowanie

Zawory odcinające dla systemów grzewczych, ciepłownictwa, chłodnictwa i instalacji przemysłowych.

Media

Woda, powietrze i inne media nie rozkładające stali. Nieodpowiednie dla pary wodnej. W przypadku wątpliwości skontaktuj się z działem sprzedaży BROEN BALLOMAX®.

Powierzchnia zewnętrzna

Powłoka przyjazna dla środowiska naturalnego, zabezpieczająca przed korozją.

Zatwierdzenia i certyfikaty

BROEN jest certyfikowany zgodnie z normą ISO 9001 oraz normą środowiskową 14001. Zawory BROEN BALLOMAX są produkowane zgodnie z wymogami Dyrektywy Ciśnieniowej (PED) i spełniają jej wymogi.
Wszystkie zawory począwszy od DN 50 są oznaczane znakiem CE.
Certyfikat 3.1 dostępny na życzenie.

Wymiary

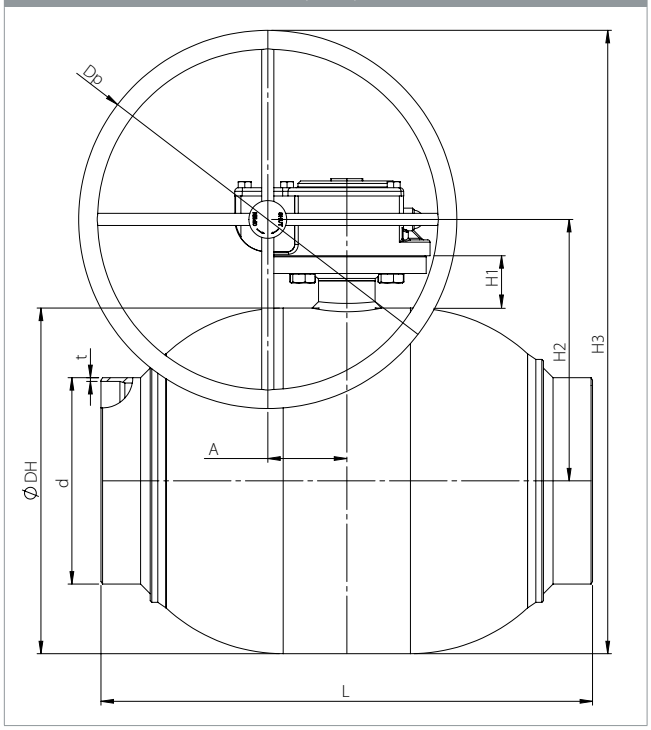

					Wszystkie wymiary podane w mm								
DN	Nr produktu BROEN	Przelot kuli	Kvs	Waga netto [kg]	DH	d	t	L	H1	H2	H3	Dp	A
200	8620225200 480	200	9200	84.2	356	219.1	6.3	533	60.2	275	500.0	450	68.8
250	8620225250 480	250	13500	140.3	457	273.0	5.6	650	69.2	346	596.0	500	104.5
300	8600225300 480	305	21600	258.1	508	323.9	5.6	819	82.5	387	566.5	350	130.0
400	8600225400 480	400	35000	531.7	660	406.4	6.3	991	105.0	494	719.0	450	182.0

Stalowe zawory kulowe - DN 200 - 400, PN 25

Typ 86202 / 86002 - Pełen przelot

Rysunek techniczny	Opis materiałów		
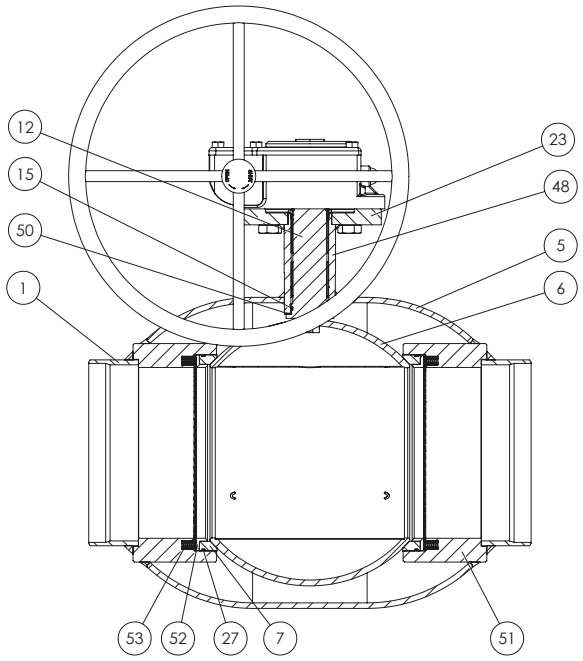	1	Tuleja spawalnicza	Stal - P235GH / 1.0345 / EN 10217-2
	5	Korpus zaworu	Stal - P235GH / 1.0345 / EN 10217-2
	6	Kula	Stal nierdzewna - AISI304L / 1.4306 / EN 10217-7
	7	Uszczelka kuli	PTFE 20% Węgiel
	12	Wałek	Stal nierdzewna - ASTM420 / 1.4021 / EN 10088-3
	15	O-ring	EPDM70
	23	Kołnierz ISO	Stal - S235JRG2 / 1.0038 / EN 10025-2
	27	O-ring	EPDM70
	48	Szyjka wałka	Stal - P235GH / 1.0345 / EN 10216-2
	50	Pierścień ślizgowy	Brąz
	51	Obsada uszczelki	Stal - S355J2H - EN 10210
	52	Pierścień oporowy	Stal - S355J2H - EN 10210
	53	Sprężyny	Stal nierdzewna - AISI304 / 1.4301 / EN 10088-3

Stalowe zawory kulowe - DN 200 - 400, PN 25

Typ 86212 / 86012 - Pełen przelot

Do wspawania × Do wspawania z wysokim wałkiem
W pełni spawane zawory kulowe.

Materiały
Patrz kolejna strona.

Zastosowanie
Zawory odcinające dla systemów grzewczych, ciepłownictwa, chłodnictwa i instalacji przemysłowych.

Media
Woda, powietrze i inne media nie rozkładające stali. Nieodpowiednie dla pary wodnej. W przypadku wątpliwości skontaktuj się z działem sprzedaży BROEN BALLOMAX®.

Powierzchnia zewnętrzna
Powłoka przyjazna dla środowiska naturalnego, zabezpieczająca przed korozją.

Sterowanie
Poniższe urządzenia sterujące dostępne są na życzenie:
- Przekładnia BROEN
- Napęd elektryczny

Zatwierdzenia i certyfikaty
BROEN jest certyfikowany zgodnie z normą ISO 9001 oraz normą środowiskową 14001. Zawory BROEN BALLOMAX są produkowane zgodnie z wymogami Dyrektywy Ciśnieniowej (PED) i spełniają jej wymogi.
Wszystkie zawory począwszy od DN 50 są oznaczane znakiem CE.
Certyfikat 3.1 dostępny na życzenie.

Uwagi
Zalecamy stosowanie przekładni BROEN

Wymiary

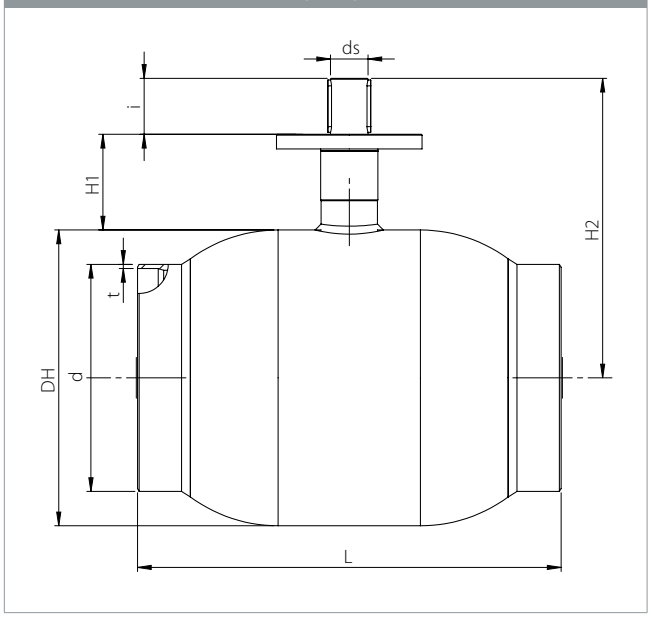

					Wszystkie wymiary podane w mm								
DN	Nr produktu BROEN	Przelot kuli	Kvs	Waga netto [kg]	DH	d	t	L	H1	H2	ds	i	ISO
200	8623225200 000	200	9200	82.7	356	219.1	5.0	533	115	365.0	45	67	F14
250	8623225250 000	250	13500	135.8	457	273.0	5.0	650	130	442.5	50	84	F16
300	8603225300 000	300	21600	253.1	508	323.9	5.6	819	155	506.5	60	100	F16
400	8603225400 000	400	35000	469.9	660	406.4	6.3	991	180	622.4	80	112	F30

Stalowe zawory kulowe - DN 200 - 400, PN 25

Typ 86212 / 86012 - Pełen przelot

Rysunek techniczny

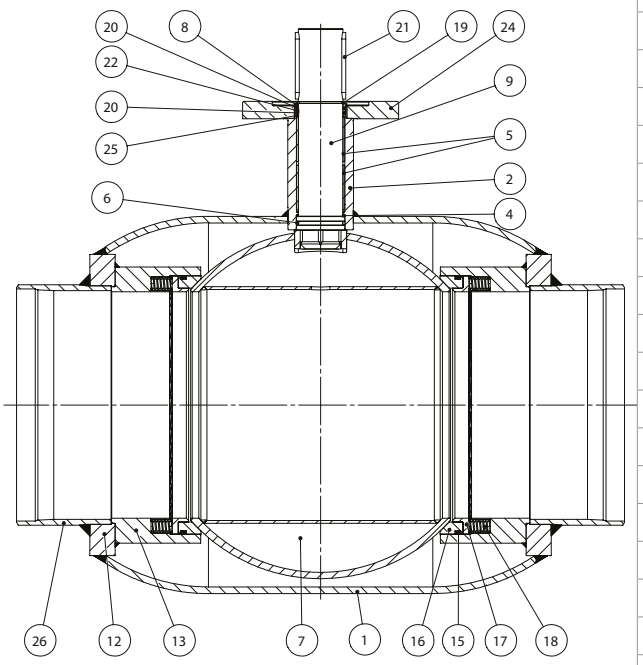

Opis materiałów		
1	Korpus zaworu	Stal - P235GH / 1.0345 / EN 10217-2
2	Szyjka wałka	Stal - P235GH / 1.0345 / EN 10216-2
4	Pierścień ślizgowy	Brąz armatni
5	Łożysko	Stal powlekana PTFE
6	O-ring	AFLAS
7	Kula	Stal nierdzewna - AISI 304L / 1.4306 / EN 10217-7
8	Tarcza	Stal - S235JR / EN 10025-2
9	Wałek	Stal nierdzewna - 1.4307 / EN 10088-3
12	Do wspawania	Stal - P265GH / EN10216-2
13	Obsada uszczelki	Stal - P235GH / EN10217-2
15	O-ring	EPDM70
16	Uszczelnienie	PTFE 20% Węgiel
17	Obsada	Stal - S355J2H / EN 10210-1&2
18	Sprężyny	Stal nierdzewna - AISI 304 / 1.4301 / EN 10088-3
19	Pierścień blokujący	Stal
20	Obsada	PTFE 20% Węgiel
21	Wpust	Stal
22	O-ring	VITON
24	Kołnierz ISO	Stal - P235GH / 1.0038 / EN 10028-2
25	O-ring	EPDM
26	Do wspawania	Stal - P235GH / EN 10217-2

Akcesoria	Nr produktu BROEN	Średnica	Opis
	600587	DN 200	Przekładnia BROEN
	600588	DN 250	
	600589	DN 300	
	600590	DN 400	

Stalowe zawory kulowe - DN 200 - 400, PN 25

Typ 86212 / 86012 - Pełen przelot

Do wspawania × Do wspawania
z wysokim wałkiem i przekładnią BROEN
W pełni spawane zawory kulowe.

Materiały
Patrz kolejna strona.

Zastosowanie
Zawory odcinające dla systemów grzewczych, ciepłownictwa, chłodnictwa i instalacji przemysłowych.

Media
Woda, powietrze i inne media nie rozkładające stali. Nieodpowiednie dla pary wodnej. W przypadku wątpliwości skontaktuj się z działem sprzedaży BROEN BALLOMAX®.

Powierzchnia zewnętrzna
Powłoka przyjazna dla środowiska naturalnego, zabezpieczająca przed korozją.

Zatwierdzenia i certyfikaty
BROEN jest certyfikowany zgodnie z normą ISO 9001 oraz normą środowiskową 14001. Zawory BROEN BALLOMAX są produkowane zgodnie z wymogami Dyrektywy Ciśnieniowej (PED) i spełniają jej wymogi.
Wszystkie zawory począwszy od DN 50 są oznaczane znakiem CE.
Certyfikat 3.1 dostępny na życzenie.

Wymiary

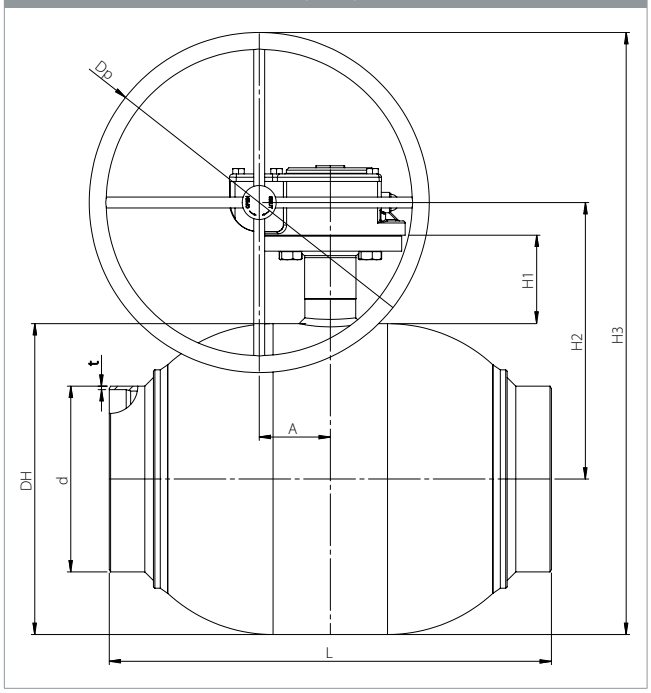

					Wszystkie wymiary podane w mm								
DN	Nr produktu BROEN	Przelot kuli	Kvs	Waga netto [kg]	DH	d	t	L	H1	H2	H3	Dp	A
200	8623225200 480	200	9200	85.8	356	219.1	5.0	533	115	330	555	450	68.8
250	8623225250 480	250	13500	142.4	457	273.0	5.0	650	130	407	657	500	104.5
300	8603225300 480	300	21600	261.5	508	323.9	5.6	819	155	460	640	350	130.0
400	8603225400 480	400	35000	538.0	660	406.4	6.3	991	180	569	794	450	182.0

Stalowe zawory kulowe - DN 200 - 400, PN 25

Typ 86212 / 86012 - Pełen przelot

Rysunek techniczny

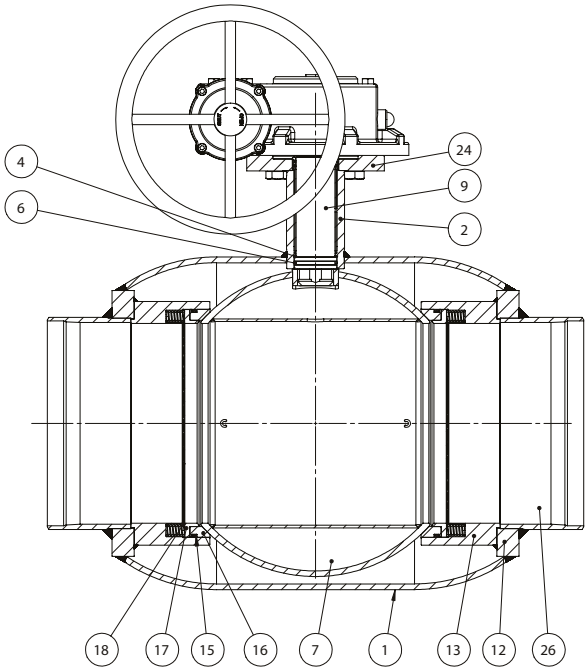

Opis materiałów		
1	Korpus zaworu	Stal - P235GH / 1.0345 / EN 10217-2
2	Szyjka wałka	Stal - S235JR / EN 10025-2
6	O-ring	AFLAS
7	Kula	Stal nierdzewna - AISI 304L / 1.4306 / EN 10217-7
9	Wałek	Stal nierdzewna - 1.4307 / EN 10088-3
12	Do wspawania	Stal - P265GH / EN10216-2
13	Gniazdo uszczelki	Stal - P235GH / EN10217-2
15	O-ring	EPDM70
16	Uszczelnienie	PTFE 20% Węgiel
17	Obsada	Stal - S355J2H / EN 10210-1&2
18	Sprężyny	Stal nierdzewna - AISI 304 / 1.4301 / EN 10088-3
24	Kołnierz ISO	Stal - P235GH / 1.0038 / EN 10028-2
26	Do wspawania	Stal - P235GH / EN 10217-2

Stalowe zawory kulowe - DN 20 - 50, PN 40

Typ 94104 - Pełen przelot

Kołnierz × Do wspawania
W pełni spawane zawory kulowe.

Materiały
Patrz kolejna strona.

Zastosowanie
Zawory odcinające dla systemów grzewczych, ciepłownictwa, chłodnictwa i instalacji przemysłowych.

Media
Woda, powietrze i inne media nie rozkładające stali. Nieodpowiednie dla pary wodnej. W przypadku wątpliwości skontaktuj się z działem sprzedaży BROEN BALLOMAX®.

Powierzchnia zewnętrzna
Powłoka przyjazna dla środowiska naturalnego, zabezpieczająca przed korozją.

Sterowanie
Standardowa rączka jest regulowana w zakresie 180°.

Zatwierdzenia i certyfikaty
BROEN jest certyfikowany zgodnie z normą ISO 9001 oraz normą środowiskową 14001. Zawory BROEN BALLOMAX są produkowane zgodnie z wymogami Dyrektywy Ciśnieniowej (PED) i spełniają jej wymogi.
Wszystkie zawory począwszy od DN 50 są oznaczane znakiem CE.
Certyfikat 3.1 dostępny na życzenie.

Wymiary

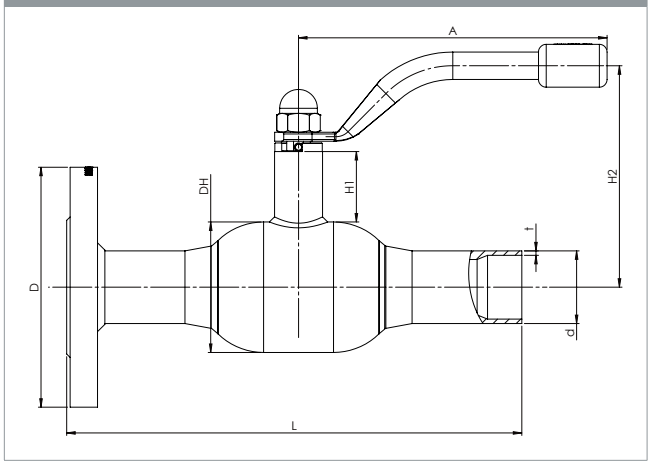

					Wszystkie wymiary podane w mm							
DN	Nr produktu BROEN	Przelot kuli	Kvs	Waga netto [kg]	DH	D	d	t	L	H1	H2	A
20	94104020S312400	20	57	2.4	51	105	26.9	2.0	235	47.2	119.5	140
25	94104025S312500	25	81	2.4	57	115	33.7	2.6	235	48.0	124.0	140
32	94104032S312600	32	133	4.1	76	140	42.4	2.6	265	41.0	127.0	140
40	94104040S312700	40	229	4.9	89	150	48.3	2.6	265	41.1	133.0	180
50	94104050S312800	50	295	6.8	108	165	60.3	2.9	306	66.0	145.0	180

Stalowe zawory kulowe - DN 20 - 50, PN 40

Typ 94104 - Pełen przelot

Rysunek techniczny
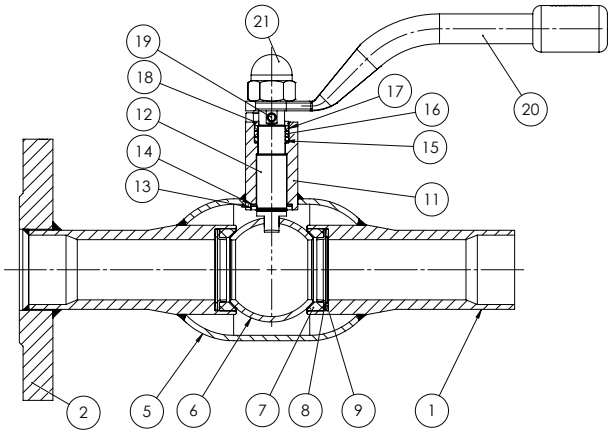

Opis materiałów		
1	Do wspawania	Stal - P235GH / 1.0345 / EN 10217-2
2	Kołnierz	Stal - P265GH / 1.0038 / EN 10028-2
5	Korpus zaworu	Stal - P235GH / 1.0345 / EN 10217-2
6	Kula	Stal nierdzewna - AISI304L / 1.4306 / EN 10217-7
7	Uszczelnienie	PTFE 20% Węgiel
8	Obsada	Stal - DC01 / 1.0330 / EN 10130
9	Sprężyna talerzowa	Stal - C75S / 1.1248 / EN 10132-4
11	Szyjka wałka	Stal - S355J2+N / 1.0570 / EN 10025-2
12	Wałek	Stal nierdzewna - ASTM420 / 1.4021 / EN 10088-3
13	Podkładka wałka	Stal nierdzewna - AISI304 / 1.4301 / EN 10088-3
14	Podkładka ślizgowa	PTFE 20% Węgiel
15	O-ring	EPDM70
16	Obsada	PTFE 20% Węgiel
17	O-ring	Guma - FPM70
18	Pierścień pośredni	Stal nierdzewna - AISI303 / 1.4305 / EN 10088-3
19	Kołek	Stal hartowana
20	Rączka	Stal
21	Nakrętka	Stal galwanizowana

Akcesoria	Nr produktu BROEN	Średnica	Opis
	66050010 000 - żółta	DN 20 - 25	Rączki T w trzech różnych kolorach -żółtym, niebieskim i czerwonym. Rączki typu T montowane na życzenie.
	66050010 003 - niebieska		
	66050010 004 - czerwona		
	66050040 000 - żółta	DN 32 - 40	
	66050040 003 - niebieska		
	66050040 004 - czerwona		
	203245	DN 20 - 25	Kołnierz ISO.
	208245	DN 32 - 40	
	167245	DN 50	
	66160010 000	DN 20 - 25	Adapter sześciokątny do sterowania kluczem.
	66160040 000	DN 32 - 40	
	66160065 000	DN 50	

Stalowe zawory kulowe - DN 65 - 100, PN 25

Typ 94104 - Pełen przelot

Kołnierz × Do wspawania
W pełni spawane zawory kulowe.

Materiały
Patrz kolejna strona.

Zastosowanie
Zawory odcinające dla systemów grzewczych, ciepłownictwa, chłodnictwa i instalacji przemysłowych.

Media
Woda, powietrze i inne media nie rozkładające stali. Nieodpowiednie dla pary wodnej. W przypadku wątpliwości skontaktuj się z działem sprzedaży BROEN BALLOMAX®.

Powierzchnia zewnętrzna
Powłoka przyjazna dla środowiska naturalnego, zabezpieczająca przed korozją.

Sterowanie
Standardowa rączka jest regulowana w zakresie 180°.

Zatwierdzenia i certyfikaty
BROEN jest certyfikowany zgodnie z normą ISO 9001 oraz normą środowiskową 14001. Zawory BROEN BALLOMAX są produkowane zgodnie z wymogami Dyrektywy Ciśnieniowej (PED) i spełniają jej wymogi.
Wszystkie zawory począwszy od DN 50 są oznaczane znakiem CE.
Certyfikat 3.1 dostępny na życzenie.

Uwagi
Większe średnice DN 125 - DN 400 na życzenie.

Wymiary

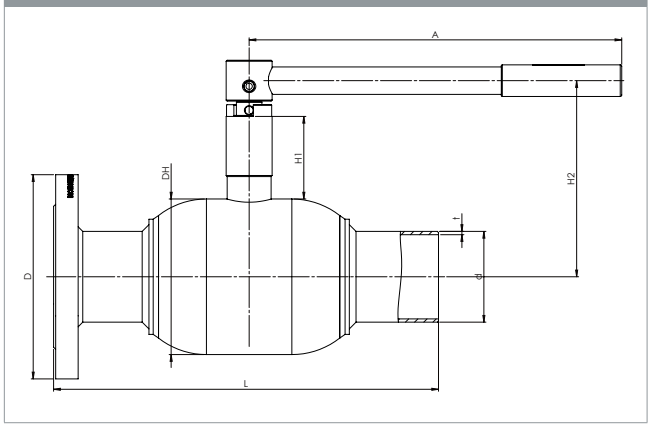

					Wszystkie wymiary podane w mm							
DN	Nr produktu BROEN	Przelot kuli	Kvs	Waga netto [kg]	DH	D	d	t	L	H1	H2	A
65	94104065S617800	65	498	9.8	127	185	76.1	2.9	366.0	66	155	275
80	94104080S344400	80	754	15.2	152	200	88.9	3.2	377.5	81	192	365
100	94104100S617900	100	1159	19.9	178	235	114.3	3.6	397.5	91	218	365

Stalowe zawory kulowe - DN 65 - 100, PN 25

Typ 94104 - Pełen przelot

Rysunek techniczny

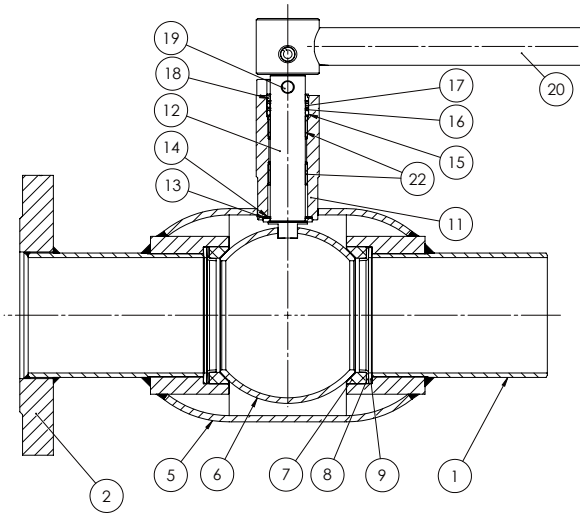

Opis materiałów		
1	Tuleja spawalnicza	Stal - P235GH / 1.0345 / EN 10217-2
2	Kołnierz	Stal - P265GH / 1.0038 / EN 10028-2
5	Korpus zaworu	Stal - P235GH / 1.0345 / EN 10217-2
6	Kula	Stal nierdzewna - AISI304L / 1.4306 / EN 10217-7
7	Uszczelnienie	PTFE 20% Węgiel
8	Obsada	Stal - DC01 / 1.0330 / EN 10130
9	Sprężyna talerzowa	Stal - C75S / 1.1248 / EN 10132-4
11	Szyjka wałka	Stal - S355J2+N / 1.0570 / EN 10025-2
12	Wałek	Stal nierdzewna - ASTM420 / 1.4021 / EN 10088-3
13	Podkładka wałka	Stal nierdzewna - AISI304 / 1.4301 / EN 10088-3
14	Podkładka ślizgowa	PTFE 20% Węgiel
15	O-ring	EPDM70
16	Obsada	PTFE 20% Węgiel
17	O-ring	Guma - FPM70
18	Pierścień pośredni	Stal nierdzewna - AISI303 / 1.4305 / EN 10088-3
19	Kołek	Stal hartowana
20	Rączka	Stal
22	Tulejka ślizgowa	Stal PTFE

Akcesoria	Nr produktu BROEN	Średnica	Opis
	167245	DN 65	Kołnierz ISO.
	169245	DN 80	
	66160065 000	DN 65	Adapter sześciokątny do sterowania kluczem.
	66164100 000	DN 80	
	66161100 000	DN 100	

Stalowe zawory kulowe - DN 65 - 100, PN 16

Typ 94104 - Pełen przelot

Kołnierz × Do wspawania
W pełni spawane zawory kulowe.

Materiały
Patrz kolejna strona.

Zastosowanie
Zawory odcinające dla systemów grzewczych, ciepłownictwa, chłodnictwa i instalacji przemysłowych.

Media
Woda, powietrze i inne media nie rozkładające stali. Nieodpowiednie dla pary wodnej. W przypadku wątpliwości skontaktuj się z działem sprzedaży BROEN BALLOMAX®.

Powierzchnia zewnętrzna
Powłoka przyjazna dla środowiska naturalnego, zabezpieczająca przed korozją.

Sterowanie
Standardowa rączka jest regulowana w zakresie 180°.

Zatwierdzenia i certyfikaty
BROEN jest certyfikowany zgodnie z normą ISO 9001 oraz normą środowiskową 14001. Zawory BROEN BALLOMAX są produkowane zgodnie z wymogami Dyrektywy Ciśnieniowej (PED) i spełniają jej wymogi.
Wszystkie zawory począwszy od DN 50 są oznaczane znakiem CE.
Certyfikat 3.1 dostępny na życzenie.

Uwagi
Większe średnice DN 125 - DN 400 na życzenie.

Wymiary

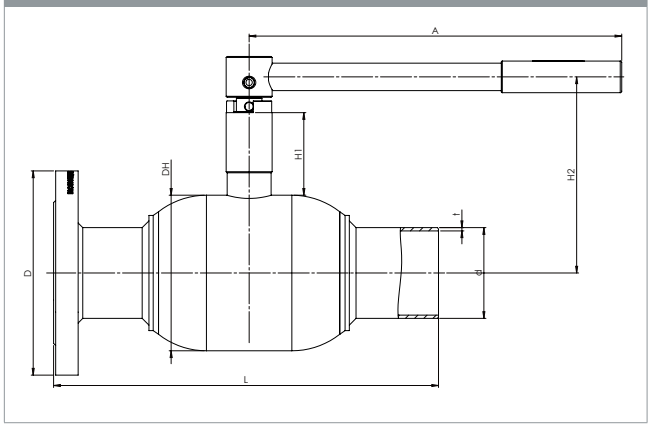

					Wszystkie wymiary podane w mm							
DN	Nr produktu BROEN	Przelot kuli	Kvs	Waga netto [kg]	DH	D	d	t	L	H1	H2	A
65	94104065S312900	65	498	9.8	127	185	76.1	2.9	366.0	66	155	275
80	94104080S313000	80	754	14.6	152	200	88.9	3.2	377.5	81	192	365
100	94104100S313100	100	1159	18.3	178	220	114.3	3.6	397.5	91	218	365

Stalowe zawory kulowe - DN 65 - 100, PN 16

Typ 94104 - Pełen przelot

Rysunek techniczny

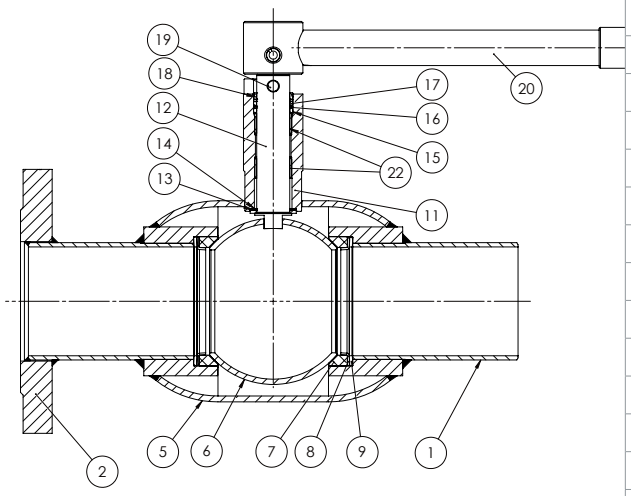

Opis materiałów		
1	Tuleja spawalnicza	Stal - P235GH / 1.0345 / EN 10217-2
2	Kołnierz	Stal - P265GH / 1.0038 / EN 10028-2
5	Korpus zaworu	Stal - P235GH / 1.0345 / EN 10217-2
6	Kula	Stal nierdzewna - AISI304L / 1.4306 / EN 10217-7
7	Uszczelnienie	PTFE 20% Węgiel
8	Obsada	Stal - DC01 / 1.0330 / EN 10130
9	Sprężyna talerzowa	Stal - C75S / 1.1248 / EN 10132-4
11	Szyjka wałka	Stal - S355J2+N / 1.0570 / EN 10025-2
12	Wałek	Stal nierdzewna - ASTM420 / 1.4021 / EN 10088-3
13	Podkładka wałka	Stal nierdzewna - AISI304 / 1.4301 / EN 10088-3
14	Podkładka ślizgowa	PTFE 20% Węgiel
15	O-ring	EPDM70
16	Obsada	PTFE 20% Węgiel
17	O-ring	Guma- FPM70
18	Pierścień pośredni	Stal nierdzewna - AISI303 / 1.4305 / EN 10088-3
19	Kołek	Stal hartowana
20	Rączka	Stal
22	Tulejka ślizgowa	Stal PTFE

Akcesoria	Nr produktu BROEN	Średnice	Opis
	167245	DN 65	Kołnierz ISO.
	169245	DN 80	
	66160065 000	DN 65	Adapter sześciokątny do sterowania kluczem.
	66164100 000	DN 80	
	66161100 000	DN 100	

Stalowe zawory kulowe - DN 15 - 32, PN 40

Typ 94103 - Pełen przelot

Kołnierz × Kołnierz
W pełni spawane zawory kulowe..

Materiały
Patrz kolejna strona.

Zastosowanie
Zawory odcinające dla systemów grzewczych, ciepłownictwa, chłodnictwa i instalacji przemysłowych.

Media
Woda, powietrze i inne media nie rozkładające stali. Nieodpowiednie dla pary wodnej. W przypadku wątpliwości skontaktuj się z działem sprzedaży BROEN BALLOMAX®.

Powierzchnia zewnętrzna
Powłoka przyjazna dla środowiska naturalnego, zabezpieczająca przed korozją.

Sterowanie
Standardowa rączka jest regulowana w zakresie 180°.

Zatwierdzenia i certyfikaty
BROEN jest certyfikowany zgodnie z normą ISO 9001 oraz normą środowiskową 14001. Zawory BROEN BALLOMAX są produkowane zgodnie z wymogami Dyrektywy Ciśnieniowej (PED) i spełniają jej wymogi.
Wszystkie zawory począwszy od DN 50 są oznaczane znakiem CE.
Certyfikat 3.1 dostępny na życzenie.

Uwagi
Inne długości zabudowy i specjalne kołnierze na zapytanie.

Wymiary

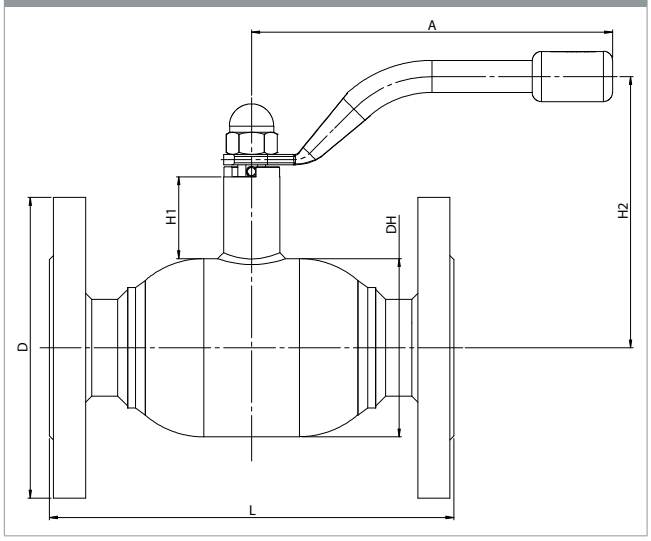

					Wszystkie wymiary podane w mm					
DN	Nr produktu BROEN	Przelot kuli	Kvs	Waga netto [kg]	DH	D	L	H1	H2	A
15	9410340015 010	15	32	1.9	42	95	130	47	115	140
20	9410340020 010	20	57	2.7	51	105	150	47	120	140
25	9410340025 010	25	81	3.5	57	115	160	48	124	140
32	9410340032 010	32	133	5.5	76	140	180	41	127	180

Stalowe zawory kulowe - DN 15 - 32, PN 40

Typ 94103 - <u>Pełen przelot</u>

Rysunek techniczny
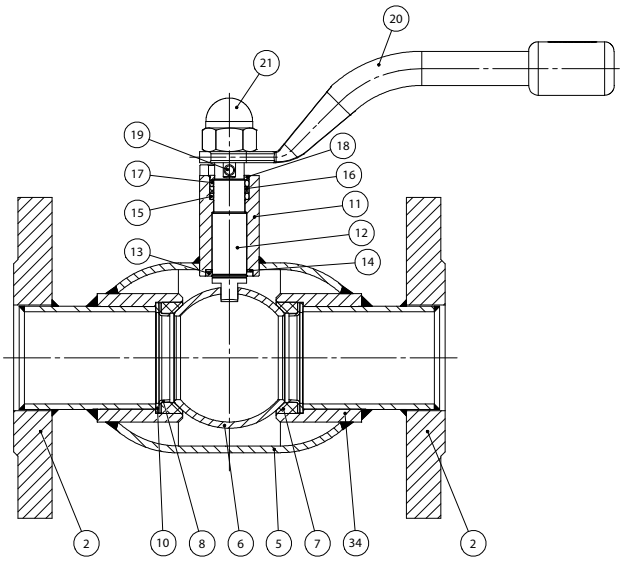

Opis materiałów		
2	Kołnierz	Stal - P265GH / 1.0038 / EN 10028-2
5	Korpus zaworu	Stal - P235GH / 1.0345 / EN 10217-2
6	Kula	Stal nierdzewnal - AISI304L / 1.4306 / EN 10217-7
7	Uszczelnienie	PTFE 20% Węgiel
8	Obsada	Stal - DC01 / 1.0330 / EN 10130
10	Pierścień podstawy	Stal - S355J2+N / 1.0570 / EN 10025-2
11	Szyjka wałka	Stal - S355J2+N / 1.0570 / EN 10025-2
12	Wałek	Stal nierdzewna - ASTM420 / 1.4021 / EN 10088-3
13	Podkładka wałka	Stal nierdzewna - AISI304 / 1.4301 / EN 10088-3
14	Podkładka ślizgowa	PTFE 20% Węgiel
15	O-ring	EPDM70
16	Obsada	PTFE 20% Węgiel
17	O-ring	Guma - FPM70
18	Pierścień pośredni	Stal nierdzewna - AISI303 / 1.4305 / EN 10088-3
19	Kołek	Stal hartowana
20	Rączka	Stal
21	Nakrętka	Stal galwanizowana
34	Tulejka pośrednia	Stal - P235GH / 1.0345 / EN 10217-2

Akcesoria	Nr produktu BROEN	Średnica	Opis
	66050010 000 - żółta	DN 20 - 25	Rączka T w trzech różnych kolorach – żółtym, niebieskim i czerwonym. Fabrycznie dopasowujemy rączkę T na życzenie klienta.
	66050010 003 - niebieska		
	66050010 004 - czerwona		
	66050040 000 - żółta	DN 32 - 40	
	66050040 003 - niebieska		
	66050040 004 - czerwona		
	203245	DN 20 - 25	Kołnierz ISO.
	208245	DN 32	
	66160010 000	DN 20 - 25	Adapter sześciokątny do sterowania kluczem.
	66160040 000	DN 32	

Model specjalny: Minimalna długość – Kołnierz × Kołnierz – DN 15 - 50.

DN	Standardowa długość - mm	Minimalna długość - mm
15	130	Na życzenie
20	150	118
25	160	130
32	180	135

Stalowe zawory kulowe - DN 40 - 50, PN 40

Typ BBM60441 / BBM62441 - Pełen przelot

Kołnierz × Kołnierz
W pełni spawane zawory kulowe.

Materiały
Patrz kolejna strona.

Zastosowanie
Zawory odcinające dla systemów grzewczych, ciepłownictwa, chłodnictwa i instalacji przemysłowych.

Media
Woda, powietrze i inne media nie rozkładające stali. Nieodpowiednie dla pary wodnej. W przypadku wątpliwości skontaktuj się z działem sprzedaży BROEN BALLOMAX®.

Powierzchnia zewnętrzna
Powłoka przyjazna dla środowiska naturalnego, zabezpieczająca przed korozją.

Sterowanie
Standardowa rączka jest regulowana w zakresie 180°.

Zatwierdzenia i certyfikaty
BROEN jest certyfikowany zgodnie z normą ISO 9001 oraz normą środowiskową 14001. Zawory BROEN BALLOMAX są produkowane zgodnie z wymogami Dyrektywy Ciśnieniowej (PED) i spełniają jej wymogi.
Wszystkie zawory począwszy od DN 50 są oznaczane znakiem CE.
Certyfikat 3.1 dostępny na życzenie.

Uwagi
Kołnierz ISO. dostępne na zapytanie.

Wymiary

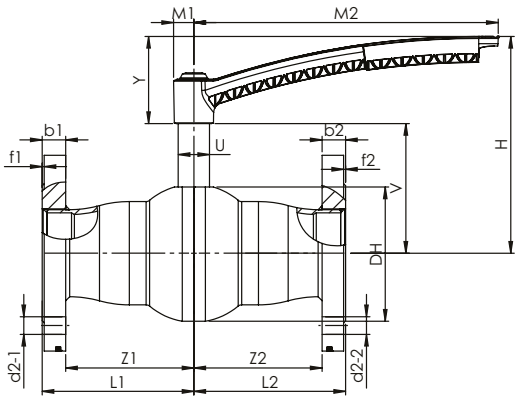

					Wszystkie wymiary podane w mm												
DN	Nr produktu BROEN	Przelot kuli	Kvs	Waga netto [kg]	L1	L2	Z1	Z2	d2-1	d2-2	b1	b2	f1	f2	DH	V	H
40	8600440040 010	40	230	5,51	100	100	82	82	18	18	18	18	2	2	73,4	85,1	154,1
50	8600440050 010	50	298	7,53	115	115	95	95	18	18	20	20	2	2	90,0	93,7	162,7

ZOPTYMALIZOWANY PRZEPŁYW

					Wszystkie wymiary podane w mm												
DN	Nr produktu BROEN	Przelot kuli	Kvs	Waga netto [kg]	L1	L2	Z1	Z2	d2-1	d2-2	b1	b2	f1	f2	DH	V	H
40	8620440040 010	40	266	5,56	100	100	82	82	18	18	18	18	2	2	73,4	85,1	154,1
50	8620440050 010	50	345	7,59	115	115	95	95	18	18	20	20	2	2	90,0	93,7	162,7

Stalowe zawory kulowe - DN 40 - 50, PN 40

Typ BBBM60441 / BBM62441 - Pełen przelot

Rysunek techniczny	Opis materiałów		
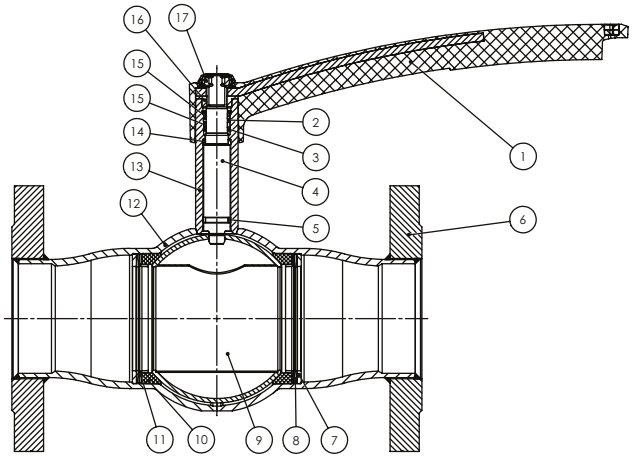	1	Rączka	Kompozyt wzmocniony włóknem szklanym - PA6 GF30
	2	O-ring	FKM70
	3	O-ring	EPDM70
	4	Trzpień	Stal nierdzewna - ASTM420 / 1.4021 / EN 10088-3
	5	Pierścień ślizgowy	PTFE 20%C
	6	Kołnierz	Stal - S355J2H / EN 10210-2
	7	Pierścień podstawy	Stal - R St37-2 / DIN 17100
	8	Sprężyna talerzowa	Stal / EN 10132-4
	9	Kula*	Stal nierdzewna - AISI304 / 1.4301 / EN 10088-3
	10	Uszczelnienie	PPTFE 20%C
	11	Pierścień oporowy	Stal - DC01 / EN 10130
	12	Korpus zaworu	Stal węglowa - P235GH / EN 10216-2
	13	Szyjka trzpienia	Stal - P265GH / EN 10273
	14	Pierścień ślizgowy	PTFE 20%C
	15	Pierścień dystansowy	PTFE 20%C
	16	Podkładka ograniczająca	Distaloy HP+0,3%C
	17	Naktętka zabezpieczająca	Stal

**Przedstawiony produkt jest zoptymalizowany pod kątem przepływu*

Akcesoria	Nr produktu BROEN	Średnica	Opis
	954245	DN 40 - 50	Kołnierz ISO.

U	Y	M1	M2
28	69	18,9	172,4
28	69	18,9	172,4

U	Y	M1	M2
28	69	18,9	172,4
28	69	18,9	172,4

Stalowe zawory kulowe - DN 40 - 50, PN 40

Typ BBM60444 / BBM62444 - Pełen przelot

Kołnierz × Kołnierz z przekładnią BROEN

W pełni spawane zawory kulowe.

Materiały

Patrz kolejna strona.

Zastosowanie

Zawory odcinające dla systemów grzewczych, ciepłownictwa, chłodnictwa i instalacji przemysłowych.

Media

Woda, powietrze i inne media nie rozkładające stali. Nieodpowiednie dla pary wodnej. W przypadku wątpliwości skontaktuj się z działem sprzedaży BROEN BALLOMAX®.

Powierzchnia zewnętrzna

Powłoka przyjazna dla środowiska naturalnego, zabezpieczająca przed korozją.

Zatwierdzenia i certyfikaty

BROEN jest certyfikowany zgodnie z normą ISO 9001 oraz normą środowiskową 14001. Zawory BROEN BALLOMAX są produkowane zgodnie z wymogami Dyrektywy Ciśnieniowej (PED) i spełniają jej wymogi.
Wszystkie zawory począwszy od DN 50 są oznaczane znakiem CE.
Certyfikat 3.1 dostępny na życzenie.

Wymiary

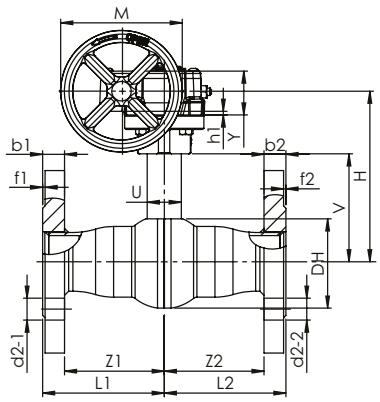

Wymiary

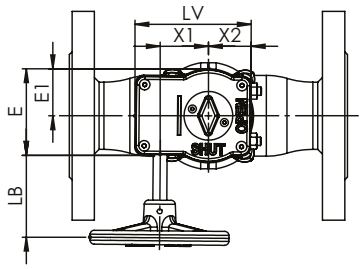

					Wszystkie wymiary podane w mm												
DN	Nr produktu BROEN	Przelot kuli	Kvs	Waga netto [kg]	L1	L2	Z1	Z2	d2-1	d2-2	b1	b2	f1	f2	DH	V	H
40	8600440040 480	40	230	6,82	100	100	82	82	18	18	18	18	2	2	73,4	88,7	140,2
50	8600440050 480	50	298	8,84	115	115	95	95	18	18	20	20	2	2	90,0	97,3	148,8

ZOPTYMALIZOWANY PRZEPŁYW

					Wszystkie wymiary podane w mm												
DN	Nr produktu BROEN	Przelot kuli	Kvs	Waga netto [kg]	L1	L2	Z1	Z2	d2-1	d2-2	b1	b2	f1	f2	DH	V	H
40	8620440040 480	40	266	6,86	100	100	82	82	18	18	18	18	2	2	73,4	88,7	140,2
50	8620440050 480	50	345	8,90	115	115	95	95	18	18	20	20	2	2	90,0	97,3	148,8

Stalowe zawory kulowe - DN 40 - 50, PN 40

Typ BBM60444 / BBM62444 - <u>Pełen przelot</u>

Rysunek techniczny

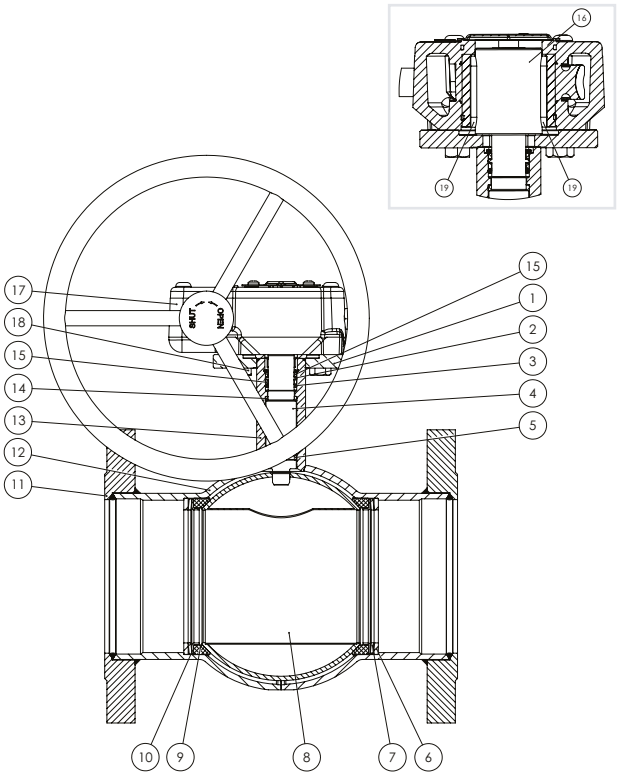

Opis materiałów

1	Kołnierz ISO	Stal - S355J2+A / EN 10025-2
2	O-ring	FKM70
3	O-ring	EPDM70
4	Trzpień	Stal nierdzewna - ASTM420 / 1.4021 / EN 10088-3
5	Pierścień ślizgowy	PTFE 20% Węgiel
6	Pierścień podstawy	Stal - R St37-2 / DIN 17100
7	Sprężyna talerzowa	Stal / EN 10132-4
8	Kula*	Stal nierdzewna - AISI304 / 1.4301 / EN 10088-3
9	Uszczelnienie	PTFE 20% Węgiel
10	Pierścień oporowy	Stal - DC01 - EN 10130
11	Kołnierz	Stal - S355J2H / EN 10210-2
12	Korpus zaworu	Stal węglowa - P235GH - EN 10216-2
13	Szyjka trzpienia	P265GH - EN 10273
14	Pierścień ślizgowy	PTFE 20% Węgiel
15	Pierścień dystanowy	PTFE 20% Węgiel
16	Adapter Przekładni	Stal - S355J2 / EN 10025-2
17	Przekładnia	Żeliwo
18	Śruba	Stal
19	Wpust (pryzmatyczny)	Stal

**Przedstawiony produkt jest zoptymalizowany pod kątem przepływu*

Wszystkie wymiary podane w mm									
U	Y	h1	M	LB	E	E1	X1	X2	LV
28	36	3	100	59,2	62,5	33,8	34,4	30,8	83,5
28	36	3	100	59,2	62,5	33,8	34,4	30,8	83,5

Wszystkie wymiary podane w mm									
U	Y	h1	M	LB	E	E1	X1	X2	LV
28	36	3	100	59,2	62,5	33,8	34,4	30,8	83,5
28	36	3	100	59,2	62,5	33,8	34,4	30,8	83,5

Stalowe zawory kulowe - DN 65 - 150, PN 25

Typ BBM60451 / BBM62451 - Pełen przelot

Kołnierz × Kołnierz
W pełni spawane zawory kulowe.

Materiały
Patrz kolejna strona.

Zastosowanie
Zawory odcinające dla systemów grzewczych, ciepłownictwa, chłodnictwa i instalacji przemysłowych.

Media
Woda, powietrze i inne media nie rozkładające stali. Nieodpowiednie dla pary wodnej. W przypadku wątpliwości skontaktuj się z działem sprzedaży BROEN BALLOMAX®.

Powierzchnia zewnętrzna
Powłoka przyjazna dla środowiska naturalnego, zabezpieczająca przed korozją.

Sterowanie
Standardowa rączka jest regulowana w zakresie 180°.

Zatwierdzenia i certyfikaty
BROEN jest certyfikowany zgodnie z normą ISO 9001 oraz normą środowiskową 14001. Zawory BROEN BALLOMAX są produkowane zgodnie z wymogami Dyrektywy Ciśnieniowej (PED) i spełniają jej wymogi.
Wszystkie zawory począwszy od DN 50 są oznaczane znakiem CE.
Certyfikat 3.1 dostępny na życzenie.

Uwagi
Zalecamy stosowanie przekładni BROEN z zaworami DN 100 - 150.
Inne długości i specjalne wykonania kołnierzy dostępne na zapytanie.

Wymiary DN 65 - 80

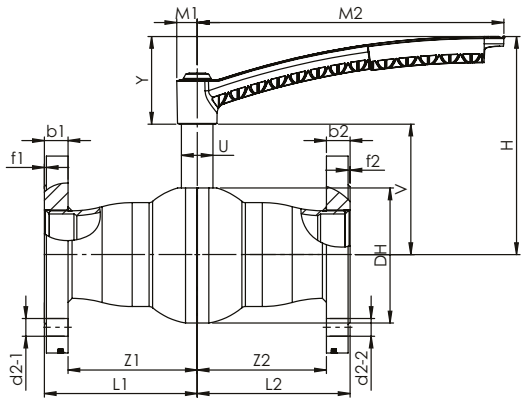

Wymiary DN 100 - 150

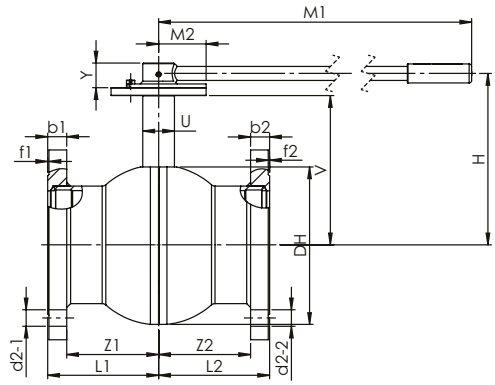

					Wszystkie wymiary podane w mm												
DN	Nr produktu BROEN	Przelot kuli	Kvs	Waga netto [kg]	L1	L2	Z1	Z2	d2-1	d2-2	b1	b2	f1	f2	DH	V	H
65	8600425065 010	65	501	10,58	145,0	145,0	123,0	123,0	18	18	22	22	2	2	110,5	118,9	207,9
80	8600425080 010	80	755	14,13	155,0	155,0	131,0	131,0	18	18	24	24	2	2	137,1	132,5	221,5
100	8600425100 010	100	1167	22,12	175,0	175,0	149,0	149,0	22	22	26	26	2	2	168,1	172,7	207,7
125	8600425125 010	125	1848	30,25	162,5	162,5	134,5	134,5	26	26	28	28	2	2	206,4	191,8	226,8
150	8600425150 010	150	2664	41,13	175,0	175,0	145,0	145,0	26	26	30	30	2	2	248,8	235,8	270,8

ZOPTYMALIZOWANY PRZEPŁYW

					Wszystkie wymiary podane w mm												
DN	Nr produktu BROEN	Przelot kuli	Kvs	Waga netto [kg]	L1	L2	Z1	Z2	d2-1	d2-2	b1	b2	f1	f2	DH	V	H
65	8620425065 010	65	578	10,68	145,0	145,0	123,0	123,0	18	18	22	22	2	2	110,5	118,9	207,9
80	8620425080 010	80	842	14,30	155,0	155,0	131,0	131,0	18	18	24	24	2	2	137,1	132,5	221,5
100	8620425100 010	100	1271	22,38	175,0	175,0	149,0	149,0	22	22	26	26	2	2	168,1	172,7	207,7
125	8620425125 010	125	1963	30,65	162,5	162,5	134,5	134,5	26	26	28	28	2	2	206,4	191,8	226,8
150	8620425150 010	150	2856	41,72	175,0	175,0	145,0	145,0	26	26	30	30	2	2	248,8	235,8	270,8

Stalowe zawory kulowe - DN 65 - 150, PN 25

Typ BBM60451 / BBM62451 - Pełen przelot

Rysunek techniczny 65 - 80

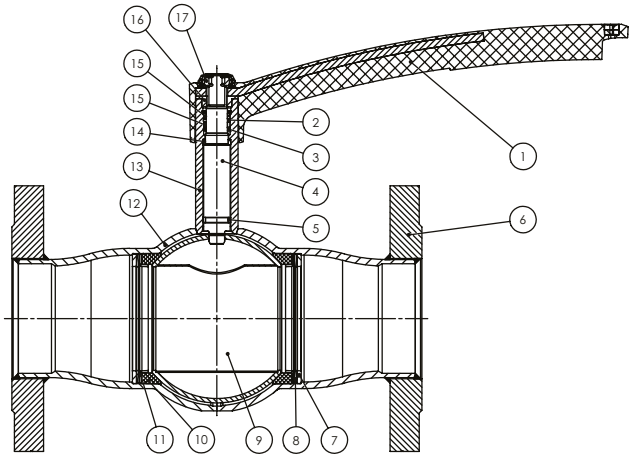

Opis materiałów		
1	Rączka	Kompozyt wzmocniony włóknem szklanym - PA6 GF30
2	O-ring	FKM70
3	O-ring	EPDM70
4	Trzpień	Stal nierdzewna - ASTM420 / 1.4021 / EN 10088-3
5	Pierścień ślizgowy	PTFE 20%C
6	Kołnierz	Stal - S355J2H / EN 10210-2
7	Pierścień podstawy	Stal - R St37-2 / DIN 17100
8	Sprężyna talerzowa	Stal / EN 10132-4
9	Kula*	Stal nierdzewna - AISI304 / 1.4301 / EN 10088-3
10	Uszczelnienie	PTFE 20%C
11	Pierścień oporowy	Stal - DC01 / EN 10130
12	Korpus zaworu	Stal węglowa - P235GH / EN 10216-2
13	Szyjka trzpienia	Stal - P265GH / EN 10273
14	Pierścień ślizgowy	PTFE 20%C
15	Pierścień dystansowy	PTFE 20%C
16	Podkładka ograniczająca	Distaloy HP+0,3%C
17	Naktętka zabezpieczająca	Stal

Rysunek techniczny DN 100 - 150

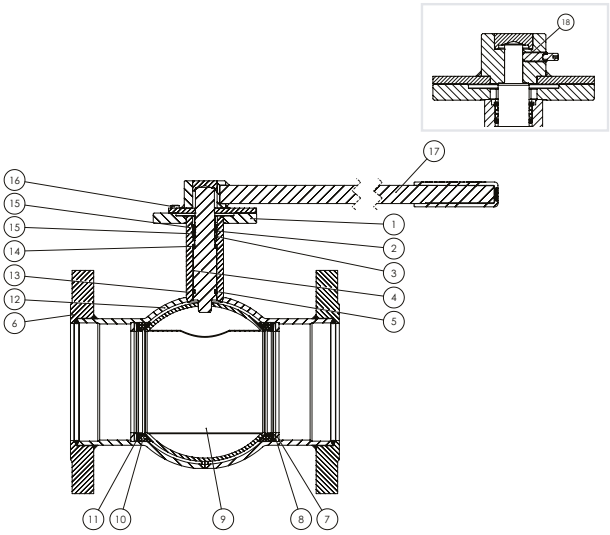

Opis materiałów		
1	Kołnierz ISO	Stal - S355J2+A / EN 10025-2
2	O-ring	FKM70
3	O-ring	EPDM70
4	Trzpień	Stal nierdzewna ASTM420 / 1.4021 / EN 10088-3
5	Pierścień ślizgowy	PTFE 20%C
6	Kołnierz	Stal - S355J2H / EN 10210-2
7	Pierścień podstawy	Stal - R St37-2 / DIN 17100
8	Sprężyna talerzowa	Stal / EN 10132-4
9	Kula*	Stal nierdzewna - AISI304 / 1.4301 / EN 10088-3
10	Uszczelnienie	PTFE 20%C
11	Pierścień oporowy	Stal - DC01 / EN 10130
12	Korpus zaworu	Stal węglowa - P235GH / EN 10216-2
13	Szyjka trzpienia	P265GH / EN 10273
14	Pierścień ślizgowy	PTFE 20%C
15	Pierścień dystanowy	PTFE 20%C
16	Kołek oporowy	Stal
17	Rączka	Stal węglowa
18	Wkręt dociskowy	Stal

**Przedstawiony produkt jest zoptymalizowany pod kątem przepływu*

U	Y	M1	M2
32	89	20,8	310,9
32	89	20,8	310,9
40	39	45,0	365,0
45	39	62,5	650,0
50	39	75,0	900,4

U	Y	M1	M2
32	89	20,8	310,9
32	89	20,8	310,9
40	39	45,0	365,0
45	39	62,5	650,0
50	39	75,0	900,4

Akcesoria	Nr produktu BROEN	Średnica	Opis
	600584	DN 100	Przekładnia BROEN
	600585	DN 125	
	600586	DN 150	
	958245	DN 65 - 80	Kołnierz ISO.

Model specjalny: Minimalna długość – Kołnierz × Kołnierz. Dotyczy tylko wariantów bez zoptymalizowanego przepływu.

DN	Standardowa długość - mm	Minimalna długość - mm
65	290	270
80	310	280
100	350	300

Stalowe zawory kulowe - DN 65 - 150, PN 25

Typ BBM60454 / BBM62454 - Pełen przelot

Kołnierz × Kołnierz z przekładnią BROEN

W pełni spawane zawory kulowe.

Materiały

Patrz kolejna strona.

Zastosowanie

Zawory odcinające dla systemów grzewczych, ciepłownictwa, chłodnictwa i instalacji przemysłowych.

Media

Woda, powietrze i inne media nie rozkładające stali. Nieodpowiednie dla pary wodnej. W przypadku wątpliwości skontaktuj się z działem sprzedaży BROEN BALLOMAX®.

Powierzchnia zewnętrzna

Powłoka przyjazna dla środowiska naturalnego, zabezpieczająca przed korozją.

Zatwierdzenia i certyfikaty

BROEN jest certyfikowany zgodnie z normą ISO 9001 oraz normą środowiskową 14001. Zawory BROEN BALLOMAX są produkowane zgodnie z wymogami Dyrektywy Ciśnieniowej (PED) i spełniają jej wymogi.
Wszystkie zawory począwszy od DN 50 są oznaczane znakiem CE.
Certyfikat 3.1 dostępny na życzenie.

Uwagi

Inne długości dostępne na życzenie.

Wymiary

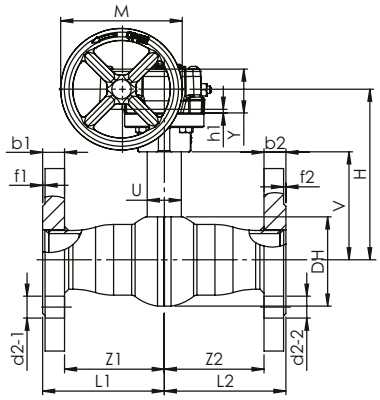

Wymiary

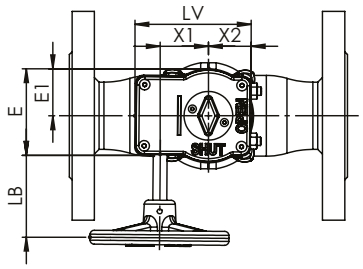

					Wszystkie wymiary podane w mm												
DN	Nr produktu BROEN	Przelot kuli	Kvs	Waga netto [kg]	L1	L2	Z1	Z2	d2-1	d2-2	b1	b2	f1	f2	DH	V	H
65	8600425065 480	65	501	12,35	145,0	145,0	123,0	123,0	18	18	22	22	2	2	110,5	123,9	177,4
80	8600425080 480	80	755	15,98	155,0	155,0	131,0	131,0	18	18	24	24	2	2	137,1	137,5	191,0
100	8600425100 480	100	1167	24,22	175,0	175,0	149,0	149,0	22	22	26	26	2	2	168,1	172,7	212,7
125	8600425125 480	125	1848	34,07	162,5	162,5	134,5	134,5	26	26	28	28	2	2	206,4	191,8	237,8
150	8600425150 480	150	2664	44,08	175,0	175,0	145,0	145,0	26	26	30	30	2	2	248,8	235,8	281,8

ZOPTYMALIZOWANY PRZEPŁYW

					Wszystkie wymiary podane w mm												
DN	Nr produktu BROEN	Przelot kuli	Kvs	Waga netto [kg]	L1	L2	Z1	Z2	d2-1	d2-2	b1	b2	f1	f2	DH	V	H
65	8620425065 480	65	578	12,46	145,0	145,0	123,0	123,0	18	18	22	22	2	2	110,5	123,9	177,4
80	8620425080 480	80	842	16,15	155,0	155,0	131,0	131,0	18	18	24	24	2	2	137,1	137,5	191,0
100	8620425100 480	100	1271	24,48	175,0	175,0	149,0	149,0	22	22	26	26	2	2	168,1	172,7	212,7
125	8620425125 480	125	1963	34,47	162,5	162,5	134,5	134,5	26	26	28	28	2	2	206,4	191,8	237,8
150	8620425150 480	150	2856	44,68	175,0	175,0	145,0	145,0	26	26	30	30	2	2	248,8	235,8	281,8

Stalowe zawory kulowe - DN 65 - 150, PN 25

Typ BBM60454 / BBM62454 - Pełen przelot

Rysunek techniczny

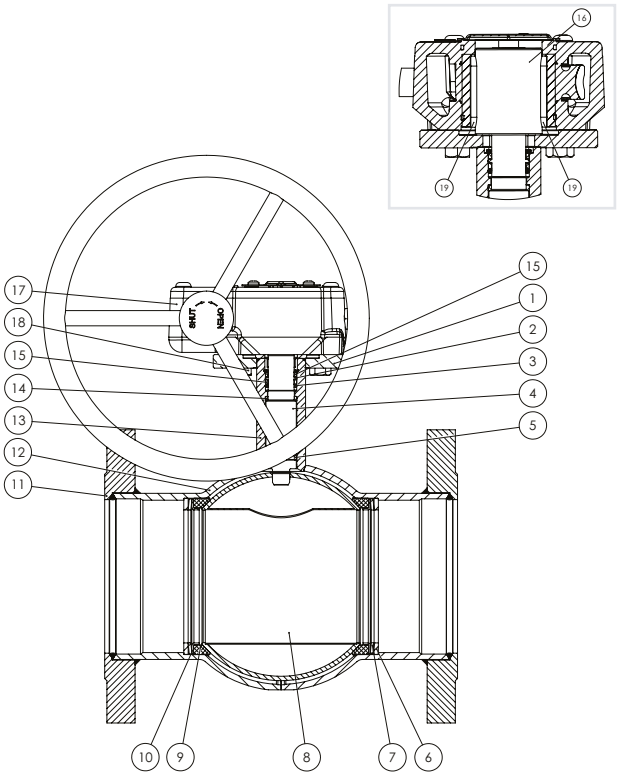

Opis materiałów		
1	Kołnierz ISO	Stal - S355J2+A / EN 10025-2
2	O-ring	FKM70
3	O-ring	EPDM70
4	Trzpień	Stal nierdzewna - ASTM420 / 1.4021 / EN 10088-3
5	Pierścień ślizgowy	PTFE 20% Węgiel
6	Pierścień podstawy	Stal - R St37-2 / DIN 17100
7	Sprężyna talerzowa	Stal / EN 10132-4
8	Kula*	Stal nierdzewna - AISI304 / 1.4301 / EN 10088-3
9	Uszczelnienie	PTFE 20%C
10	Pierścień oporowy	Stal - DC01 - EN 10130
11	Kołnierz	Stal - S355J2H / EN 10210-2
12	Korpus zaworu	Stal węglowa - P235GH - EN 10216-2
13	Szyjka trzpienia	P265GH - EN 10273
14	Pierścień ślizgowy	PTFE 20%C
15	Pierścień dystanowy	PTFE 20%C
16	Adapter Przekładni	Stal - S355J2 / EN 10025-2
17	Przekładnia	Żeliwo
18	Śruba	Stal
19	Wpust (pryzmatyczny)	Stal

**Przedstawiony produkt jest zoptymalizowany pod kątem przepływu*

Model specjalny: Minimalna długość – Kołnierz × Kołnierz. Dotyczy tylko wariantów bez zoptymalizowanego przepływu.

DN	Długość standardowa - mm	Długość minimalna - mm
65	290	135
80	310	140
100	350	150

Wszystkie wymiary podane w mm									
U	Y	h1	M	LB	E	E1	X1	X2	LV
32	39,5	2	100	73,1	73,9	39,9	41,3	37,9	99,9
32	39,5	2	200	105,1	73,9	39,9	41,3	37,9	99,9
40	50,0	2	200	112,9	96,7	53,6	55,0	48,1	131,2
45	62	2	300	178,6	118,7	67,4	69,8	59,4	162,7
50	62	2	350	181,1	118,7	67,4	68,8	59,4	162,7

Wszystkie wymiary podane w mm									
U	Y	h1	M	LB	E	E1	X1	X2	LV
32	39,5	2	100	73,1	73,9	39,9	41,3	37,9	99,9
32	39,5	2	200	105,1	73,9	39,9	41,3	37,9	99,9
40	50,0	2	200	112,9	96,7	53,6	55,0	48,1	131,2
45	62	2	300	178,6	118,7	67,4	69,8	59,4	162,7
50	62	2	350	181,1	118,7	67,4	68,8	59,4	162,7

Stalowe zawory kulowe - DN 200 - 400, PN 25

Typ 86204 / 86004 - Pełen przelot

Kołnierz × Kołnierz z niskim wałkiem
W pełni spawane zawory kulowe.

Materiały
Patrz kolejna strona.

Zastosowanie
Zawory odcinające dla systemów grzewczych, ciepłownictwa, chłodnictwa i instalacji przemysłowych.

Media
Woda, powietrze i inne media nie rozkładające stali. Nieodpowiednie dla pary wodnej. W przypadku wątpliwości skontaktuj się z działem sprzedaży BROEN BALLOMAX®.

Powierzchnia zewnętrzna
Powłoka przyjazna dla środowiska naturalnego, zabezpieczająca przed korozją.

Sterowanie
Poniższe urządzenia sterujące dostępne są na życzenie:
- Przekładnia BROEN
- Napęd elektryczny

Zatwierdzenia i certyfikaty
BROEN jest certyfikowany zgodnie z normą ISO 9001 oraz normą środowiskową 14001. Zawory BROEN BALLOMAX są produkowane zgodnie z wymogami Dyrektywy Ciśnieniowej (PED) i spełniają jej wymogi.
Wszystkie zawory począwszy od DN 50 są oznaczane znakiem CE.
Certyfikat 3.1 dostępny na życzenie.

Uwagi
Zalecamy stosowanie przekładni BROEN

Wymiary

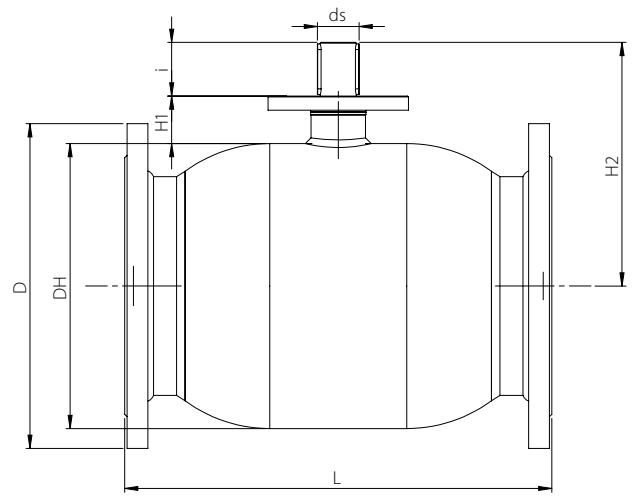

					Wszystkie wymiary podane w mm								
DN	Nr produktu BROEN	Przelot kuli	Kvs	Waga netto [kg]	DH	D	t	L	H1	H2	ds	i	ISO
200	8620425200 000	200	9200	101.4	356	340	-	550	60.2	304	45	67	F14
250	8620425250 000	250	13500	161.8	457	405	-	673	69.2	382	50	84	F16
300	8600425300 000	305	21600	284.8	508	460	-	850	82.5	437	60	100	F16
400	8600425400 000	400	35000	572.5	660	620	-	1016	105.0	547	80	112	F30

Stalowe zawory kulowe - DN 200 - 400, PN 25

Typ 86204 / 86004 - Pełen przelot

Rysunek techniczny

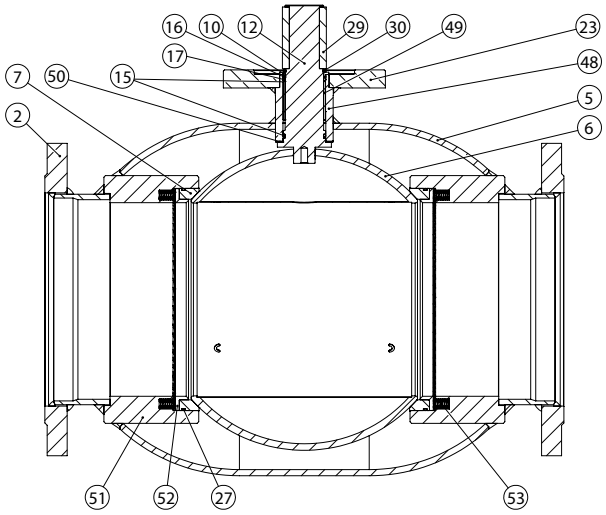

Opis materiałów		
2	Kołnierz	Stal - P265GH / 1.0038 / EN 10028-2
5	Korpus zaworu	Stal - P235GH / 1.0345 / EN 10217-2
6	Kula	Stal nierdzewna - AISI304L / 1.4306 / EN 10217-7
7	Uszczelnienie	PTFE 20% Węgiel
10	Pierścień podstawy	Stal - S355J2+N / 1.0570 / EN 10025-2
12	Wałek	Stal nierdzewna - ASTM420 / 1.4021 / EN 10088-3
15	O-ring	EPDM70
16	Obsada	PTFE 20% Węgiel
17	O-ring	Guma - FPM70
23	Kołnierz ISO	Stal - S235JRG2 / 1.0038 / EN 10025-2
27	O-ring	EPDM70
29	Klucz	Stal
30	Pierścień zabezpieczający	Stal
48	Szyjka wałka	Stal - P235GH / 1.0345 / EN 10216-2
49	Tulejka ślizgowa	Stal pokryta PTFE
50	Pierścień ślizgowy	Brąz
51	Gniazdo uszczelki	Stal - S355J2H - EN 10210
52	Obsada	Stal - S355J2H - EN 10210
53	Sprężyny	Stal nierdzewna - AISI304 / 1.4301 / EN 10088-3

Akcesoria	Nr produktu BROEN	Średnica	Opis
	600587	DN 200	Przekładnia BROEN.
	600588	DN 250	
	600589	DN 300	
	600590	DN 400	

Stalowe zawory kulowe - DN 200 - 400, PN 25

Typ 86204 / 86004 - Pełen przelot

Kołnierz × Kołnierz
z niskim wałkiem i przekładnią BROEN

W pełni spawane zawory kulowe.

Materiały

Patrz kolejna strona.

Zastosowanie

Zawory odcinające dla systemów grzewczych, ciepłownictwa, chłodnictwa i instalacji przemysłowych.

Media

Woda, powietrze i inne media nie rozkładające stali. Nieodpowiednie dla pary wodnej. W przypadku wątpliwości skontaktuj się z działem sprzedaży BROEN BALLOMAX®.

Powierzchnia zewnętrzna

Powłoka przyjazna dla środowiska naturalnego, zabezpieczająca przed korozją.

Zatwierdzenia i certyfikaty

BROEN jest certyfikowany zgodnie z normą ISO 9001 oraz normą środowiskową 14001. Zawory BROEN BALLOMAX są produkowane zgodnie z wymogami Dyrektywy Ciśnieniowej (PED) i spełniają jej wymogi.
Wszystkie zawory począwszy od DN 50 są oznaczane znakiem CE.
Certyfikat 3.1 dostępny na życzenie.

Wymiary

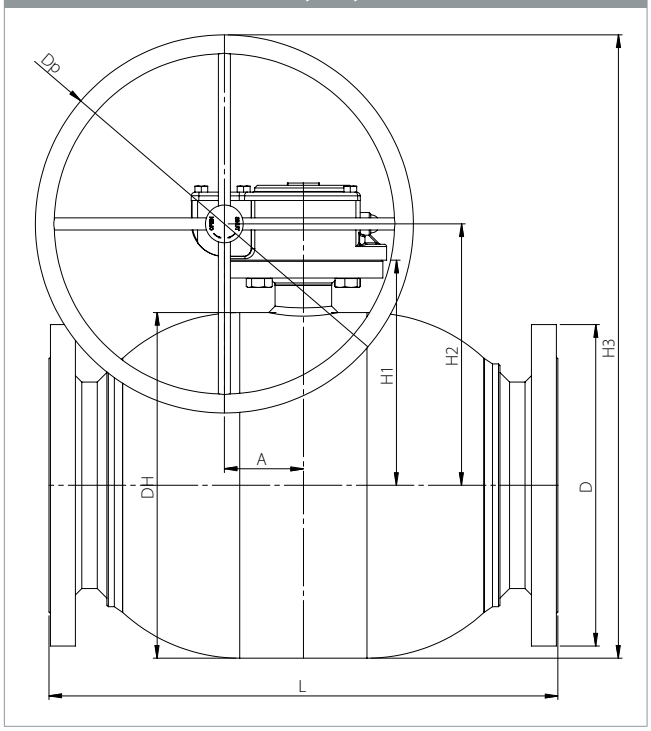

					Wszystkie wymiary podane w mm								
DN	Nr produktu BROEN	Przelot kuli	Kvs	Waga netto [kg]	DH	D	t	L	H1	H2	H3	Dp	A
200	8620425200 480	200	9200	103.5	356	340	-	550	60.2	275	500,0	450	68.8
250	8620425250 480	250	13500	166.8	457	405	-	673	69.2	346	596,0	500	104.5
300	8600425300 480	305	21600	293.2	457	460	-	850	82.5	346	566,5	350	130.0
400	8600425400 480	400	35000	640.6	508	620	-	1016	105.0	387	719,0	450	182.0

Stalowe zawory kulowe - DN 200 - 400, PN 25

Typ 86204 / 86004 - Pełen przelot

Rysunek techniczny	Opis materiałów		
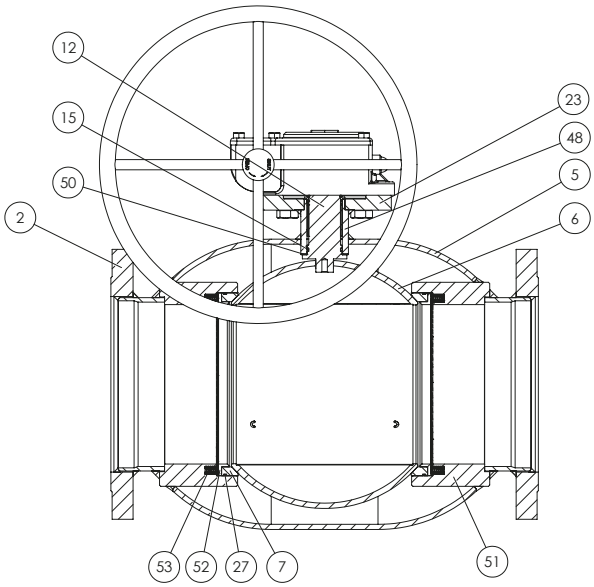	2	Kołnierz	Stal - P265GH / 1.0038 / EN 10028-2
	5	Korpus zaworu	Stal - P235GH / 1.0345 / EN 10217-2
	6	Kula	Stal nierdzewna - AISI304L / 1.4306 / EN 10217-7
	7	Obsada	PTFE 20% Węgiel
	12	Wałek	Stal nierdzewna - ASTM420 / 1.4021 / EN 10088-3
	15	O-ring	Guma - EPDM70
	23	Kołnierz ISO	Stal - S235JRG2 / 1.0038 / EN 10025-2
	27	O-ring	EPDM70
	48	Szyjka wałka	Stal - P235GH / 1.0345 / EN 10216-2
	50	Pierścień ślizgowy	Bąz
	51	Gniazdo uszczelki	Stal - S355J2H - EN 10210
	52	Obsada	Stal - S355J2H - EN 10210
	53	Sprężyny	Stal nierdzewna - AISI304 / 1.4301 / EN 10088-3

Stalowe zawory kulowe - DN 200 - 400, PN 25

Typ 86214 / 86014 - Pełen przelot

Kołnierz × Kołnierz z niskim wałkiem
W pełni spawane zawory kulowe.

Materiały
Patrz kolejna strona.

Zastosowanie
Zawory odcinające dla systemów grzewczych, ciepłownictwa, chłodnictwa i instalacji przemysłowych.

Media
Woda, powietrze i inne media nie rozkładające stali. Nieodpowiednie dla pary wodnej. W przypadku wątpliwości skontaktuj się z działem sprzedaży BROEN BALLOMAX®.

Powierzchnia zewnętrzna
Powłoka przyjazna dla środowiska naturalnego, zabezpieczająca przed korozją.

Sterowanie
Poniższe urządzenia sterujące dostępne są na życzenie:
- Przekładnia BROEN
- Napęd elektryczny

Zatwierdzenia i certyfikaty
BROEN jest certyfikowany zgodnie z normą ISO 9001 oraz normą środowiskową 14001. Zawory BROEN BALLOMAX są produkowane zgodnie z wymogami Dyrektywy Ciśnieniowej (PED) i spełniają jej wymogi.
Wszystkie zawory począwszy od DN 50 są oznaczane znakiem CE.
Certyfikat 3.1 dostępny na życzenie.

Uwagi
Zalecamy stosowanie przekładni BROEN.

Wymiary

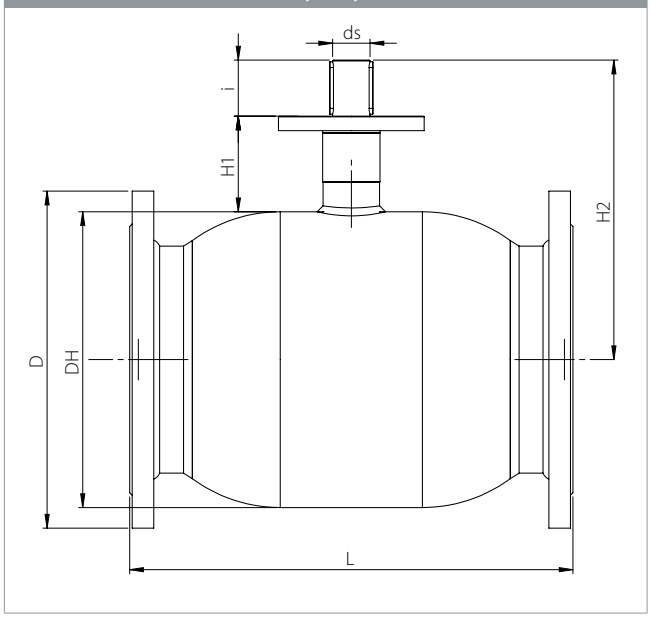

					Wszystkie wymiary podane w mm							
DN	Nr produktu BROEN	Przelot kuli	Kvs	Waga netto [kg]	DH	D	L	H1	H2	ds	i	ISO
200	8623425200 000	200	9200	101.9	356	355.6	550	115	360	45	67	F14
250	8623425250 000	250	13500	163.9	457	405.0	673	130	386	50	84	F16
300	8603425300 000	300	21600	288.2	508	460.0	850	155	507	60	100	F16
400	8603425400 000	400	35000	578.8	660	620.0	1016	180	527	80	112	F30

Stalowe zawory kulowe - DN 200 - 400, PN 25

Typ 86214 / 86014 - Pełen przelot

Rysunek techniczny

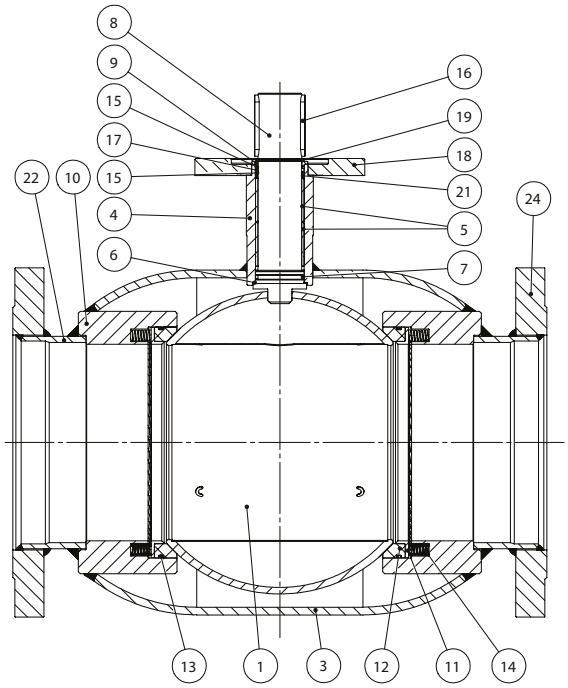

Opis materiałów		
1	Kula	Stal nierdzewna - AISI 304L / 1.4306 / EN 10217-7
3	Korpus zaworu	Stal - P235GH / 1.0345 / EN 10217-2
4	Szyjka wałka	Stal - P235GH / 1.0345 / EN 10216-2
5	Łożysko	Stal powlekana PTFE
6	Pierścień ślizgowy	Brąz armatni
7	O-ring	AFLAS
8	Wałek	Stal nierdzewna - ASTM 420 / 1.4021 / EN 10088-3
9	Tarcza	Stal - S235JR / EN 10025-2
10	Obsada uszczelki	Stal - P265GH / EN 10216-2
11	Obsada	Stal - S355J2H / EN 10210-1
12	Uszczelnienie	PTFE 20% Węgiel
13	O-ring	EPDM70
14	Sprężyny	Stal nierdzewna - AISI 304 / 1.4301 / EN 10088-3
15	Obsada	PTFE 20% Węgiel
16	Wpust	Stal
17	O-ring	VITON
18	Kołnierz ISO	Stal - P235GH / 1.0038 / EN 10028-2
19	Pierścień blokujący	Stal
21	O-ring	EPDM
22	Do wspawania	Stal - P235GH / EN 10217-2
24	Kołnierz	Stal - P265GH / 1.0038 / EN 10028-2

Akcesoria	Nr produktu BROEN	Średnice	Opis
	600587	DN 200	Przekładnia BROEN.
	600588	DN 250	
	600589	DN 300	
	600590	DN 400	

Stalowe zawory kulowe - DN 200 - 400, PN 25

Typ 86214 / 86014 - Pełen przelot

Kołnierz × Kołnierz
z wysokim wałkiem i przekładnią BROEN
W pełni spawane zawory kulowe.

Materiały
Patrz kolejna strona.

Zastosowanie
Zawory odcinające dla systemów grzewczych, ciepłownictwa, chłodnictwa i instalacji przemysłowych.

Media
Woda, powietrze i inne media nie rozkładające stali. Nieodpowiednie dla pary wodnej. W przypadku wątpliwości skontaktuj się z działem sprzedaży BROEN BALLOMAX®.

Powierzchnia zewnętrzna
Powłoka przyjazna dla środowiska naturalnego, zabezpieczająca przed korozją.

Zatwierdzenia i certyfikaty
BROEN jest certyfikowany zgodnie z normą ISO 9001 oraz normą środowiskową 14001. Zawory BROEN BALLOMAX są produkowane zgodnie z wymogami Dyrektywy Ciśnieniowej (PED) i spełniają jej wymogi.
Wszystkie zawory począwszy od DN 50 są oznaczane znakiem CE.
Certyfikat 3.1 dostępny na życzenie.

Wymiary

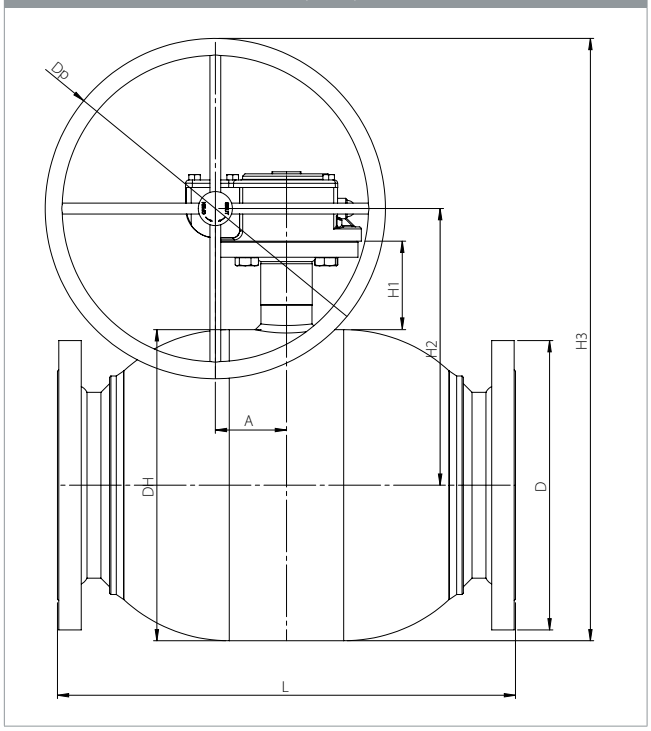

					Wszystkie wymiary podane w mm							
DN	Nr produktu BROEN	Przelot kuli	Kvs	Waga netto [kg]	DH	D	L	H1	H2	H3	Dp	A
200	8623425200 480	200	9200	105.0	356	355.6	550	115	330	555	450	68.8
250	8623425250 480	250	13500	168.9	457	405.0	673	130	407	657	500	104.5
300	8603425300 480	300	21600	296.6	457	460.0	850	155	464	639	350	130.0
400	8603425400 480	400	35000	646.9	508	620.0	1016	180	569	794	450	182.0

Stalowe zawory kulowe - DN 200 - 400, PN 25

Typ 86214 / 86014 - Pełen przelot

Rysunek techniczny	Opis materiałów		
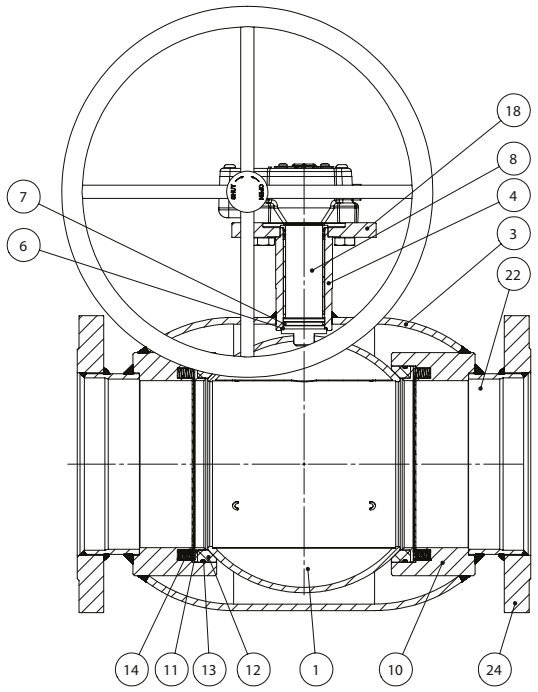	1	Kula	Stal nierdzewna - AISI 304L / 1.4306 / EN 10217-7
	3	Korpus zaworu	Stal - P235GH / 1.0345 / EN 10217-2
	4	Szyjka wałka	Stal - P235GH / 1.0345 / EN 10216-2
	6	Pierścień ślizgowy	Brąz
	7	O-ring	AFLAS
	8	Wałek	Stal nierdzewna - ASTM 420 / 1.4021 / EN 10088-3
	10	Gniazdo uszczelki	Stal - P265GH / EN 10216-2
	11	Obsada	Stal - S355J2H / EN 10210-1
	12	Uszczelnienie	PTFE 20% Węgiel
	13	O-ring	EPDM70
	14	Sprężyny	Stal nierdzewna - AISI 304 / 1.4301 / EN 10088-3
	18	Kołnierz ISO	Stal - P235GH / 1.0038 / EN 10028-2
	22	Do wspawania	Stal - P235GH / EN 10217-2
	24	Kołnierz	Stal - P265GH / 1.0038 / EN 10028-2

Stalowe zawory kulowe - DN 65 - 125, PN 16

Typ BBM60461 / BBM62461 - Pełen przelot

Kołnierz × Kołnierz
W pełni spawane zawory kulowe.

Materiały
Patrz kolejna strona.

Zastosowanie
Zawory odcinające dla systemów grzewczych, ciepłownictwa, chłodnictwa i instalacji przemysłowych.

Media
Woda, powietrze i inne media nie rozkładające stali. Nieodpowiednie dla pary wodnej. W przypadku wątpliwości skontaktuj się z działem sprzedaży BROEN BALLOMAX®.

Powierzchnia zewnętrzna
Powłoka przyjazna dla środowiska naturalnego, zabezpieczająca przed korozją.

Sterowanie
Standardowa rączka jest regulowana w zakresie 180°.

Zatwierdzenia i certyfikaty
BROEN jest certyfikowany zgodnie z normą ISO 9001 oraz normą środowiskową 14001. Zawory BROEN BALLOMAX są produkowane zgodnie z wymogami Dyrektywy Ciśnieniowej (PED) i spełniają jej wymogi.
Wszystkie zawory począwszy od DN 50 są oznaczane znakiem CE.
Certyfikat 3.1 dostępny na życzenie.

Uwagi
Zalecamy stosowanie przekładni BROEN z zaworami DN 100 - 150.
Inne długości i specjalne wykonania kołnierzy dostępne na zapytanie.

Wymiary DN 65 - 80

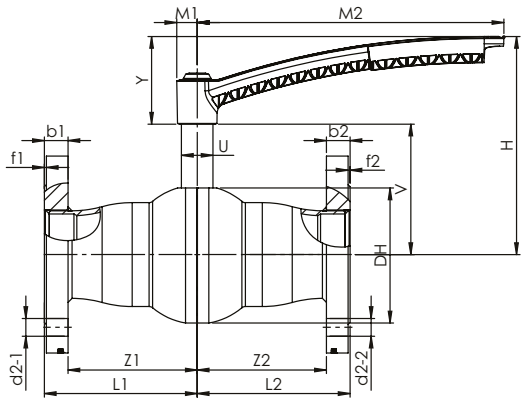

Wymiary DN 100 - 150

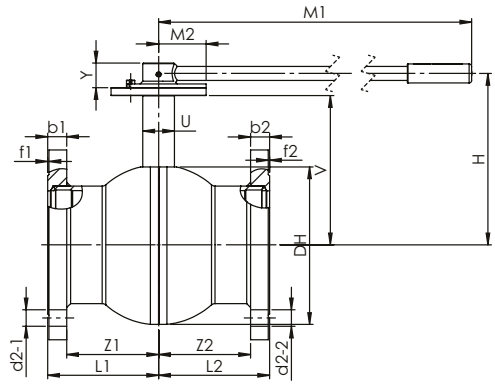

					Wszystkie wymiary podane w mm												
DN	Nr produktu BROEN	Przelot kuli	Kvs	Waga netto [kg]	L1	L2	Z1	Z2	d2-1	d2-2	b1	b2	f1	f2	DH	V	H
65	8600416065 010	65	501	10,23	145,0	145,0	125,0	125,0	18	18	20	20	2	2	110,5	118,9	207,9
80	8600416080 010	80	755	12,72	155,0	155,0	135,0	135,0	18	18	20	20	2	2	137,1	132,5	221,5
100	8600416100 010	100	1167	18,87	175,0	175,0	153,0	153,0	18	18	22	22	2	2	168,1	172,7	207,7
125	8600416125 010	125	1848	25,18	162,5	162,5	140,5	140,5	18	18	22	22	2	2	206,4	191,8	226,8
150	8600416150 010	150	2664	35,46	175,0	175,0	151,0	151,0	22	22	24	24	2	2	248,8	235,8	270,8

ZOPTYMALIZOWANY PRZEPŁYW

					Wszystkie wymiary podane w mm												
DN	Nr produktu BROEN	Przelot kuli	Kvs	Waga netto [kg]	L1	L2	Z1	Z2	d2-1	d2-2	b1	b2	f1	f2	DH	V	H
65	8620416065 010	65	578	10,34	145,0	145,0	125,0	125,0	18	18	20	20	2	2	110,5	118,9	207,9
80	8620416080 010	80	842	12,89	155,0	155,0	135,0	135,0	18	18	20	20	2	2	137,1	132,5	221,5
100	8620416100 010	100	1271	19,13	175,0	175,0	153,0	153,0	18	18	22	22	2	2	168,1	172,7	207,7
125	8620416125 010	125	1963	25,57	162,5	162,5	140,5	140,5	18	18	22	22	2	2	206,4	191,8	226,8
150	8620416150 010	150	2856	36,06	175,0	175,0	151,0	151,0	22	22	24	24	2	2	248,8	235,8	270,8

Stalowe zawory kulowe - DN 65 - 125, PN 16

Typ BBM60461 / BBM62461 - Pełen przelot

Rysunek techniczny 65 - 80

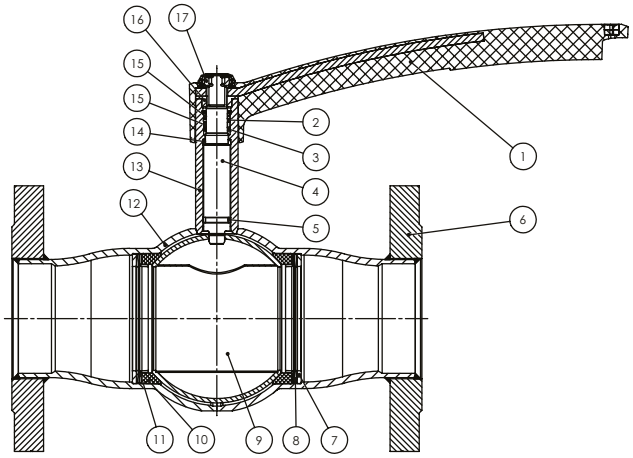

Opis materiałów		
1	Rączka	Kompozyt wzmocniony włóknem szklanym - PA6 GF30
2	O-ring	FKM70
3	O-ring	EPDM70
4	Trzpień	Stal nierdzewna - ASTM420 / 1.4021 / EN 10088-3
5	Pierścień ślizgowy	PTFE 20%C
6	Kołnierz	Stal - S355J2H / EN 10210-2
7	Pierścień podstawy	Stal - R St37-2 / DIN 17100
8	Sprężyna talerzowa	Stal / EN 10132-4
9	Kula*	Stal nierdzewna - AISI304 / 1.4301 / EN 10088-3
10	Uszczelnienie	PTFE 20%C
11	Pierścień oporowy	Stal - DC01 / EN 10130
12	Korpus zaworu	Stal węglowa - P235GH / EN 10216-2
13	Szyjka trzpienia	Stal - P265GH / EN 10273
14	Pierścień ślizgowy	PTFE 20%C
15	Pierścień dystansowy	PTFE 20%C
16	Podkładka ograniczająca	Distaloy HP+0,3%C
17	Naktętka zabezpieczająca	Stal

Rysunek techniczny DN 100 - 150

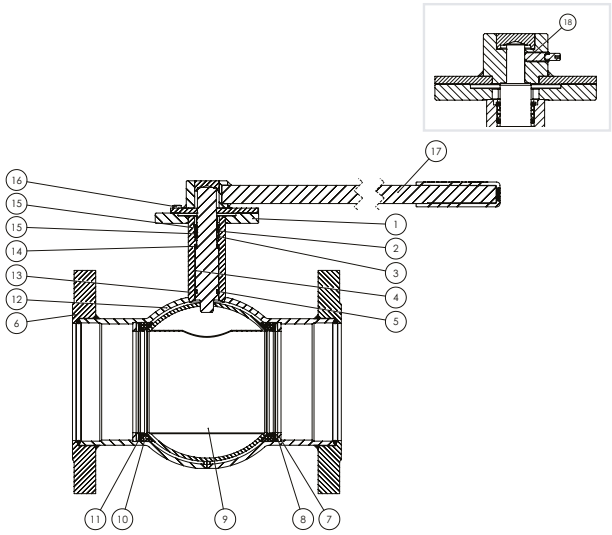

Opis materiałów		
1	Kołnierz ISO	Stal - S355J2+A / EN 10025-2
2	O-ring	FKM70
3	O-ring	EPDM70
4	Trzpień	Stal nierdzewna ASTM420 / 1.4021 / EN 10088-3
5	Pierścień ślizgowy	PTFE 20%C
6	Kołnierz	Stal - S355J2H / EN 10210-2
7	Pierścień podstawy	Stal - R St37-2 / DIN 17100
8	Sprężyna talerzowa	Stal / EN 10132-4
9	Kula*	Stal nierdzewna - AISI304 / 1.4301 / EN 10088-3
10	Uszczelnienie	PTFE 20%C
11	Pierścień oporowy	Stal - DC01 / EN 10130
12	Korpus zaworu	Stal węglowa - P235GH / EN 10216-2
13	Szyjka trzpienia	P265GH / EN 10273
14	Pierścień ślizgowy	PTFE 20%C
15	Pierścień dystanowy	PTFE 20%C
16	Kołek oporowy	Stal
17	Rączka	Stal węglowa
18	Wkręt dociskowy	Stal

**Przedstawiony produkt jest zoptymalizowany pod kątem przepływu*

U	Y	M1	M2
32	89	20,8	310,9
32	89	20,8	310,9
40	39	45,0	365,0
45	39	62,5	650,0
50	39	75,0	900,4

U	Y	M1	M2
32	89	20,8	310,9
32	89	20,8	310,9
40	39	45,0	365,0
45	39	62,5	650,0
50	39	75,0	900,4

Akcesoria	Nr produktu BROEN	Średnica	Opis
	600584	DN 100	Przekładnia BROEN
	600585	DN 125	
	600586	DN 150	
	958245	DN 65 - 80	Kołnierz ISO.

Model specjalny: Minimalna długość – Kołnierz × Kołnierz. Dotyczy tylko wariantów bez zoptymalizowanego przepływu.

DN	Standardowa długość - mm	Minimalna długość - mm
65	290	270
80	310	280
100	350	300

Stalowe zawory kulowe - DN 65 - 150, PN 16

Typ BBM60464 / BBM62464 - Pełen przelot

Kołnierz × Kołnierz z przekładnią BROEN

W pełni spawane zawory kulowe.

Materiały

Patrz kolejna strona.

Zastosowanie

Zawory odcinające dla systemów grzewczych, ciepłownictwa, chłodnictwa i instalacji przemysłowych.

Media

Woda, powietrze i inne media nie rozkładające stali. Nieodpowiednie dla pary wodnej. W przypadku wątpliwości skontaktuj się z działem sprzedaży BROEN BALLOMAX®.

Powierzchnia zewnętrzna

Powłoka przyjazna dla środowiska naturalnego, zabezpieczająca przed korozją.

Zatwierdzenia i certyfikaty

BROEN jest certyfikowany zgodnie z normą ISO 9001 oraz normą środowiskową 14001. Zawory BROEN BALLOMAX są produkowane zgodnie z wymogami Dyrektywy Ciśnieniowej (PED) i spełniają jej wymogi.
Wszystkie zawory począwszy od DN 50 są oznaczane znakiem CE.
Certyfikat 3.1 dostępny na życzenie.

Uwagi

Inne długości dostępne na życzenie.

Wymiary

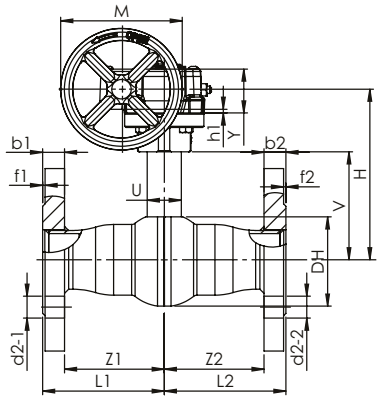

Wymiary

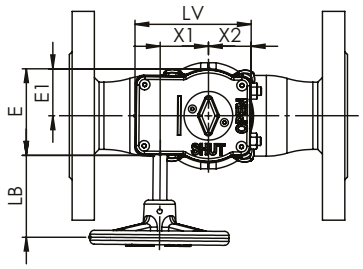

					Wszystkie wymiary podane w mm												
DN	Nr produktu BROEN	Przelot kuli	Kvs	Waga netto [kg]	L1	L2	Z1	Z2	d2-1	d2-2	b1	b2	f1	f2	DH	V	H
65	8600416065 480	65	501	12,00	145,0	145,0	125,0	125,0	18	18	20	20	2	2	110,5	123,9	177,4
80	8600416080 480	80	755	14,57	155,0	155,0	135,0	135,0	18	18	20	20	2	2	137,1	137,5	191,0
100	8600416100 480	100	1167	20,96	175,0	175,0	153,0	153,0	18	18	22	22	2	2	168,1	172,7	212,7
125	8600416125 480	125	1848	29,00	162,5	162,5	140,5	140,5	18	18	22	22	2	2	206,4	191,8	237,8
150	8600416150 480	150	2664	38,41	175,0	175,0	151,0	151,0	22	22	24	24	2	2	248,8	235,8	281,8

ZOPTYMALIZOWANY PRZEPŁYW

					Wszystkie wymiary podane w mm												
DN	Nr produktu BROEN	Przelot kuli	Kvs	Waga netto [kg]	L1	L2	Z1	Z2	d2-1	d2-2	b1	b2	f1	f2	DH	V	H
65	8620416065 480	65	578	12,11	145,0	145,0	125,0	125,0	18	18	20	20	2	2	110,5	123,9	177,4
80	8620416080 480	80	842	14,74	155,0	155,0	135,0	135,0	18	18	20	20	2	2	137,1	137,5	191,0
100	8620416100 480	100	1271	21,23	175,0	175,0	153,0	153,0	18	18	22	22	2	2	168,1	172,7	212,7
125	8620416125 480	125	1963	29,40	162,5	162,5	140,5	140,5	18	18	22	22	2	2	206,4	191,8	237,8
150	8620416150 480	150	2856	39,01	175,0	175,0	151,0	151,0	22	22	24	24	2	2	248,8	235,8	281,8

Stalowe zawory kulowe - DN 65 - 150, PN 16

Typ BBM60461 / BBM62464 - <u>Pełen przelot</u>

Rysunek techniczny

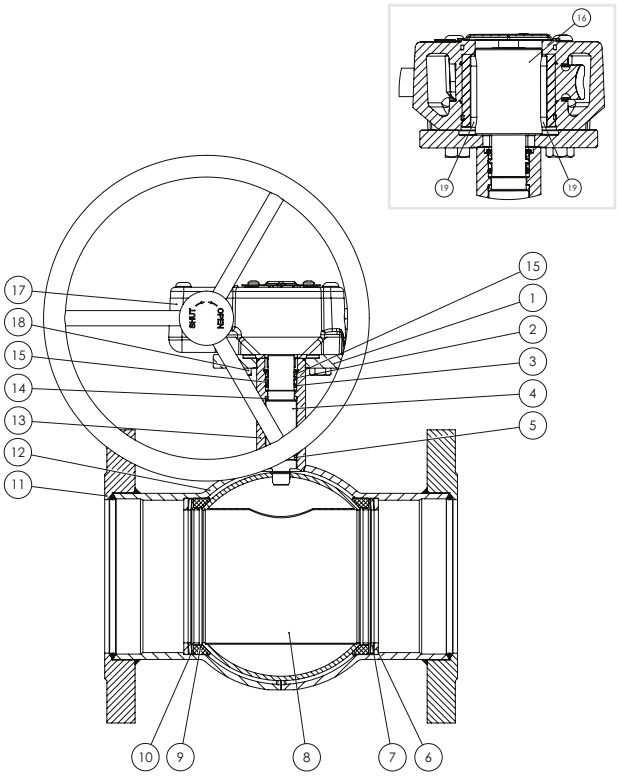

Opis materiałów		
1	Kołnierz ISO	Stal - S355J2+A / EN 10025-2
2	O-ring	FKM70
3	O-ring	EPDM70
4	Trzpień	Stal nierdzewna - ASTM420 / 1.4021 / EN 10088-3
5	Pierścień ślizgowy	PTFE 20% Węgiel
6	Pierścień podstawy	Stal - R St37-2 / DIN 17100
7	Sprężyna talerzowa	Stal / EN 10132-4
8	Kula*	Stal nierdzewna - AISI304 / 1.4301 / EN 10088-3
9	Uszczelnienie	PTFE 20% Węgiel
10	Pierścień oporowy	Stal - DC01 - EN 10130
11	Kołnierz	Stal - S355J2H / EN 10210-2
12	Korpus zaworu	Stal węglowa - P235GH - EN 10216-2
13	Szyjka trzpienia	P265GH - EN 10273
14	Pierścień ślizgowy	PTFE 20% Węgiel
15	Pierścień dystanowy	PTFE 20% Węgiel
16	Adapter Przekładni	Stal - S355J2 / EN 10025-2
17	Przekładnia	Żeliwo
18	Śruba	Stal
19	Wpust (pryzmatyczny)	Stal

*Przedstawiony produkt jest zoptymalizowany pod kątem przepływu

Model specjalny: Minimalna długość – Kołnierz × Kołnierz. Dotyczy tylko wariantów bez zoptymalizowanego przepływu.

DN	Długość standardowa - mm	Długość minimalna - mm
65	290	135
80	310	140
100	350	150

Wszystkie wymiary podane w mm									
U	Y	h1	M	LB	E	E1	X1	X2	LV
32	39,5	2	100	73,1	73,9	39,9	41,3	37,9	99,9
32	39,5	2	200	105,1	73,9	39,9	41,3	37,9	99,9
40	50,0	2	200	112,9	96,7	53,6	55,0	48,1	131,2
45	62	2	300	178,6	118,7	67,4	69,8	59,4	162,7
50	62	2	350	181,1	118,7	67,4	68,8	59,4	162,7

Wszystkie wymiary podane w mm									
U	Y	h1	M	LB	E	E1	X1	X2	LV
32	39,5	2	100	73,1	73,9	39,9	41,3	37,9	99,9
32	39,5	2	200	105,1	73,9	39,9	41,3	37,9	99,9
40	50,0	2	200	112,9	96,7	53,6	55,0	48,1	131,2
45	62	2	300	178,6	118,7	67,4	69,8	59,4	162,7
50	62	2	350	181,1	118,7	67,4	68,8	59,4	162,7

Stalowe zawory kulowe - DN 200 - 400, PN 16

Typ 86204 / 86004 - Pełen przelot

Kołnierz × Kołnierz z niskim wałkiem
W pełni spawane zawory kulowe.

Materiały
Patrz kolejna strona.

Zastosowanie
Zawory odcinające dla systemów grzewczych, ciepłownictwa, chłodnictwa i instalacji przemysłowych.

Media
Woda, powietrze i inne media nie rozkładające stali. Nieodpowiednie dla pary wodnej. W przypadku wątpliwości skontaktuj się z działem sprzedaży BROEN BALLOMAX®.

Powierzchnia zewnętrzna
Powłoka przyjazna dla środowiska naturalnego, zabezpieczająca przed korozją.

Sterowanie
Poniższe urządzenia sterujące dostępne są na życzenie:
- Przekładnia BROEN
- Napęd elektryczny

Zatwierdzenia i certyfikaty
BROEN jest certyfikowany zgodnie z normą ISO 9001 oraz normą środowiskową 14001. Zawory BROEN BALLOMAX są produkowane zgodnie z wymogami Dyrektywy Ciśnieniowej (PED) i spełniają jej wymogi.
Wszystkie zawory począwszy od DN 50 są oznaczane znakiem CE.
Certyfikat 3.1 dostępny na życzenie.

Uwagi
Zalecamy stosowanie przekładni BROEN.

Wymiary

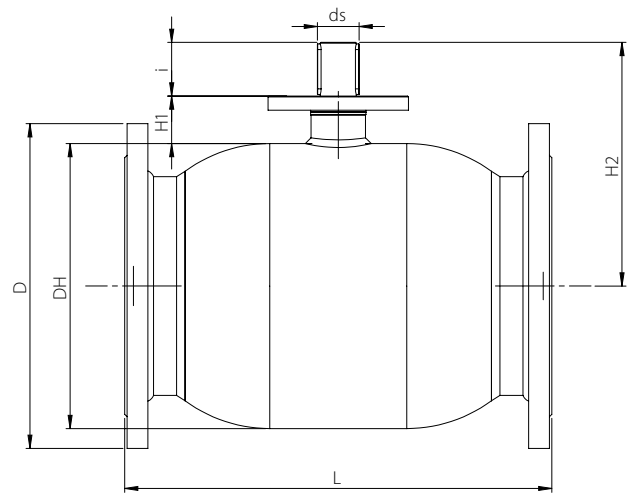

					Wszystkie wymiary podane w mm								
DN	Nr produktu BROEN	Przelot kuli	Kvs	Waga netto [kg]	DH	D	t	L	H1	H2	ds	i	ISO
200	8620416200 000	200	9200	101.4	356	340	-	550	60.2	304	45	67	F14
250	8620416250 000	250	13500	161.8	457	405	-	673	69.2	382	50	84	F16
300	8600416300 000	305	21600	284.8	508	460	-	850	82.5	437	60	100	F16
400	8600416400 000	400	35000	572.5	660	620	-	1016	105.0	547	80	112	F30

Stalowe zawory kulowe - DN 200 - 400, PN 16

Typ 86204 / 86004 - Pełen przelot

Rysunek techniczny

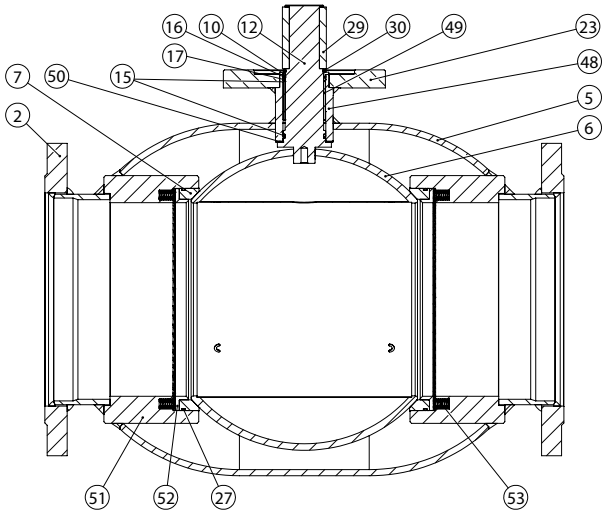

Opis materiałów		
2	Kołnierz	Stal - P265GH / 1.0038 / EN 10028-2
5	Korpus zaworu	Stal - P235GH / 1.0345 / EN 10217-2
6	Kula	Stal nierdzewna - AISI304L / 1.4306 / EN 10217-7
7	Uszczelnienie	PTFE 20% Węgiel
10	Pierścień podstawy	Stal - S355J2+N / 1.0570 / EN 10025-2
12	Wałek	Stal nierdzewna - ASTM420 / 1.4021 / EN 10088-3
15	O-ring	EPDM70
16	Obsada	PTFE 20% Węgiel
17	O-ring	Guma - FPM70
23	Kołnierz ISO	Stal - S235JRG2 / 1.0038 / EN 10025-2
27	O-ring	EPDM70
29	Klucz	Stal
30	Pierścień zabezpieczający	Stal
48	Szyjka wałka	Stal - P235GH / 1.0345 / EN 10216-2
49	Tulejka ślizgowa	Stal pokryta PTFE
50	Pierścień ślizgowy	Brąz
51	Gniazdo uszczelki	Stal - S355J2H - EN 10210
52	Obsada	Stal - S355J2H - EN 10210
53	Sprężyny	Stal nierdzewna - AISI304 / 1.4301 / EN 10088-3

Akcesoria	Nr produktu BROEN	Średnica	Opis
	600587	DN 200	Przekładnia BROEN
	600588	DN 250	
	600589	DN 300	
	600590	DN 400	

Stalowe zawory kulowe - DN 200 - 400, PN 16

Typ 86204 / 86004 - Pełen przelot

Kołnierz × Kołnierz
z niskim wałkiem i przekładnią BROEN

W pełni spawane zawory kulowe.

Materiały

Patrz kolejna strona.

Zastosowanie

Zawory odcinające dla systemów grzewczych, ciepłownictwa, chłodnictwa i instalacji przemysłowych.

Media

Woda, powietrze i inne media nie rozkładające stali. Nieodpowiednie dla pary wodnej. W przypadku wątpliwości skontaktuj się z działem sprzedaży BROEN BALLOMAX®.

Powierzchnia zewnętrzna

Powłoka przyjazna dla środowiska naturalnego, zabezpieczająca przed korozją.

Zatwierdzenia i certyfikaty

BROEN jest certyfikowany zgodnie z normą ISO 9001 oraz normą środowiskową 14001. Zawory BROEN BALLOMAX są produkowane zgodnie z wymogami Dyrektywy Ciśnieniowej (PED) i spełniają jej wymogi.
Wszystkie zawory począwszy od DN 50 są oznaczane znakiem CE.
Certyfikat 3.1 dostępny na życzenie.

Wymiary

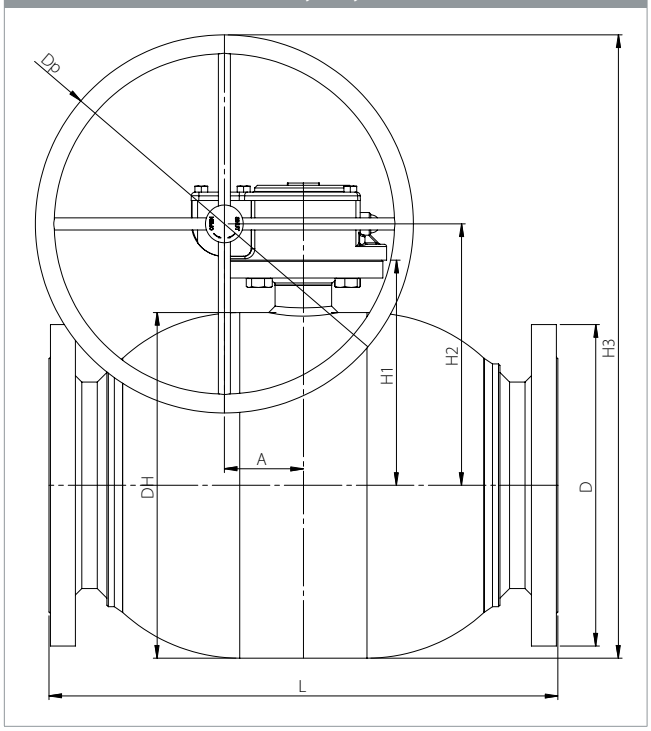

					Wszystkie wymiary podane w mm								
DN	Nr produktu BROEN	Przelot kuli	Kvs	Waga netto [kg]	DH	D	t	L	H1	H2	H3	Dp	A
200	8620416200 480	200	9200	103.5	356	340	-	550	60.2	275	500.0	450	68.8
250	8620416250 480	250	13500	166.8	457	405	-	673	69.2	346	596.0	500	104.5
300	8600416300 480	305	21600	293.2	457	460	-	850	82.5	346	566.5	350	130.0
400	8600416400 480	400	35000	640.6	508	620	-	1016	105.0	387	719.0	450	182.0

Stalowe zawory kulowe - DN 200 - 400, PN 16

Typ 86204 / 86004 - Pełen przelot

Rysunek techniczny	Opis materiałów		
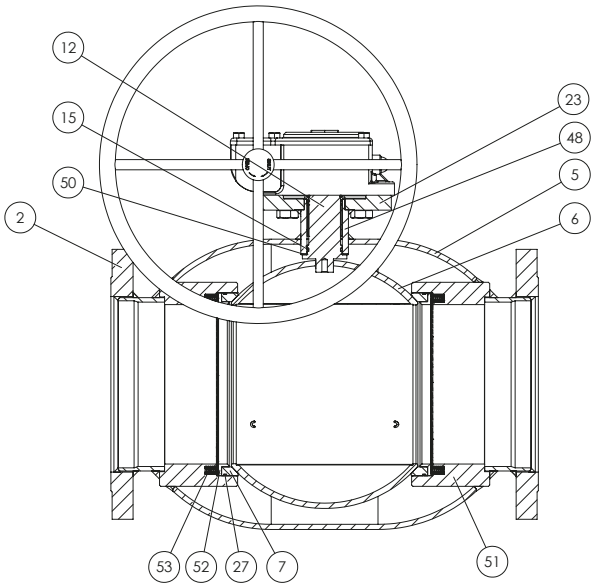	2	Kołnierz	Stal - P265GH / 1.0038 / EN 10028-2
	5	Korpus zaworu	Stal - P235GH / 1.0345 / EN 10217-2
	6	Kula	Stal nierdzewna - AISI304L / 1.4306 / EN 10217-7
	7	Uszczelnienie	PTFE 20% Węgiel
	12	Wałek	Stal nierdzewna - ASTM420 / 1.4021 / EN 10088-3
	15	O-ring	EPDM70
	23	Kołnierz ISO	Stal - S235JRG2 / 1.0038 / EN 10025-2
	27	O-ring	EPDM70
	48	Szyjka wałka	Stal - P235GH / 1.0345 / EN 10216-2
	50	Pierścień ślizgowy	Brąz
	51	Gniazdo uszczelki	Stal - S355J2H - EN 10210
	52	Obsada	Stal - S355J2H - EN 10210
	53	Sprężyny	Stal nierdzewna - AISI304 / 1.4301 / EN 10088-3

Stalowe zawory kulowe - DN 200 - 400, PN 16

Typ 86214 / 86014 - Pełen przelot

Kołnierz × Kołnierz z wysokim wałkiem
W pełni spawane zawory kulowe.

Materiały
Patrz kolejna strona.

Zastosowanie
Zawory odcinające dla systemów grzewczych, ciepłownictwa, chłodnictwa i instalacji przemysłowych.

Media
Woda, powietrze i inne media nie rozkładające stali. Nieodpowiednie dla pary wodnej. W przypadku wątpliwości skontaktuj się z działem sprzedaży BROEN BALLOMAX®.

Powierzchnia zewnętrzna
Powłoka przyjazna dla środowiska naturalnego, zabezpieczająca przed korozją.

Sterowanie
Poniższe urządzenia sterujące dostępne są na życzenie:
- Przekładnia BROEN
- Napęd elektryczny

Zatwierdzenia i certyfikaty
BROEN jest certyfikowany zgodnie z normą ISO 9001 oraz normą środowiskową 14001. Zawory BROEN BALLOMAX są produkowane zgodnie z wymogami Dyrektywy Ciśnieniowej (PED) i spełniają jej wymogi.
Wszystkie zawory począwszy od DN 50 są oznaczane znakiem CE.
Certyfikat 3.1 dostępny na życzenie.

Uwagi
Zalecamy stosowanie przekładni BROEN .

Wymiary

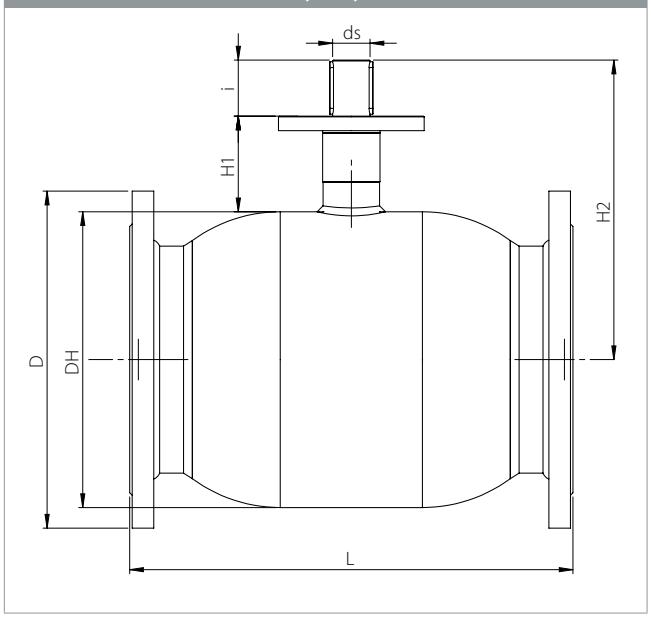

					Wszystkie wymiary podane w mm							
DN	Nr produktu BROEN	Przelot kuli	Kvs	Waga netto [kg]	DH	D	L	H1	H2	ds	i	ISO
200	8623416200 000	200	9200	101.9	356	355.6	550	115	360	45	67	F14
250	8623416250 000	250	13500	163.9	457	405.0	673	130	386	50	84	F16
300	8603416300 000	300	21600	288.2	508	460.0	850	155	507	60	100	F16
400	8603416400 000	400	35000	578.8	660	620.0	1016	180	527	80	112	F30

Stalowe zawory kulowe - DN 200 - 400, PN 16

Typ 86214 / 86014 - Pełen przelot

Rysunek techniczny

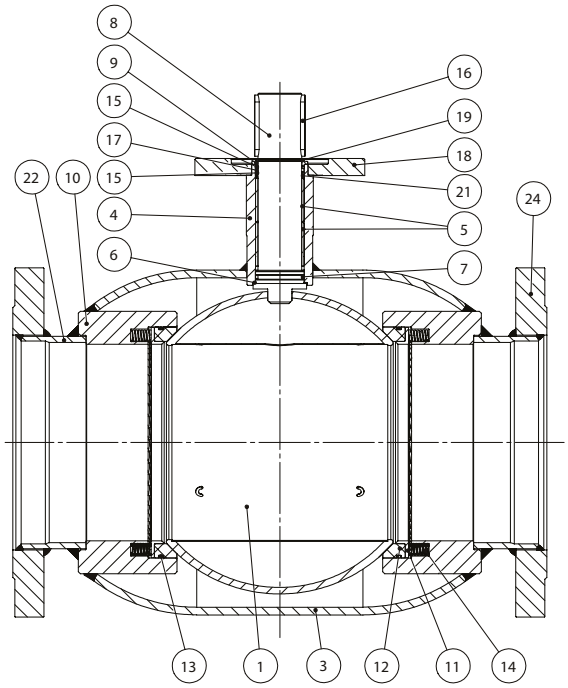

Opis materiałów		
1	Kula	Stal nierdzewna - AISI 304L / 1.4306 / EN 10217-7
3	Korpus zaworu	Stal - P235GH / 1.0345 / EN 10217-2
4	Szyjka wałka	Stal - P235GH / 1.0345 / EN 10216-2
5	Łożysko	Stal powlekana PTFE
6	Pierścień ślizgowy	Brąz armatni
7	O-ring	AFLAS
8	Wałek	Stal nierdzewna - ASTM 420 / 1.4021 / EN 10088-3
9	Tarcza	Stal - S235JR / EN 10025-2
10	Obsada uszczelki	Stal - P265GH / EN 10216-2
11	Obsada	Stal - S355J2H / EN 10210-1
12	Uszczelnienie	PTFE 20% Węgiel
13	O-ring	EPDM70
14	Sprężyny	Stal nierdzewna - AISI 304 / 1.4301 / EN 10088-3
15	Obsada	PTFE 20% Węgiel
16	Wpust	Stal
17	O-ring	VITON
18	Kołnierz ISO	Stal - P235GH / 1.0038 / EN 10028-2
19	Pierścień blokujący	Stal
21	O-ring	EPDM
22	Do wspawania	Stal - P235GH / EN 10217-2
24	Kołnierz	Stal - P265GH / 1.0038 / EN 10028-2

Akcesoria	Nr produktu BROEN	Średnica	Opis
	600587	DN 200	Przekładnia BROEN.
	600588	DN 250	
	600589	DN 300	
	600590	DN 400	

Stalowe zawory kulowe - DN 200 - 400, PN 16

Typ 86214 / 86014 - Pełen przelot

Kołnierz × Kołnierz
z wysokim wałkiem i przekładnią BROEN

W pełni spawane zawory kulowe.

Materiały

Patrz kolejna strona.

Zastosowanie

Zawory odcinające dla systemów grzewczych, ciepłownictwa, chłodnictwa i instalacji przemysłowych.

Media

Woda, powietrze i inne media nie rozkładające stali. Nieodpowiednie dla pary wodnej. W przypadku wątpliwości skontaktuj się z działem sprzedaży BROEN BALLOMAX®.

Powierzchnia zewnętrzna

Powłoka przyjazna dla środowiska naturalnego, zabezpieczająca przed korozją

Zatwierdzenia i certyfikaty

BROEN jest certyfikowany zgodnie z normą ISO 9001 oraz normą środowiskową 14001. Zawory BROEN BALLOMAX są produkowane zgodnie z wymogami Dyrektywy Ciśnieniowej (PED) i spełniają jej wymogi.
Wszystkie zawory począwszy od DN 50 są oznaczane znakiem CE.
Certyfikat 3.1 dostępny na życzenie.

Wymiary

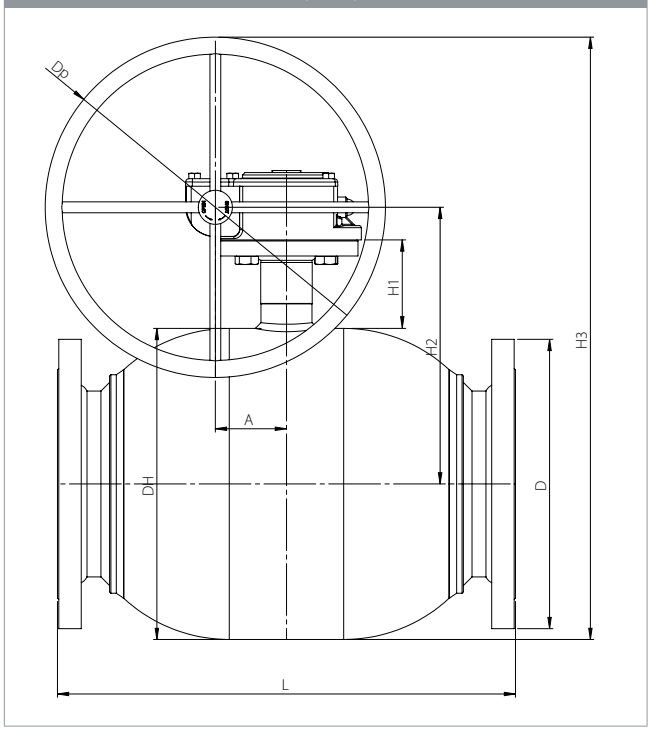

					Wszystkie wymiary podane w mm							
DN	Nr produktu BROEN	Przelot kuli	Kvs	Waga netto [kg]	DH	D	L	H1	H2	H3	Dp	A
200	8623416200 480	200	9200	105.0	356	355.6	550	115	330	555	450	68.8
250	8623416250 480	250	13500	168.9	457	405.0	673	130	407	657	500	104.5
300	8603416300 480	300	21600	296.6	457	460.0	850	155	464	639	350	130.0
400	8603416400 480	400	35000	646.9	508	620.0	1016	180	569	794	450	182.0

Stalowe zawory kulowe - DN 200 - 400, PN 16

Typ 86214 / 86014 - Pełen przelot

Rysunek techniczny	Opis materiałów		
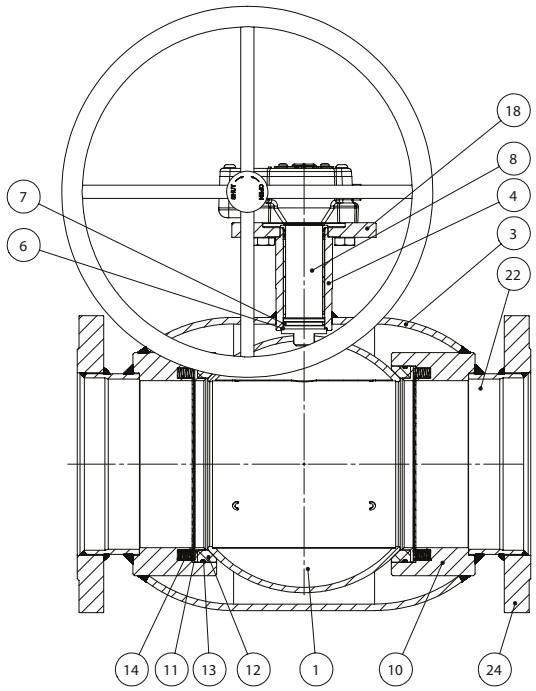	1	Kula	Stal nierdzewna - AISI 304L / 1.4306 / EN 10217-7
	3	Korpus zaworu	Stal - P235GH / 1.0345 / EN 10217-2
	4	Szyjka wałka	Stal - P235GH / 1.0345 / EN 10216-2
	6	Pierścień ślizgowy	Brąz
	7	O-ring	AFLAS
	8	Wałek	Stal nierdzewna - ASTM 420 / 1.4021 / EN 10088-3
	10	Gniazdo uszczelki	Stal - P265GH / EN 10216-2
	11	Obsada	Stal - S355J2H / EN 10210-1
	12	Uszczelnienie	PTFE 20% Węgiel
	13	O-ring	EPDM70
	14	Sprężyny	Stal nierdzewna - AISI 304 / 1.4301 / EN 10088-3
	18	Kołnierz ISO	Stal - P235GH / 1.0038 / EN 10028-2
	22	Do wspawania	Stal - P235GH / EN 10217-2
	24	Kołnierz	Stal - P265GH / 1.0038 / EN 10028-2

Rączki typu L, DN 15 - 50

Typ 90... - Pełen przelot

Z czerwonym i niebieskim klipsem

DN	Nr produktu BROEN	L - mm
15 - 20	9015500002	75
25 - 32	9032500002	100
40 - 50	9040500001	120

Rączki typu T, DN 15 - 32

Typ 90... - Pełen przelot

Z czerwonym i niebieskim klipsem

DN	Nr produktu BROEN	L - mm
15 - 20	9015550022	70
25 - 32	9032550002	81

Przekładnią ręczną, DN 15 - 50

Typ 90... - Pełen przelot

Z czerwonym i niebieskim klipsem

DN	Nr produktu BROEN	L - mm
15 - 20	9015560009	59
25 - 32	9032560009	81
40 - 50	9040560009	108

Rączki typu T - DN 15 - 40

Typ 66050 - Pełen przelot

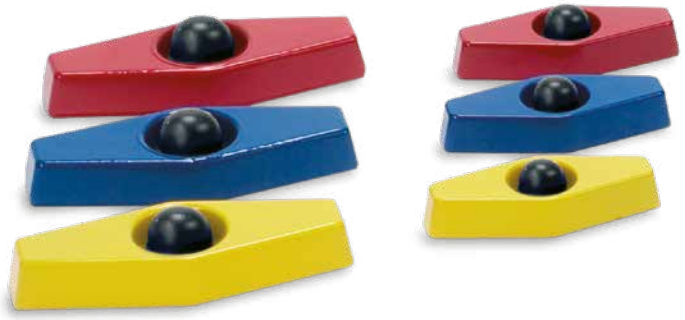

DN	Nr produktu BROEN	Kolor	L - mm	B - mm
15 - 25	66050010 000	Żółty	85	34
15 - 25	66050010 003	Niebieski	85	34
15 - 25	66050010 004	Czerwony	85	34
32 - 40	66050040 000	Żółty	120	44
32 - 40	66050040 003	Niebieski	120	44
32 - 40	66050040 004	Czerwony	120	44

Rączki - DN 15 - 150

Typ 66060 / 66064 / 66061 - Pełen przelot

DN	Nr produktu BROEN	L - mm
15 - 25	66060010	140
32 - 40	66060040	180
50 - 65	66060065	275
80	66064100	365
100	66061100	365
125	66061150	650
150	66061200	900

Adaptery ISO, zestaw montażowy - DN 15 - 80

Typ 203... / 208... / 167... / 169... - Pełen przelot

Adaptery ISO, zestaw montażowy

Adaptery ISO do montażu przekładni lumbnapędów.
Brak możliwości montażu skierowanego w dół.

Wymiary

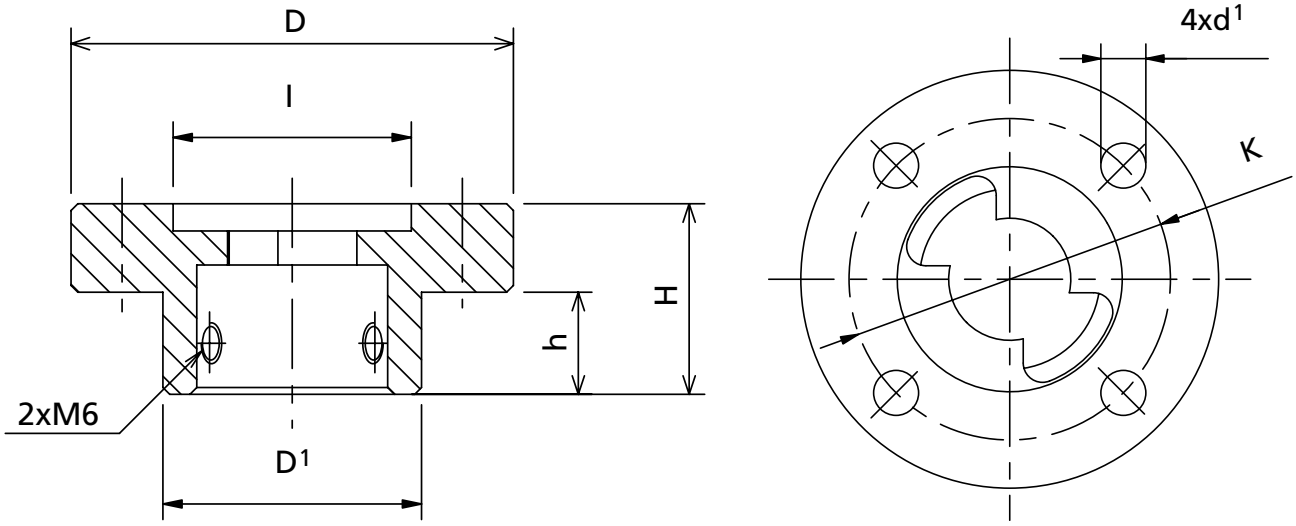

			Wszystkie wymiary podane w mm						
DN	Nr produktu BROEN	Kołnierz ISO	D	D1	H	h	I	K	d1
15 - 25	203245	F05	65	34	28	15	35	50	7
32 - 40	208245	F05	65	38	28	15	35	50	7
50 - 65	167245	F05	65	47	33	20	35	50	7
80	169245	F07	90	57	35	20	55	70	9

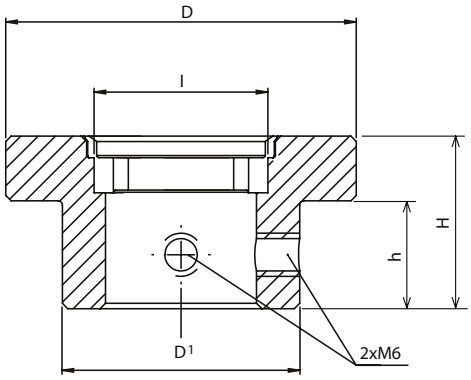
D
l
H
h
D1
2xM6

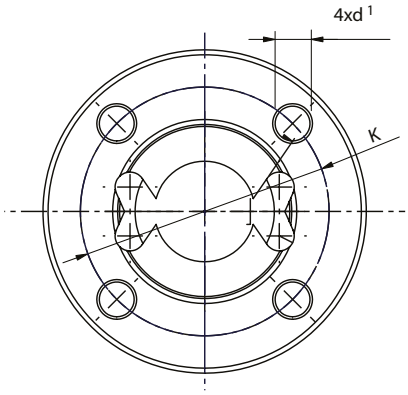
4xd 1
K

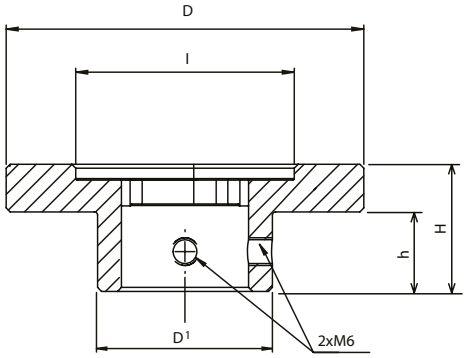
D
l
H
h
D1
2xM6

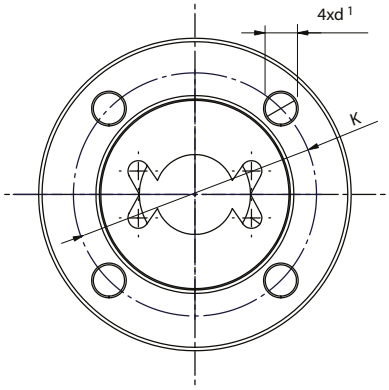
4xd 1
K

Adapter HEX do sterowania kluczem - DN 15 - 125

Typ 66160 / 66164 / 66161 - Pełen przelot

Adapter sześciokątny do sterowania kluczem

Dostosowujący gwintowaną końcówkę wałka zaworu do kształtu sześciokąta.

Wymiary

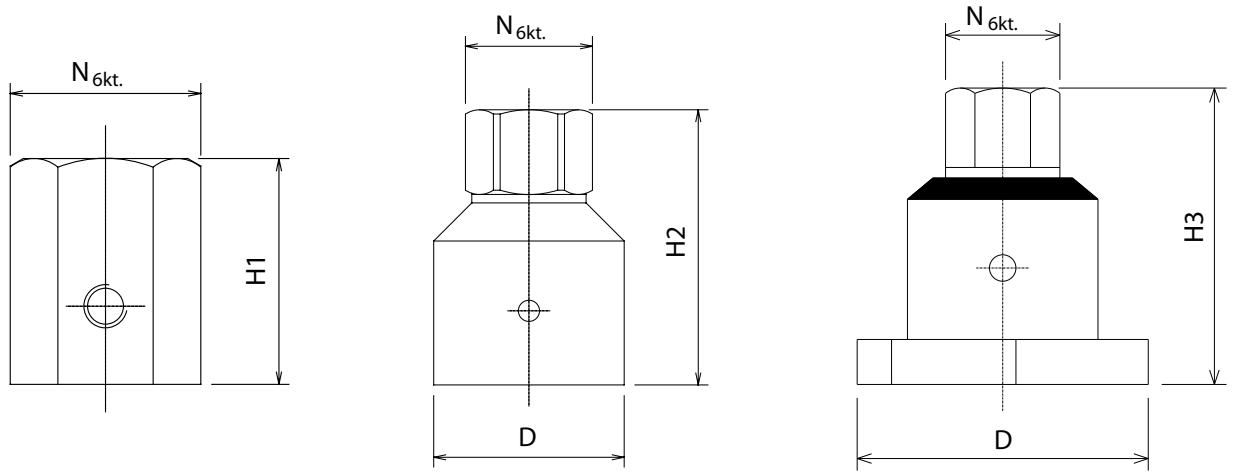

		Wszystkie wymiary podane w mm				
DN	Nr produktu BROEN	D	H1	H2	H3	N hex.
15 - 25	66160010 000	-	26	-	-	19
32 - 40	66160040 000	-	26	-	-	19
50 - 65	66160065 000	28	-	52	-	19
80	66164100 000	45	-	65	-	27
100	66161100 000	80	-	-	75	27
125	66161150 000	112	-	-	85	27

Przedłużka wałka - DN 15 - 100

Typ 084... / 251... - Pełen przelot

Przedłużki wałka do zaworów typu 94

Wymiary

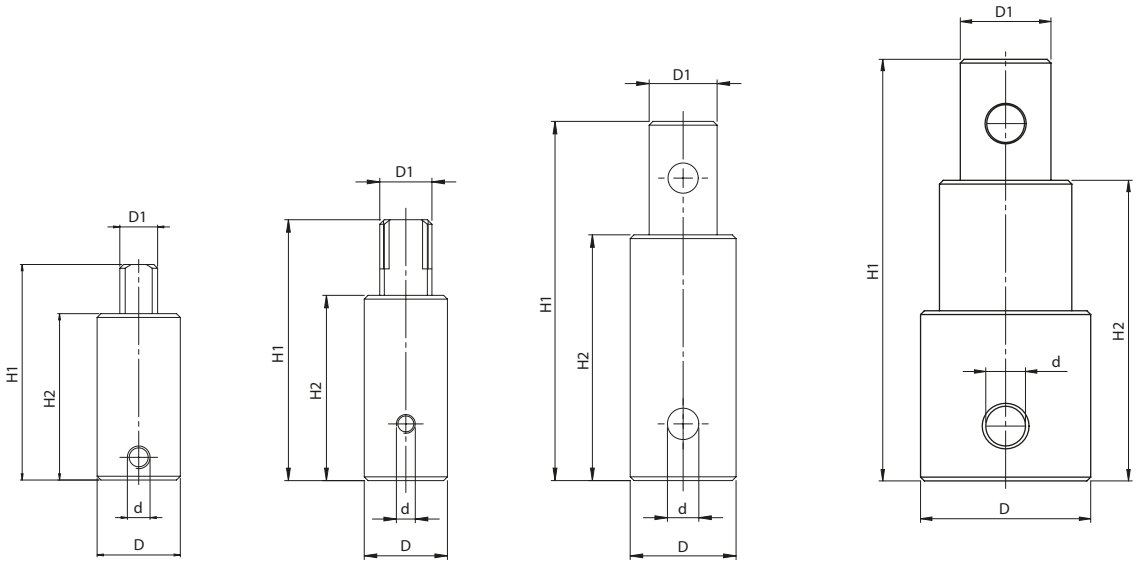

		Wszystkie wymiary podane w mm				
DN	Nr produktu BROEN	D	H1	H2	d	D1
15 - 25	084600	22	57.0	44.0	-	10
32 - 40	084500	22	69.0	49.0	-	14
50 - 65	084800	28	95.0	65.0	8.3	18
80 - 100	251300	45	111.5	79.5	10.5	24

BROEN BALLOMAX® zestaw naprawczy - DN 10 - 500

DN	Nr produktu BROEN	Typ
10 - 32	600040	60-61-64
40 - 50	600041	60-61-64
65 - 80	600042	60-64
65 - 80	600043	61
100	600044	60-64
100	600045	61
125	600046	64
150	600048	64
150 - 200	600049	61
250	600050	40
300 - 350	600051	40
400	600052	40
450 - 500	600053	40
250	600568	85
300 - 350	600600	85
400	600601	85
500	600602	85
15 - 20	600940	12031,13001,13601,13701,13701S,14001,15001
25 - 32	600941	12031,13001,13601,13701,13701S,14001,15001
40 - 50	600942	12031,13001,13601,13701,13701S,14001,15001
50 - 65	601625	BBM 602, BBM 622, BBM 604, BBM624
80 - 100	601626	BBM 602, BBM 622, BBM 604, BBM624
125 - 150	601627	BBM 602, BBM 622, BBM 604, BBM624

Przekładnia BROEN - DN 100 - 400

Typ 600... - Pełen przelot

Przekładnia BROEN

Przekładnia mechaniczna sterowana ręcznie.

BROEN dostarcza wysokiej jakości przekładnie mechaniczne sterowane ręcznie z ergonomiczną kierownicą.

Moment obrotowy

Momenty obrotowe kierownicy (Nm) poniżej.

Wymiary

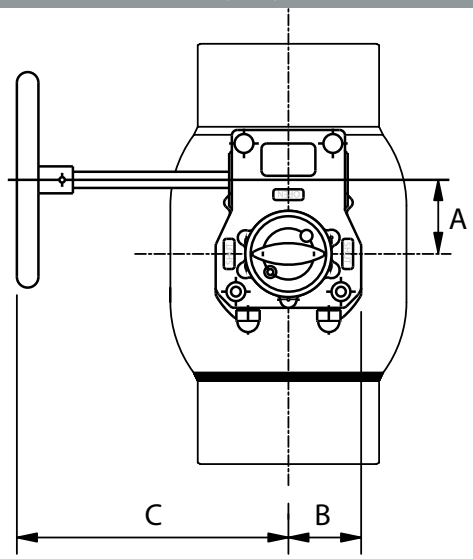

			Wszystkie wymiary podane w mm				
DN	Nr produktu BROEN	Waga netto - kg*	A	B	C	Nm	Koło ręczne
100	600584	2,5	41,3	40,0	145	300	200
125	600585	7,8	68,8	67,5	240	1200	300
150	600586	8,6	68,8	67,5	245	1200	350
200	600587	9,5	68,8	67,5	275	1200	450
250	600588	26,0	104,5	110,0	346	3250	500
300	600589	42,0	130,0	142,5	387	7000	350
400	600590	67,9	182,0	185,0	470	17000	450

* Waga przekładni łącznie z kołem.

Przekładnia BROEN z łańcuchem - DN 40 - 300

Typ CW... - Pełen przelot

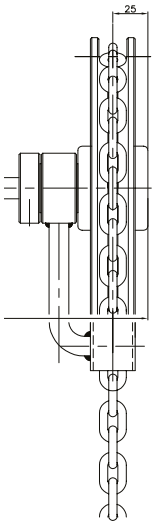

	Średnica	Nr produktu BROEN
	Ø15	CW 135
	Ø20	CW 215
	Ø25	CW 335
Akcesoria:		
Łańcuch do przekładni	1 metrowy łańcuch ZP z łącznikiem	
Łańcuch do przekładni	1 metrowy łańcuch SS z łącznikiem	

Montaż i ustawienie przekładni po stronie klienta. Wersja z łańcuchem do montażu na instalacjach naziemnych.
Łańcuch galwanizowany, cena za metr.
UWAGA: Długość to długość całkowita, a nie wysokość koła zębatego nad podłożem.

Wykresy zależności ciśnienia i temperatury - DN 15 - 400 - PN 40/25/16

Do wspawania × Do wspawania - DN 15 - 50 - PN 40

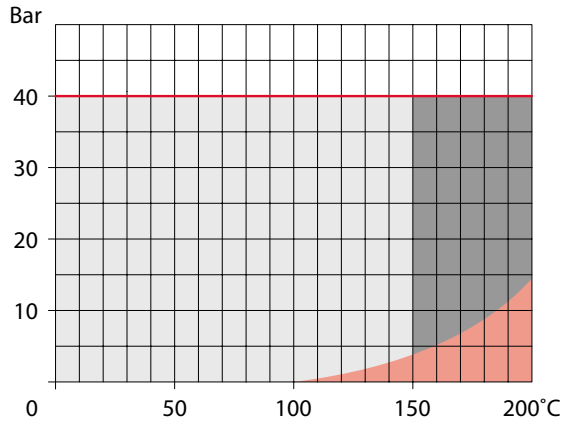

Kołnierz × Kołnierz - DN 15 - 50 - PN 40

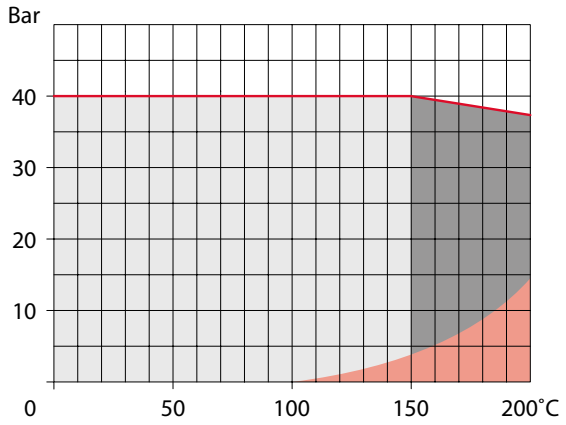

Do wspawania × Do wspawania - DN 10 - 400 - PN 25

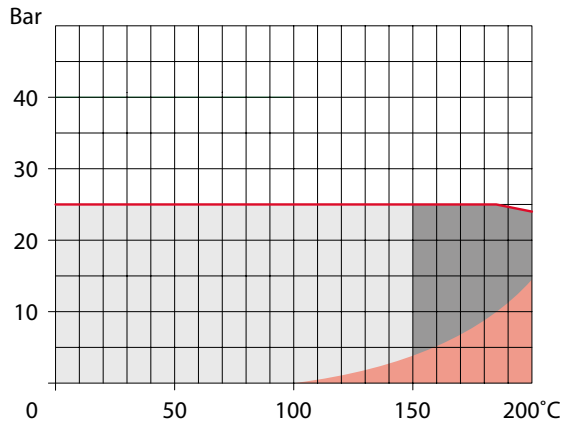

Kołnierz × Kołnierz - DN 10 - 400 - PN 25

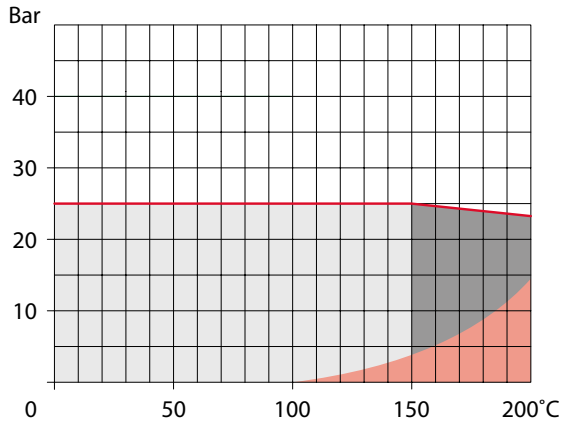

Kołnierz × Kołnierz - DN 65 - 400 - PN 16

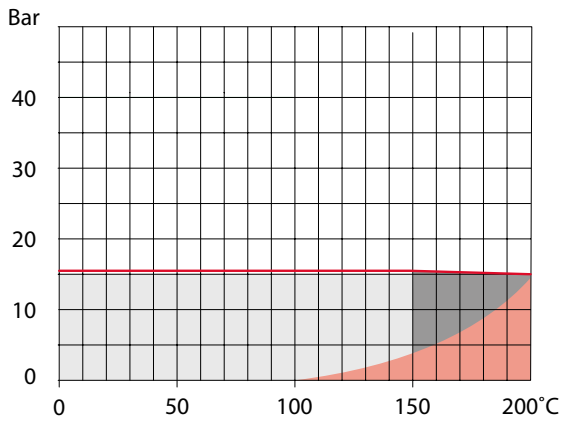

Normalny zakres pracy

Krótkoterminowy obszar roboczy

Para wodna
(sprawdzić rozdział 8, zawory do pary wodnej)

Wykres utraty ciśnienia - DN 15 - 400

Pełen przelot

Wykres straty ciśnienia

Zawory w pozycji w pełni otwartej
Medium: woda o gęstości1000 kg /m3

Definicje

Kvs: m3 wody na godzinę przy spadku ciśnienia 1 bar.

Wymiary

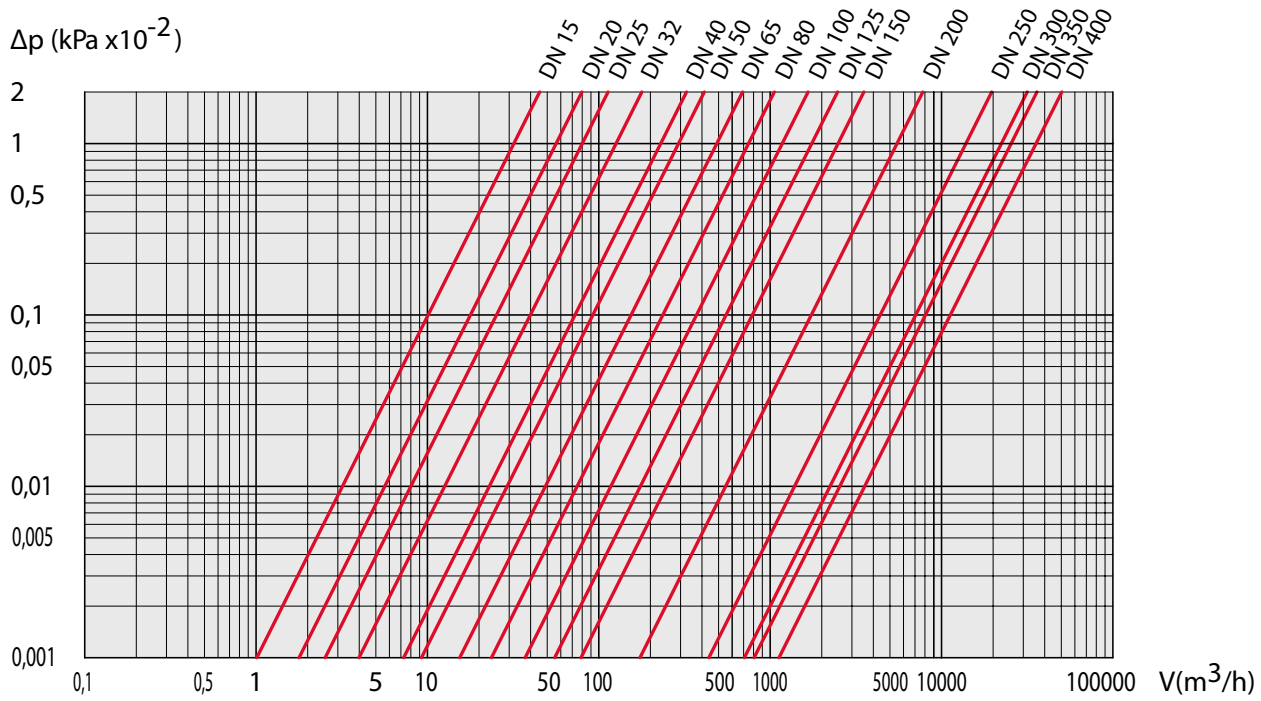

Moment obrotowy - DN 15 - 40, PN 40

Pełen przelot

Moment obrotowy

Podane momenty obrotowe są wyłącznie orientacyjne, zostały oznaczone podczas pomiarów nowych zaworów. Jako moment obrotowy należy zrozumieć moment zrywający połączenie cierne dla zamkniętego, ale niedawno otwieranego zaworu.

Podane wartości mogą wzrosnąć 1,5- krotnie po długim okresie pozostawania w bezruchu.

Wartość momentu obrotowego

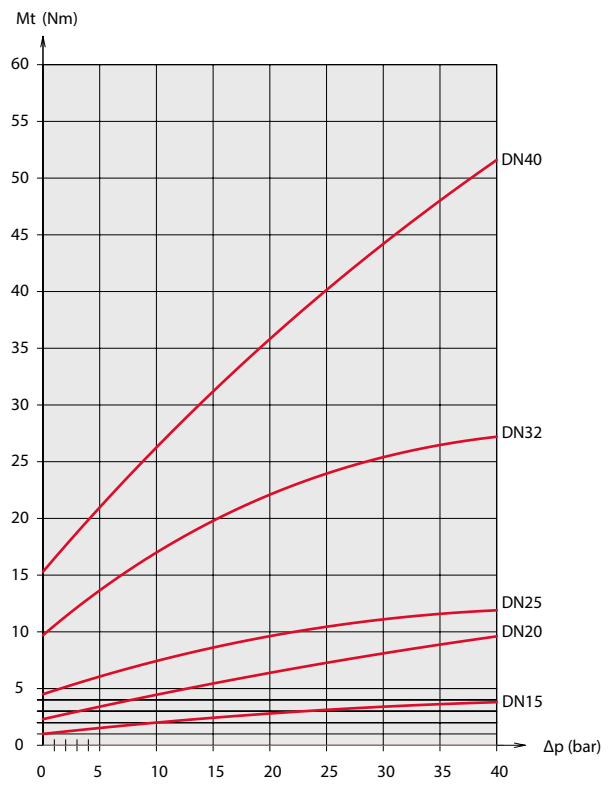

Moment obrotowy - DN 50 - 400, PN 25

Pełen przelot

Moment obrotowy

Podane momenty obrotowe są wyłącznie orientacyjne, zostały oznaczonepodczas pomiarów nowych zaworów. Jako moment obrotowy należy zrozumieć moment zrywający połączenie cierne dla zamkniętego, ale niedawno otwieranego zaworu.

Podane wartości mogą wzrosnąć 1,5- krotnie po długim okresie pozostawania w bezruchu.

Wartość momentu obrotowego

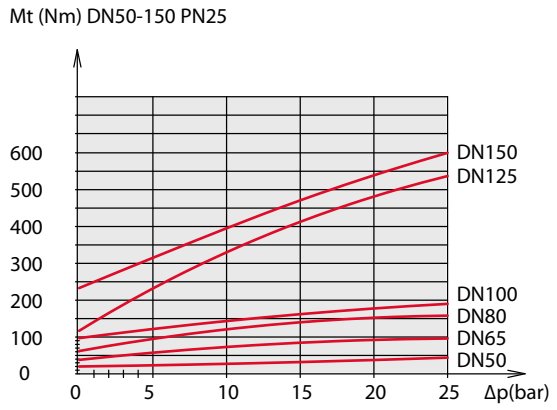

Wartość momentu obrotowego Nm

Podane wartości mogą wzrosnąć 2- krotnie po długim okresie pozostawania w bezruchu.

Wartość momentu obrotowego Nm				
FB	DN 200	DN 250	DN 300	DN 400
Δ16 bar	570	1460	2670	5665
Δ25 bar	610	1620	3325	6205

Kołnierz przyłączeniowy - DN 15 - 50, PN 40

EN 1092-1 - Pełen przelot

Opis

Flangestandard.

Wymiary

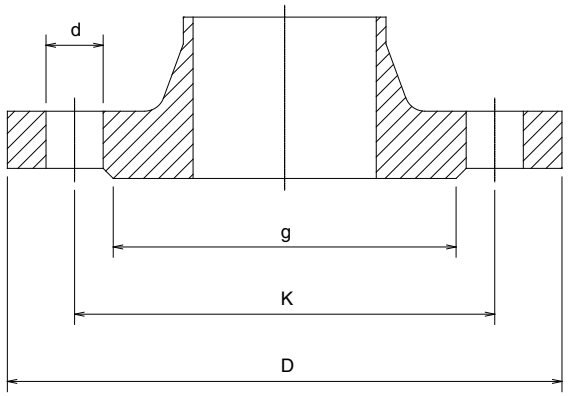

	Wszystkie wymiary podane w mm				
DN	D	K	g	d	Ilość otworów śrubowych
15	95	65	45	14	4
20	105	75	58	14	4
25	115	85	68	14	4
32	140	100	78	18	4
40	150	110	88	18	4
50	165	125	102	18	4

Kołnierz przyłączeniowy - DN 15 - 400, PN 25

EN 1092-1 - Pełen przelot

Opis

Kołnierze standardowe.

Wymiary

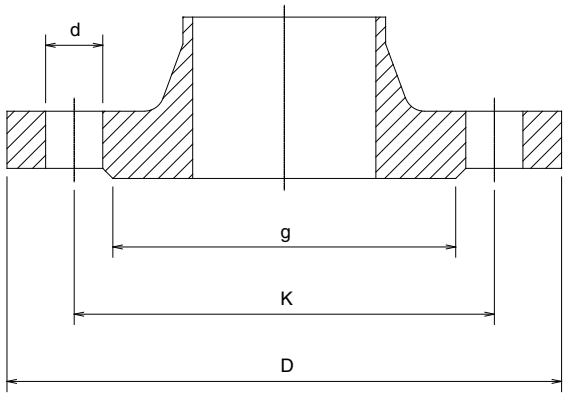

	Wszystkie wymiary podane w mm				
DN	D	K	g	d	Ilość otworów śrubowych
15	95	65	45	14	4
20	105	75	58	14	4
25	115	85	68	14	4
32	140	100	78	18	4
40	150	110	88	18	4
50	165	125	102	18	4
65	185	145	122	18	8
80	200	160	138	18	8
100	235	190	162	22	8
125	270	220	188	26	8
150	300	250	218	26	8
200	360	310	278	26	12
250	425	370	335	30	12
300	485	430	395	30	16
350	555	490	450	33	16
400	620	550	505	36	16

Kołnierz przyłączeniowy - DN 15 - 400, PN 16

EN 1092-1 - Pełen przelot

Opis

Kołnierze standardowe.

Wymiary

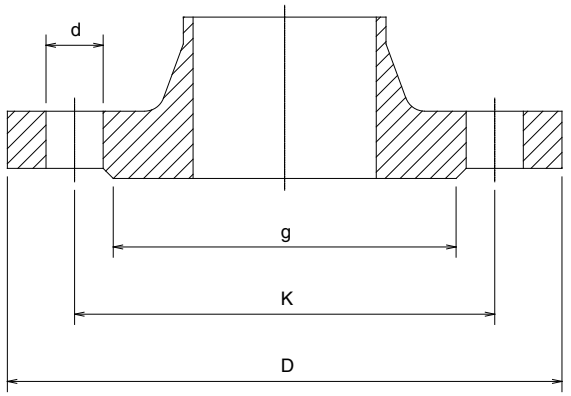

	Wszystkie wymiary podane w mm				
DN	D	K	g	d	Ilość otworów śrubowych
15	95	65	45	14	4
20	105	75	58	14	4
25	115	85	68	14	4
32	140	100	78	18	4
40	150	110	88	18	4
50	165	125	102	18	4
65	185	145	122	18	4
80	200	160	138	18	8
100	220	180	158	18	8
125	250	210	188	18	8
150	285	240	212	22	8
200	340	295	268	22	12
250	405	355	320	26	12
300	460	410	378	26	12
350	520	470	438	26	16
400	580	525	490	30	16

Kołnierz przyłączeniowy - DN 15 - 400, PN 10

EN 1092-1 - Pełen przelot

Opis

Kołnierze standardowe.

Wymiary

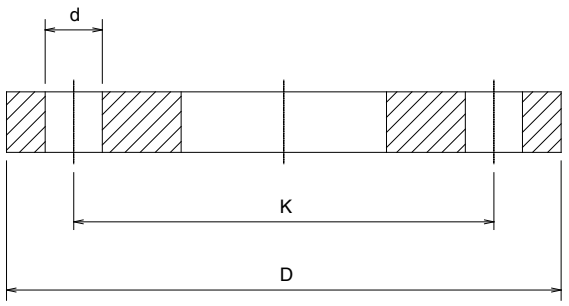

	Wszystkie wymiary podane w mm			
DN	D	K	d	Ilość otworów śrubowych
15	95	65	14	4
20	105	75	14	4
25	115	85	14	4
32	140	100	18	4
40	150	110	18	4
50	165	125	18	4
65	185	145	18	4
80	200	160	18	8
100	220	180	18	8
125	250	210	18	8
150	285	240	22	8
200	340	295	22	8
250	395	350	22	12
300	445	400	22	12
350	505	460	22	16
400	565	515	26	16

Przyłącze pod napęd - DN 65 - 400, PN 10

ISO 5210 / ISO 5211 - Pełen przelot

Opis

Kołnierz ISO do montażu przekładni.

Wymiary

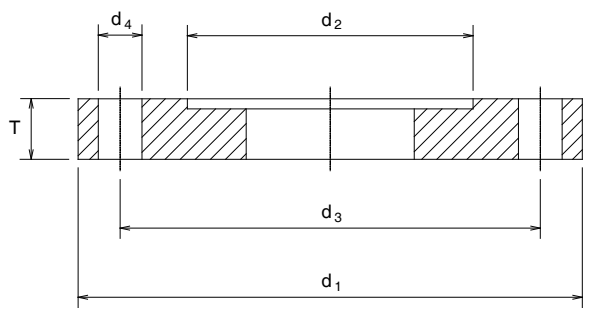

		Wszystkie wymiary podane w mm					
Do uzytku z DN	Typ kołnierza	T	d_1	d_2	d_3	d_4	Ilość otworów śrudbowych
65 - 80	F05	12.5	65	35	50	7	4
100 - 125	F07	13.5	90	55	70	9	4
150	F10	14.5	125	70	102	11	4
200	F12	14.5	150	85	125	13	4
250	F14	17.6	175	100	140	17	4
300	F16	23.5	210	130	165	21	4
350	F16	23.5	210	130	165	21	4
400	F25	27.5	300	200	254	17	8